Installation and Operation Instructions

CD3802 HINVII DIRECTIONAL

HINVII™
HIGH INTENSITY NON-VISIBLE INTELLIGENT ILLUMINATION

IMPORTANT! Read all instructions before installing and using. Installer: This manual must be delivered to the end user.

WARNING!
Failure to install or use this product according to manufacturer's recommendations may result in property damage, serious injury, and/or death to those you are seeking to protect!

Do not install and/or operate this safety product unless you have read and understood the safety information contained in this manual.

1. Proper installation combined with operator training in the use, care, and maintenance of emergency warning devices are essential to ensure the safety of emergency personnel and the public.
2. Emergency warning devices often require high electrical voltages and/or currents. Exercise caution when working with live electrical connections.
3. This product must be properly grounded. Inadequate grounding and/or shorting of electrical connections can cause high current arcing, which can cause personal injury and/or severe vehicle damage, including fire.
4. Proper placement and installation is vital to the performance of this warning device. Install this product so that output performance of the system is maximized and the controls are placed within convenient reach of the operator so that they can operate the system without losing eye contact with the roadway.
5. Do not install this product or route any wires in the deployment area of an air bag. Equipment mounted or located in an air bag deployment area may reduce the effectiveness of the air bag or become a projectile that could cause serious personal injury or death. Refer to the vehicle owner's manual for the air bag deployment area. It is the responsibility of the user/operator to determine a suitable mounting location ensuring the safety of all passengers inside the vehicle particularly avoiding areas of potential head impact.
6. It is the responsibility of the vehicle operator to ensure daily that all features of this product work correctly. In use, the vehicle operator should ensure the projection of the warning signal is not blocked by vehicle components (i.e., open trunks or compartment doors), people, vehicles or other obstructions.
7. The use of this or any other warning device does not ensure all drivers can or will observe or react to an emergency warning signal. Never take the right-of-way for granted. It is the vehicle operator's responsibility to be sure they can proceed safely before entering an intersection, drive against traffic, respond at a high rate of speed, or walk on or around traffic lanes.
8. This equipment is intended for use by authorized personnel only. The user is responsible for understanding and obeying all laws regarding emergency warning devices. Therefore, the user should check all applicable city, state, and federal laws and regulations. The manufacturer assumes no liability for any loss resulting from the use of this warning device.

Specifications:

Input Voltage:		12 - 24VDC
Work Current:	CD3802AWH	0.8A @ 12VDC
	CD3802RBH	0.8A @ 12VDC
	CD3802RBWH	0.9A @ 12VDC
Temp. Range:		-40ºC to 65ºC
		-40ºF to 149ºF

Installation and Mounting:

IMPORTANT! This unit is a safety device and it must be connected to its own separate, fused power point to assure its continued operation should any other electrical accessory fail.

CAUTION!
When drilling into any vehicle surface, make sure that the area is free from any electrical wires, fuel lines, vehicle upholstery, etc. that could be damaged.

Note: It is recommended to isolate wires/blunt wires that were cut or not used.

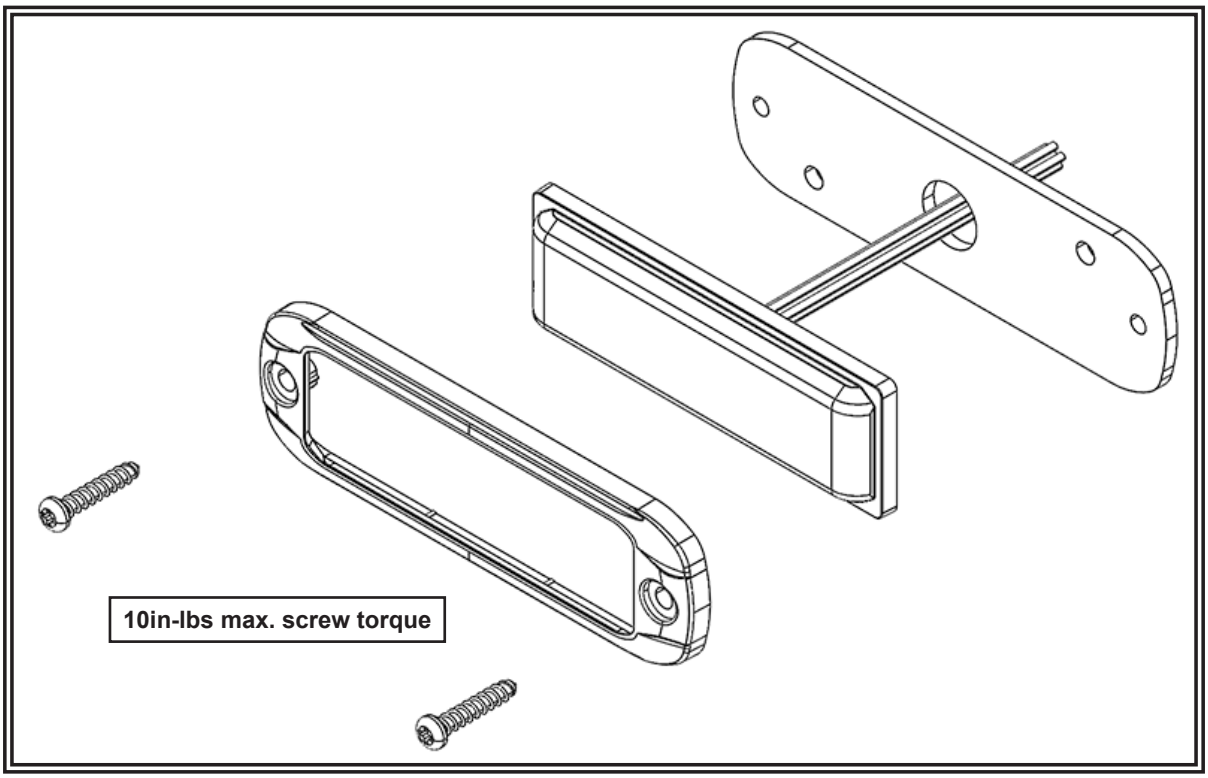

Figure 1

Wiring Instructions:

Dual Color

- **Red wire** – the default flash pattern out of the box will be steady burn Warning Color (no UV). This wire has 36 different flash patterns the user can select.
- **White wire** – the default flash pattern out of the box will be steady burn with the Warning Color. This wire also has 36 different flash patterns the user can select.
- **Red + White wire** - the default flash pattern out of the box will be a Steady Burn pattern. This wire has 69 different flash patterns the user can select.
- **Black wire** - Negative
- **Blue wire** - Pattern Selected to Negative
- **Yellow wire** - Synchronization

Tri Color

- **Red wire** – the default flash pattern out of the box will be steady burn Primary Warning Color (no UV). This wire has 24 different flash patterns the user can select.
- **White wire** – the default flash pattern out of the box will be steady burn with the Secondary Warning Color. This wire also has 24 different flash patterns the user can select.
- **Red + White wire** - the default flash pattern out of the box will be a constant/steady UV pattern. This wire has 24 different flash patterns the user can select.
- **Black wire** - Negative
- **Blue wire** - Pattern Select to Negative
- **Yellow wire** - Synchronization
- **Green wire** - Mode select to Negative

Quad Color

- **Red wire** – the default flash pattern out of the box is steady burn Red warning color. This wire has 22 different flash patterns the user can select.
- **Green wire** – the default flash pattern out of the box is steady burn Blue warning color. This wire has 22 different flash patterns the user can select.
- **Orange wire** – the default flash pattern out of the box is steady burn White warning color. This wire has 22 different flash patterns the user can select.
- **White wire** – the default flash pattern out of the box is a constant/steady UV pattern. This wire has 22 different flash UV patterns the user can select.
- **Black wire** - Negative
- **Blue wire** - Pattern Select to Negative
- **Yellow wire** - Synchronization

DUAL COLOR DIRECTIONAL [CD3802 HINVII)

Pattern	LED Color 1 & Color 3 Red wire	LED Color 2 & Color 4 White wire	LED Color 1 & Color 3 LED Color 2 & Color 4 Red & White wire	PATTERNS	Mark	SYNC.	SAE J595				CA T13			ECE R65		
							RED	AMBER	BLUE	WHITE	RED	AMBER	BLUE	RED	AMBER	BLUE
1	1		1	SAE/T13 SAE/T13 Single 75FPM Ph1 Color 1 Synchronous Color 3	A	yes	Class 1	Class 1	Class 1	Class 1	Class B	Class B	Class B	N/C	N/C	N/C
	2		2	SAE/T13 SAE/T13 Single 75FPM Ph2 Color 1 Synchronous Color 3		yes	Class 1	Class 1	Class 1	Class 1	Class B	Class B	Class B	N/C	N/C	N/C
			3	SAE/T13 Single 75FPM Ph1 Color 1 Alternately Color 4		yes	N/C	N/C	N/C	N/C	N/C	N/C	N/C	N/C	N/C	N/C
			4	SAE/T13 Single 75FPM Ph2 Color 1 Alternately Color 4		yes	N/C	N/C	N/C	N/C	N/C	N/C	N/C	N/C	N/C	N/C
		1	5	SAE/T13 Single 75FPM Ph1 Color 2 Synchronous Color 4		yes	Class 1	Class 1	Class 1	Class 1	Class B	Class B	Class B	N/C	N/C	N/C
		2	6	SAE/T13 Single 75FPM Ph2 Color 2 Synchronous Color 4		yes	Class 1	Class 1	Class 1	Class 1	Class B	Class B	Class B	N/C	N/C	N/C
	3	3	7	SAE/T13 Single 38FPM Ph1(Color 1 Synchronous Color 3) Alternately (Color 2 Synchronous Color 4)	E	yes	N/C	N/C	N/C	N/C	N/C	N/C	N/C	N/C	N/C	N/C
	4	4	8	SAE/T13 Single 38FPM Ph2(Color 1 Synchronous Color 3) Alternately (Color 2 Synchronous Color 4)		yes	N/C	N/C	N/C	N/C	N/C	N/C	N/C	N/C	N/C	N/C
	5	5	9	SAE/T13 Single 38FPM (Color 1 Alternately Color 2) Alternately (Color 3 Alternately Color 4)		yes	N/C	N/C	N/C	N/C	N/C	N/C	N/C	N/C	N/C	N/C
2	6		10	Single 375FPMFPM Ph1 Color 1 Synchronous Color 3	D	yes	N/C	N/C	N/C	N/C	N/C	N/C	N/C	N/C	N/C	N/C
	7		11	Single 375FPMFPM Ph2 Color 1 Synchronous Color 3		yes	N/C	N/C	N/C	N/C	N/C	N/C	N/C	N/C	N/C	N/C
			12	Single 375FPMFPM Ph1 Color 1 Alternately Color 4		yes	N/C	N/C	N/C	N/C	N/C	N/C	N/C	N/C	N/C	N/C
			13	Single 375FPMFPM Ph2 Color 1 Alternately Color 4		yes	N/C	N/C	N/C	N/C	N/C	N/C	N/C	N/C	N/C	N/C
		6	14	Single 375FPMFPM Ph1 Color 2 Synchronous Color 4		yes	N/C	N/C	N/C	N/C	N/C	N/C	N/C	N/C	N/C	N/C
		7	15	Single 375FPMFPM Ph2 Color 2 Synchronous Color 4		yes	N/C	N/C	N/C	N/C	N/C	N/C	N/C	N/C	N/C	N/C
	8	8	16	Single 187FPMFPM Ph1 (Color 1 Synchronous Color 3) Alternately (Color 2 Synchronous Color 4)	H	yes	N/C	N/C	N/C	N/C	N/C	N/C	N/C	N/C	N/C	N/C
	9	9	17	Single 187FPMFPM Ph2 (Color 1 Synchronous Color 3) Alternately (Color 2 Synchronous Color 4)		yes	N/C	N/C	N/C	N/C	N/C	N/C	N/C	N/C	N/C	N/C
	10	10	18	Single 187FPMFPM (Color 1 Alternately Color 2) Alternately (Color 3 Alternately Color 4)		yes	N/C	N/C	N/C	N/C	N/C	N/C	N/C	N/C	N/C	N/C
3	11		19	SAE/T13 Double 75FPM Ph1 Color 1 Synchronous Color 3	A	yes	Class 1	Class 1	Class 1	Class 1	N/C	N/C	N/C	N/C	N/C	N/C
	12		20	SAE/T13 Double 75FPM Ph2 Color 1 Synchronous Color 3		yes	Class 1	Class 1	Class 1	Class 1	N/C	N/C	N/C	N/C	N/C	N/C
			21	SAE/T13 Double 75FPM Ph1 Color 1 Alternately Color 4		yes	N/C	N/C	N/C	N/C	N/C	N/C	N/C	N/C	N/C	N/C
			22	SAE/T13 Double 75FPM Ph2 Color 1 Alternately Color 4		yes	N/C	N/C	N/C	N/C	N/C	N/C	N/C	N/C	N/C	N/C
		11	23	SAE/T13 Double 75FPM Ph1 Color 2 Synchronous Color 4		yes	Class 1	Class 1	Class 1	Class 1	N/C	N/C	N/C	N/C	N/C	N/C
		12	24	SAE/T13 Double 75FPM Ph2 Color 2 Synchronous Color 4		yes	Class 1	Class 1	Class 1	Class 1	N/C	N/C	N/C	N/C	N/C	N/C
	13	13	25	SAE/T13 Double 38FPM Ph1 (Color 1 Synchronous Color 3) Alternately (Color 2 Synchronous Color 4)	E	yes	N/C	N/C	N/C	N/C	N/C	N/C	N/C	N/C	N/C	N/C
	14	14	26	SAE/T13 Double 38FPM Ph2 (Color 1 Synchronous Color 3) Alternately (Color 2 Synchronous Color 4)		yes	N/C	N/C	N/C	N/C	N/C	N/C	N/C	N/C	N/C	N/C
	15	15	27	SAE/T13 Double 38FPM (Color 1 Alternately Color 2) Alternately (Color 3 Alternately Color 4)		yes	N/C	N/C	N/C	N/C	N/C	N/C	N/C	N/C	N/C	N/C
4	16		28	ECER65/SAE Double 120FPM Ph1 Color 1 Synchronous Color 3	B	yes	Class 1	Class 1	Class 1	Class 1	N/C	N/C	N/C	Class 1	Class 1	Class 1
	17		29	ECER65/SAE Double 120FPM Ph2 Color 1 Synchronous Color 3		yes	Class 1	Class 1	Class 1	Class 1	N/C	N/C	N/C	Class 1	Class 1	Class 1
			30	ECER65/SAE Double 120FPM Ph1 Color 1 Alternately Color 4		yes	N/C	N/C	N/C	N/C	N/C	N/C	N/C	N/C	N/C	N/C
			31	ECER65/SAE Double 120FPM Ph2 Color 1 Alternately Color 4		yes	N/C	N/C	N/C	N/C	N/C	N/C	N/C	N/C	N/C	N/C
		16	32	ECER65/SAE Double 120FPM Ph1 Color 2 Synchronous Color 4		yes	Class 1	Class 1	Class 1	Class 1	N/C	N/C	N/C	Class 1	Class 1	Class 1
		17	33	ECER65/SAE Double 120FPM Ph2 Color 2 Synchronous Color 4		yes	Class 1	Class 1	Class 1	Class 1	N/C	N/C	N/C	Class 1	Class 1	Class 1
	18	18	34	ECER65/SAE Double 60FPM Ph1 (Color 1 Synchronous Color 3) Alternately (Color 2 Synchronous Color 4)	F	yes	N/C	N/C	N/C	N/C	N/C	N/C	N/C	N/C	N/C	N/C
	19	19	35	ECER65/SAE Double 60FPM Ph2 (Color 1 Synchronous Color 3) Alternately (Color 2 Synchronous Color 4)		yes	N/C	N/C	N/C	N/C	N/C	N/C	N/C	N/C	N/C	N/C
	20	20	36	ECER65/SAE Double 60FPM (Color 1 Alternately Color 2) Alternately (Color 3 Alternately Color 4)		yes	N/C	N/C	N/C	N/C	N/C	N/C	N/C	N/C	N/C	N/C
5	21		37	SAE/T13 Triple 75FPM Ph1 Color 1 Synchronous Color 3	A	yes	Class 1	Class 1	Class 1	Class 2	N/C	N/C	N/C	N/C	N/C	N/C
	22		38	SAE/T13 Triple 75FPM Ph2 Color 1 Synchronous Color 3		yes	Class 1	Class 1	Class 1	Class 2	N/C	N/C	N/C	N/C	N/C	N/C
			39	SAE/T13 Triple 75FPM Ph1 Color 1 Alternately Color 4		yes	N/C	N/C	N/C	N/C	N/C	N/C	N/C	N/C	N/C	N/C
			40	SAE/T13 Triple 75FPM Ph2 Color 1 Alternately Color 4		yes	N/C	N/C	N/C	N/C	N/C	N/C	N/C	N/C	N/C	N/C
		21	41	SAE/T13 Triple 75FPM Ph1 Color 2 Synchronous Color 4		yes	Class 1	Class 1	Class 1	Class 2	N/C	N/C	N/C	N/C	N/C	N/C
		22	42	SAE/T13 Triple 75FPM Ph2 Color 2 Synchronous Color 4		yes	Class 1	Class 1	Class 1	Class 2	N/C	N/C	N/C	N/C	N/C	N/C
	23	23	43	SAE/T13 Triple 38FPM Ph1 (Color 1 Synchronous Color 3) Alternately (Color 2 Synchronous Color 4)	E	yes	N/C	N/C	N/C	N/C	N/C	N/C	N/C	N/C	N/C	N/C
	24	24	44	SAE/T13 Triple 38FPM Ph2 (Color 1 Synchronous Color 3) Alternately (Color 2 Synchronous Color 4)		yes	N/C	N/C	N/C	N/C	N/C	N/C	N/C	N/C	N/C	N/C
	25	25	45	SAE/T13 Triple 38FPM (Color 1 Alternately Color 2) Alternately (Color 3 Alternately Color 4)		yes	N/C	N/C	N/C	N/C	N/C	N/C	N/C	N/C	N/C	N/C
6	26		46	SAE/T13 Quad 75FPM Ph1 Color 1 Synchronous Color 3	A	yes	Class 1	Class 1	Class 1	Class 2	N/C	N/C	N/C	N/C	N/C	N/C
	27		47	SAE/T13 Quad 75FPM Ph2 Color 1 Synchronous Color 3		yes	Class 1	Class 1	Class 1	Class 2	N/C	N/C	N/C	N/C	N/C	N/C
			48	SAE/T13 Quad 75FPM Ph1 Color 1 Alternately Color 4		yes	N/C	N/C	N/C	N/C	N/C	N/C	N/C	N/C	N/C	N/C
			49	SAE/T13 Quad 75FPM Ph2 Color 1 Alternately Color 4		yes	N/C	N/C	N/C	N/C	N/C	N/C	N/C	N/C	N/C	N/C
		26	50	SAE/T13 Quad 75FPM Ph1 Color 2 Synchronous Color 4		yes	Class 1	Class 1	Class 1	Class 2	N/C	N/C	N/C	N/C	N/C	N/C
		27	51	SAE/T13 Quad 75FPM Ph2 Color 2 Synchronous Color 4		yes	Class 1	Class 1	Class 1	Class 2	N/C	N/C	N/C	N/C	N/C	N/C
	28	28	52	SAE/T13 Quad 38FPM Ph1 (Color 1 Synchronous Color 3) Alternately (Color 2 Synchronous Color 4)	E	yes	N/C	N/C	N/C	N/C	N/C	N/C	N/C	N/C	N/C	N/C
	29	29	53	SAE/T13 Quad 38FPM Ph2 (Color 1 Synchronous Color 3) Alternately (Color 2 Synchronous Color 4)		yes	N/C	N/C	N/C	N/C	N/C	N/C	N/C	N/C	N/C	N/C
	30	30	54	SAE/T13 Quad 38FPM (Color 1 Alternately Color 2) Alternately (Color 3 Alternately Color 4)		yes	N/C	N/C	N/C	N/C	N/C	N/C	N/C	N/C	N/C	N/C

DUAL COLOR DIRECTIONAL [CD3802 HINVII)

Pattern	LED Color 1 & Color 3 Red wire	LED Color 2 & Color 4 White wire	LED Color 1 & Color 3 LED Color 2 & Color 4 Red & White wire	PATTERNS	Mark	SYNC.	SAE J595				CA T13			ECE R65		
							RED	AMBER	BLUE	WHITE	RED	AMBER	BLUE	RED	AMBER	BLUE
7	31		55	ECER65/SAE Quad 120FPM Ph1 Color 1 Synchronous Color 3	B	yes	Class 1	Class 1	Class 1	Class 2	N/C	N/C	N/C	N/C	N/C	N/C
	32		56	ECER65/SAE Quad 120FPM Ph2 Color 1 Synchronous Color 3		yes	Class 1	Class 1	Class 1	Class 2	N/C	N/C	N/C	N/C	N/C	N/C
			57	ECER65/SAE Quad 60FPM Ph1 Color 1 Alternately Color 4		yes	N/C	N/C	N/C	N/C	N/C	N/C	N/C	N/C	N/C	N/C
			58	ECER65/SAE Quad 120FPM Ph2 Color 1 Alternately Color 4		yes	N/C	N/C	N/C	N/C	N/C	N/C	N/C	N/C	N/C	N/C
		31	59	ECER65/SAE Quad 120FPM Ph1 Color 2 Synchronous Color 4		yes	Class 1	Class 1	Class 1	Class 2	N/C	N/C	N/C	N/C	N/C	N/C
		32	60	ECER65/SAE Quad 120FPM Ph2 Color 2 Synchronous Color 4		yes	Class 1	Class 1	Class 1	Class 2	N/C	N/C	N/C	N/C	N/C	N/C
	33	33	61	ECER65/SAE Quad 60FPM Ph1 (Color 1 Synchronous Color 3) Alternately (Color 2 Synchronous Color 4)	F	yes	N/C	N/C	N/C	N/C	N/C	N/C	N/C	N/C	N/C	N/C
	34	34	62	ECER65/SAE Quad 60FPM Ph2 (Color 1 Synchronous Color 3) Alternately (Color 2 Synchronous Color 4)		yes	N/C	N/C	N/C	N/C	N/C	N/C	N/C	N/C	N/C	N/C
	35	35	63	ECER65/SAE Quad 60FPM (Color 1 Alternately Color 2) Alternately (Color 3 Alternately Color 4)		yes	N/C	N/C	N/C	N/C	N/C	N/C	N/C	N/C	N/C	N/C
8			64	Modulation (Color 1 Synchronous Color 3) Alternately (Color 2 Synchronous Color 4)	N/A	no	N/C	N/C	N/C	N/C	N/C	N/C	N/C	N/C	N/C	N/C
9			65	2 Double,2 Quad (Color 1 Synchronous Color 3) Alternately (Color 2 Synchronous Color 4)		no	N/C	N/C	N/C	N/C	N/C	N/C	N/C	N/C	N/C	N/C
10			66	4 Single,2 Triple (Color 1 Synchronous Color 3) Alternately (Color 2 Synchronous Color 4)		no	N/C	N/C	N/C	N/C	N/C	N/C	N/C	N/C	N/C	N/C
11			67	1Doube 1Triple 1Quad (Color 1 Synchronous Color 3) Alternately (Color 2 Synchronous Color 4)		no	N/C	N/C	N/C	N/C	N/C	N/C	N/C	N/C	N/C	N/C
12	36-Default		68-Default	Steady burn-Color 1 & 3		no	N/C	N/C	N/C	N/C	N/C	N/C	N/C	N/C	N/C	N/C
		36-Default	69	Steady burn-Color 2 & 4		no	N/C	N/C	N/C	N/C	N/C	N/C	N/C	N/C	N/C	N/C

Wire Function

WIRE	FUNCTION
RED	Positive,Colors 1 & 3
WHITE	Positive,Colors 2 & 4
RED & WHITE	Positive,(Colors 1 & 3) & (Colors 2 & 4)
BLACK	Negative
BLUE	Pattern Select to Negative
YELLOW	Synchronized Function

Apply Blue to Black wire:

PUSH TIMES	FUNCTION
0 ~ 1 sec.	next pattern
1 ~ 3 sec.	previous pattern
3 ~ 5 sec.	factory default pattern
5 ~ sec.	last pattern

TRI-COLOR DIRECTIONAL [CD3802 HINVII] Flash Pattern Chart

PATTERN	Group 1(Red wire)							Group 2(White wire)							Group 3(Red & White wire)							FLASH PATTERN	Mark	SYNC.	SAE J595				CA T13			ECE R65		
	Mode1 Color1	Mode2 Color2	Mode3 Color3	Mode4 Color 1 & 2	Mode5 Color 1 & 3	Mode6 Color 2 & 3	Mode7 Color 1&2&3	Mode1 Color1	Mode2 Color2	Mode3 Color3	Mode4 Color 1 & 2	Mode5 Color 1 & 3	Mode6 Color 2 & 3	Mode7 Color 1&2&3	Mode1 Color1	Mode2 Color2	Mode3 Color3	Mode4 Color 1 & 2	Mode5 Color 1 & 3	Mode6 Color 2 & 3	Mode7 Color 1&2&3				RED	AMBER	BLUE	WHITE	RED	AMBER	BLUE	RED	AMBER	BLUE
1	1							1							1							Single 75FPM Ph1 Color 1	A	yes	class 1	class 2	class 1	class 2	N/C	N/C	N/C	N/C	N/C	N/C
	2							2							2							Single 75FPM Ph2 Color 1		yes	class 1	class 2	class 1	class 2	N/C	N/C	N/C	N/C	N/C	N/C
		1							1							1						Single 75FPM Ph1 Color 2		yes	class 1	class 2	class 1	class 2	N/C	N/C	N/C	N/C	N/C	N/C
		2							2							2						Single 75FPM Ph2 Color 2		yes	class 1	class 2	class 1	class 2	N/C	N/C	N/C	N/C	N/C	N/C
			1							1							1					Single 75FPM Ph1 Color 3		yes	class 1	class 1	class 1	class 1	N/C	N/C	N/C	N/C	N/C	N/C
			2							2							2					Single 75FPM Ph2 Color 3		yes	class 1	class 1	class 1	class 1	N/C	N/C	N/C	N/C	N/C	N/C
				1							1							1				Single 75FPM Ph1 Color 1 Alternately Color 2		yes	N/C	N/C	N/C	N/C	N/C	N/C	N/C	N/C	N/C	N/C
				2							2							2				Single 75FPM Ph2 Color 1 Alternately Color 2		yes	N/C	N/C	N/C	N/C	N/C	N/C	N/C	N/C	N/C	N/C
					1							1							1			Single 75FPM Ph1 Color 1 Alternately Color 3		yes	N/C	N/C	N/C	N/C	N/C	N/C	N/C	N/C	N/C	N/C
					2							2							2			Single 75FPM Ph2 Color 1 Alternately Color 3		yes	N/C	N/C	N/C	N/C	N/C	N/C	N/C	N/C	N/C	N/C
						1							1							1		Single 75FPM Ph1 Color 2 Alternately Color 3		yes	N/C	N/C	N/C	N/C	N/C	N/C	N/C	N/C	N/C	N/C
						2							2							2		Single 75FPM Ph2 Color 2 Alternately Color 3		yes	N/C	N/C	N/C	N/C	N/C	N/C	N/C	N/C	N/C	N/C
							1							1							1	Single 38FPM Ph1 Color 1 Alternately Color 2 Alternately Color 3	E	yes	N/C	N/C	N/C	N/C	N/C	N/C	N/C	N/C	N/C	N/C
							2							2							2	Single 38FPM Ph2 Color 1 Alternately Color 2 Alternately Color 3		yes	N/C	N/C	N/C	N/C	N/C	N/C	N/C	N/C	N/C	N/C
2	3							3							3							Single 120FPM Ph1 Color 1	B	yes	class 1	class 1	class 1	class 2	N/C	N/C	N/C	class 1	class 1	class 1
	4							4							4							Single 120FPM Ph2 Color 1		yes	class 1	class 1	class 1	class 2	N/C	N/C	N/C	class 1	class 1	class 1
		3							3							3						Single 120FPM Ph1 Color 2		yes	class 1	class 1	class 1	class 2	N/C	N/C	N/C	class 1	class 1	class 1
		4							4							4						Single 120FPM Ph2 Color 2		yes	class 1	class 1	class 1	class 2	N/C	N/C	N/C	class 1	class 1	class 1
			3							3							3					Single 120FPM Ph1 Color 3		yes	class 1	class 1	class 1	class 1	N/C	N/C	N/C	class 1	class 1	class 1
			4							4							4					Single 120FPM Ph2 Color 3		yes	class 1	class 1	class 1	class 1	N/C	N/C	N/C	class 1	class 1	class 1
				3							3							3				Single 120FPM Ph1 Color 1 Alternately Color 2		yes	N/C	N/C	N/C	N/C	N/C	N/C	N/C	N/C	N/C	N/C
				4							4							4				Single 120FPM Ph2 Color 1 Alternately Color 2		yes	N/C	N/C	N/C	N/C	N/C	N/C	N/C	N/C	N/C	N/C
					3							3							3			Single 120FPM Ph1 Color 1 Alternately Color 3		yes	N/C	N/C	N/C	N/C	N/C	N/C	N/C	N/C	N/C	N/C
					4							4							4			Single 120FPM Ph2 Color 1 Alternately Color 3		yes	N/C	N/C	N/C	N/C	N/C	N/C	N/C	N/C	N/C	N/C
						3							3							3		Single 120FPM Ph1 Color 2 Alternately Color 3		yes	N/C	N/C	N/C	N/C	N/C	N/C	N/C	N/C	N/C	N/C
						4							4							4		Single 120FPM Ph2 Color 2 Alternately Color 3		yes	N/C	N/C	N/C	N/C	N/C	N/C	N/C	N/C	N/C	N/C
							3							3							3	Single 60FPM Ph1 Color 1 Alternately Color 2 Alternately Color 3	F	yes	N/C	N/C	N/C	N/C	N/C	N/C	N/C	N/C	N/C	N/C
							4							4							4	Single 60FPM Ph2 Color 1 Alternately Color 2 Alternately Color 3		yes	N/C	N/C	N/C	N/C	N/C	N/C	N/C	N/C	N/C	N/C
3	5							5							5							Single 375FPM Ph1 Color 1	D	yes	N/C	N/C	N/C	N/C	N/C	N/C	N/C	N/C	N/C	N/C
	6							6							6							Single 375FPM Ph2 Color 1		yes	N/C	N/C	N/C	N/C	N/C	N/C	N/C	N/C	N/C	N/C
		5							5							5						Single 375FPM Ph1 Color 2		yes	N/C	N/C	N/C	N/C	N/C	N/C	N/C	N/C	N/C	N/C
		6							6							6						Single 375FPM Ph2 Color 2		yes	N/C	N/C	N/C	N/C	N/C	N/C	N/C	N/C	N/C	N/C
			5							5							5					Single 375FPM Ph1 Color 3		yes	N/C	N/C	N/C	N/C	N/C	N/C	N/C	N/C	N/C	N/C
			6							6							6					Single 375FPM Ph2 Color 3		yes	N/C	N/C	N/C	N/C	N/C	N/C	N/C	N/C	N/C	N/C
				5							5							5				Single 375FPM Ph1 Color 1 Alternately Color 2		yes	N/C	N/C	N/C	N/C	N/C	N/C	N/C	N/C	N/C	N/C
				6							6							6				Single 375FPM Ph2 Color 1 Alternately Color 2		yes	N/C	N/C	N/C	N/C	N/C	N/C	N/C	N/C	N/C	N/C
					5							5							5			Single 375FPM Ph1 Color 1 Alternately Color 3		yes	N/C	N/C	N/C	N/C	N/C	N/C	N/C	N/C	N/C	N/C
					6							6							6			Single 375FPM Ph2 Color 1 Alternately Color 3		yes	N/C	N/C	N/C	N/C	N/C	N/C	N/C	N/C	N/C	N/C
						5							5							5		Single 375FPM Ph1 Color 2 Alternately Color 3		yes	N/C	N/C	N/C	N/C	N/C	N/C	N/C	N/C	N/C	N/C
						6							6							6		Single 375FPM Ph2 Color 2 Alternately Color 3		yes	N/C	N/C	N/C	N/C	N/C	N/C	N/C	N/C	N/C	N/C
							5							5							5	Single 187FPM Ph1 Color 1 Alternately Color 2 Alternately Color 3	H	yes	N/C	N/C	N/C	N/C	N/C	N/C	N/C	N/C	N/C	N/C
							6							6							6	Single 187FPM Ph2 Color 1 Alternately Color 2 Alternately Color 3		yes	N/C	N/C	N/C	N/C	N/C	N/C	N/C	N/C	N/C	N/C
4	7							7							7							Double 75FPM Ph1 Color 1	A	yes	class 1	class 1	class 1	class 2	N/C	N/C	N/C	N/C	N/C	N/C
	8							8							8							Double 75FPM Ph2 Color 1		yes	class 1	class 1	class 1	class 2	N/C	N/C	N/C	N/C	N/C	N/C
		7							7							7						Double 75FPM Ph1 Color 2		yes	class 1	class 1	class 1	class 2	N/C	N/C	N/C	N/C	N/C	N/C
		8							8							8						Double 75FPM Ph2 Color 2		yes	class 1	class 1	class 1	class 2	N/C	N/C	N/C	N/C	N/C	N/C
			7							7							7					Double 75FPM Ph1 Color 3		yes	class 1	class 1	class 1	class 1	N/C	N/C	N/C	N/C	N/C	N/C
			8							8							8					Double 75FPM Ph2 Color 3		yes	class 1	class 1	class 1	class 1	N/C	N/C	N/C	N/C	N/C	N/C
				7							7							7				Double 75FPM Ph1 Color 1 Alternately Color 2		yes	N/C	N/C	N/C	N/C	N/C	N/C	N/C	N/C	N/C	N/C
				8							8							8				Double 75FPM Ph2 Color 1 Alternately Color 2		yes	N/C	N/C	N/C	N/C	N/C	N/C	N/C	N/C	N/C	N/C
					7							7							7			Double 75FPM Ph1 Color 1 Alternately Color 3		yes	N/C	N/C	N/C	N/C	N/C	N/C	N/C	N/C	N/C	N/C
					8							8							8			Double 75FPM Ph2 Color 1 Alternately Color 3		yes	N/C	N/C	N/C	N/C	N/C	N/C	N/C	N/C	N/C	N/C
						7							7							7		Double 75FPM Ph1 Color 2 Alternately Color 3		yes	N/C	N/C	N/C	N/C	N/C	N/C	N/C	N/C	N/C	N/C
						8							8							8		Double 75FPM Ph2 Color 2 Alternately Color 3		yes	N/C	N/C	N/C	N/C	N/C	N/C	N/C	N/C	N/C	N/C
							7							7							7	Double 38FPM Ph1 Color 1 Alternately Color 2 Alternately Color 3	E	yes	N/C	N/C	N/C	N/C	N/C	N/C	N/C	N/C	N/C	N/C
							8							8							8	Double 38FPM Ph2 Color 1 Alternately Color 2 Alternately Color 3		yes	N/C	N/C	N/C	N/C	N/C	N/C	N/C	N/C	N/C	N/C
5	9							9							9							Double 120FPM Ph1 Color 1	B	yes	class 1	class 2	class 1	class 2	N/C	N/C	N/C	class 1	class 1	class 1
	10							10							10							Double 120FPM Ph2 Color 1		yes	class 1	class 2	class 1	class 2	N/C	N/C	N/C	class 1	class 1	class 1
		9							9							9						Double 120FPM Ph1 Color 2		yes	class 1	class 2	class 1	class 2	N/C	N/C	N/C	class 1	class 1	class 1
		10							10							10						Double 120FPM Ph2 Color 2		yes	class 1	class 2	class 1	class 2	N/C	N/C	N/C	class 1	class 1	class 1
			9							9							9					Double 120FPM Ph1 Color 3		yes	class 1	class 1	class 1	class 1	N/C	N/C	N/C	class 1	class 1	class 1
			10							10							10					Double 120FPM Ph2 Color 3		yes	class 1	class 1	class 1	class 1	N/C	N/C	N/C	class 1	class 1	class 1
				9							9							9				Double 120FPM Ph1 Color 1 Alternately Color 2		yes	N/C	N/C	N/C	N/C	N/C	N/C	N/C	N/C	N/C	N/C
				10							10							10				Double 120FPM Ph2 Color 1 Alternately Color 2		yes	N/C	N/C	N/C	N/C	N/C	N/C	N/C	N/C	N/C	N/C
					9							9							9			Double 120FPM Ph1 Color 1 Alternately Color 3		yes	N/C	N/C	N/C	N/C	N/C	N/C	N/C	N/C	N/C	N/C
					10							10							10			Double 120FPM Ph2 Color 1 Alternately Color 3		yes	N/C	N/C	N/C	N/C	N/C	N/C	N/C	N/C	N/C	N/C
						9							9							9		Double 120FPM Ph1 Color 2 Alternately Color 3		yes	N/C	N/C	N/C	N/C	N/C	N/C	N/C	N/C	N/C	N/C
						10							10							10		Double 120FPM Ph2 Color 2 Alternately Color 3		yes	N/C	N/C	N/C	N/C	N/C	N/C	N/C	N/C	N/C	N/C
							9							9							9	Double 60FPM Ph1 Color 1 Alternately Color 2 Alternately Color 3	F	yes	N/C	N/C	N/C	N/C	N/C	N/C	N/C	N/C	N/C	N/C
							10							10							10	Double 60FPM Ph2 Color 1 Alternately Color 2 Alternately Color 3		yes	N/C	N/C	N/C	N/C	N/C	N/C	N/C	N/C	N/C	N/C

TRI-COLOR DIRECTIONAL [CD3802 HINVII] Flash Pattern Chart

PATTERN	Group 1(Red wire)							Group 2(White wire)							Group 3(Red & White wire)							FLASH PATTERN	Mark	SYNC.	SAE J595				CA T13			ECE R65		
	Mode1 Color1	Mode2 Color2	Mode3 Color3	Mode4 Color 1 & 2	Mode5 Color 1 & 3	Mode6 Color 2 & 3	Mode7 Color 1&2&3	Mode1 Color1	Mode2 Color2	Mode3 Color3	Mode4 Color 1 & 2	Mode5 Color 1 & 3	Mode6 Color 2 & 3	Mode7 Color 1&2&3	Mode1 Color1	Mode2 Color2	Mode3 Color3	Mode4 Color 1 & 2	Mode5 Color 1 & 3	Mode6 Color 2 & 3	Mode7 Color 1&2&3				RED	AMBER	BLUE	WHITE	RED	AMBER	BLUE	RED	AMBER	BLUE
6	11							11							11							Triple 75FPM Ph1 Color 1	A	yes	class 1	class 1	class 1	class 2	class B	N/C	class B	N/C	N/C	N/C
	12							12							12							Triple 75FPM Ph2 Color 1		yes	class 1	class 1	class 1	class 2	class B	N/C	class B	N/C	N/C	N/C
		11							11							11						Triple 75FPM Ph1 Color 2		yes	class 1	class 1	class 1	class 2	class B	N/C	class B	N/C	N/C	N/C
		12							12							12						Triple 75FPM Ph2 Color 2		yes	class 1	class 1	class 1	class 2	class B	N/C	class B	N/C	N/C	N/C
			11							11							11					Triple 75FPM Ph1 Color 3		yes	class 1	class 1	class 1	class 1	class B	class B	class B	N/C	N/C	N/C
			12							12							12					Triple 75FPM Ph2 Color 3		yes	class 1	class 1	class 1	class 1	class B	class B	class B	N/C	N/C	N/C
				11							11							11				Triple 75FPM Ph1 Color 1 Alternately Color 2		yes	N/C	N/C	N/C	N/C	N/C	N/C	N/C	N/C	N/C	N/C
				12							12							12				Triple 75FPM Ph2 Color 1 Alternately Color 2		yes	N/C	N/C	N/C	N/C	N/C	N/C	N/C	N/C	N/C	N/C
					11							11							11			Triple 75FPM Ph1 Color 1 Alternately Color 3		yes	N/C	N/C	N/C	N/C	N/C	N/C	N/C	N/C	N/C	N/C
					12							12							12			Triple 75FPM Ph2 Color 1 Alternately Color 3		yes	N/C	N/C	N/C	N/C	N/C	N/C	N/C	N/C	N/C	N/C
						11							11							11		Triple 75FPM Ph1 Color 2 Alternately Color 3		yes	N/C	N/C	N/C	N/C	N/C	N/C	N/C	N/C	N/C	N/C
						12							12							12		Triple 75FPM Ph2 Color 2 Alternately Color 3		yes	N/C	N/C	N/C	N/C	N/C	N/C	N/C	N/C	N/C	N/C
							11							11							11	Triple 38FPM Ph1 Color 1 Alternately Color 2 Alternately Color 3	E	yes	N/C	N/C	N/C	N/C	N/C	N/C	N/C	N/C	N/C	N/C
							12							12							12	Triple 38FPM Ph2 Color 1 Alternately Color 2 Alternately Color 3		yes	N/C	N/C	N/C	N/C	N/C	N/C	N/C	N/C	N/C	N/C
7	13							13							13							Quad 75FPM Ph1 Color 1	A	yes	class 1	class 2	class 1	class 2	N/C	N/C	N/C	N/C	N/C	N/C
	14							14							14							Quad 75FPM Ph2 Color 1		yes	class 1	class 2	class 1	class 2	N/C	N/C	N/C	N/C	N/C	N/C
		13							13							13						Quad 75FPM Ph1 Color 2		yes	class 1	class 2	class 1	class 2	N/C	N/C	N/C	N/C	N/C	N/C
		14							14							14						Quad 75FPM Ph2 Color 2		yes	class 1	class 2	class 1	class 2	N/C	N/C	N/C	N/C	N/C	N/C
			13							13							13					Quad 75FPM Ph1 Color 3		yes	class 1	class 1	class 1	class 1	N/C	N/C	N/C	N/C	N/C	N/C
			14							14							14					Quad 75FPM Ph2 Color 3		yes	class 1	class 1	class 1	class 1	N/C	N/C	N/C	N/C	N/C	N/C
				13							13							13				Quad 75FPM Ph1 Color 1 Alternately Color 2		yes	N/C	N/C	N/C	N/C	N/C	N/C	N/C	N/C	N/C	N/C
				14							14							14				Quad 75FPM Ph2 Color 1 Alternately Color 2		yes	N/C	N/C	N/C	N/C	N/C	N/C	N/C	N/C	N/C	N/C
					13							13							13			Quad 75FPM Ph1 Color 1 Alternately Color 3		yes	N/C	N/C	N/C	N/C	N/C	N/C	N/C	N/C	N/C	N/C
					14							14							14			Quad 75FPM Ph2 Color 1 Alternately Color 3		yes	N/C	N/C	N/C	N/C	N/C	N/C	N/C	N/C	N/C	N/C
						13							13							13		Quad 75FPM Ph1 Color 2 Alternately Color 3		yes	N/C	N/C	N/C	N/C	N/C	N/C	N/C	N/C	N/C	N/C
						14							14							14		Quad 75FPM Ph2 Color 2 Alternately Color 3		yes	N/C	N/C	N/C	N/C	N/C	N/C	N/C	N/C	N/C	N/C
							13							13							13	Quad 38FPM Ph1 Color 1 Alternately Color 2 Alternately Color 3	E	yes	N/C	N/C	N/C	N/C	N/C	N/C	N/C	N/C	N/C	N/C
							14							14							14	Quad 38FPM Ph2 Color 1 Alternately Color 2 Alternately Color 3		yes	N/C	N/C	N/C	N/C	N/C	N/C	N/C	N/C	N/C	N/C
8	15							15							15							Quad 150FPM Ph1 Color 1	C	yes	class 1	class 2	class 1	class 2	N/C	N/C	N/C	class 1	class 1	class 1
	16							16							16							Quad 150FPM Ph2 Color 1		yes	class 1	class 2	class 1	class 2	N/C	N/C	N/C	class 1	class 1	class 1
		15							15							15						Quad 150FPM Ph1 Color 2		yes	class 1	class 2	class 1	class 2	N/C	N/C	N/C	class 1	class 1	class 1
		16							16							16						Quad 150FPM Ph2 Color 2		yes	class 1	class 2	class 1	class 2	N/C	N/C	N/C	class 1	class 1	class 1
			15							15							15					Quad 150FPM Ph1 Color 3		yes	class 1	class 1	class 1	class 1	N/C	N/C	N/C	class 1	class 1	class 1
			16							16							16					Quad 150FPM Ph2 Color 3		yes	class 1	class 1	class 1	class 1	N/C	N/C	N/C	class 1	class 1	class 1
				15							15							15				Quad 150FPM Ph1 Color 1 Alternately Color 2		yes	N/C	N/C	N/C	N/C	N/C	N/C	N/C	N/C	N/C	N/C
				16							16							16				Quad 150FPM Ph2 Color 1 Alternately Color 2		yes	N/C	N/C	N/C	N/C	N/C	N/C	N/C	N/C	N/C	N/C
					15							15							15			Quad 150FPM Ph1 Color 1 Alternately Color 3		yes	N/C	N/C	N/C	N/C	N/C	N/C	N/C	N/C	N/C	N/C
					16							16							16			Quad 150FPM Ph2 Color 1 Alternately Color 3		yes	N/C	N/C	N/C	N/C	N/C	N/C	N/C	N/C	N/C	N/C
						15							15							15		Quad 150FPM Ph1 Color 2 Alternately Color 3		yes	N/C	N/C	N/C	N/C	N/C	N/C	N/C	N/C	N/C	N/C
						16							16							16		Quad 150FPM Ph2 Color 2 Alternately Color 3		yes	N/C	N/C	N/C	N/C	N/C	N/C	N/C	N/C	N/C	N/C
							15							15							15	Quad 75FPM Ph1 Color 1 Alternately Color 2 Alternately Color 3	A	yes	N/C	N/C	N/C	N/C	N/C	N/C	N/C	N/C	N/C	N/C
							16							16							16	Quad 75FPM Ph2 Color 1 Alternately Color 2 Alternately Color 3		yes	N/C	N/C	N/C	N/C	N/C	N/C	N/C	N/C	N/C	N/C
9	17							17							17							CA T13 Single Flash 75FPM Color 1	N/A	no	class 1	class 1	class 1	class 1	class B	N/C	class B	N/C	N/C	N/C
		17							17							17						CA T13 Single Flash 75FPM Color 2		no	class 1	class 1	class 1	class 1	class B	N/C	class B	N/C	N/C	N/C
			17							17							17					CA T13 Single Flash 75FPM Color 3		no	class 1	class 1	class 1	class 1	class B	class B	class B	N/C	N/C	N/C
10	18							18							18							CA T13 Double Flash 75FPM Color 1		no	class 1	class 1	class 1	class 1	class B	N/C	class B	N/C	N/C	N/C
		18							18							18						CA T13 Double Flash 75FPM Color 2		no	class 1	class 1	class 1	class 1	class B	N/C	class B	N/C	N/C	N/C
			18							18							18					CA T13 Double Flash 75FPM Color 3		no	class 1	class 1	class 1	class 1	class B	class B	class B	N/C	N/C	N/C
11	19							19							19							NFPA-Quad Flash 75FPM Color 1		no	class 1	class 1	class 1	class 1	class B	N/C	class B	N/C	N/C	N/C
		19							19							19						NFPA-Quad Flash 75FPM Color 2		no	class 1	class 1	class 1	class 1	class B	N/C	class B	N/C	N/C	N/C
			19							19							19					NFPA-Quad Flash 75FPM Color 3		no	class 1	class 1	class 1	class 1	class B	class B	class B	N/C	N/C	N/C
12	20							20							20							ModuFlash sim. Color 1		no	N/C	N/C	N/C	N/C	N/C	N/C	N/C	N/C	N/C	N/C
		20							20							20						ModuFlash sim. Color 2		no	N/C	N/C	N/C	N/C	N/C	N/C	N/C	N/C	N/C	N/C
			20							20							20					ModuFlash sim. Color 3		no	N/C	N/C	N/C	N/C	N/C	N/C	N/C	N/C	N/C	N/C
13	21							21							21							2 Double Flash,2 Quad Flash Color 1		no	N/C	N/C	N/C	N/C	N/C	N/C	N/C	N/C	N/C	N/C
		21							21							21						2 Double Flash,2 Quad Flash Color 2		no	N/C	N/C	N/C	N/C	N/C	N/C	N/C	N/C	N/C	N/C
			21							21							21					2 Double Flash,2 Quad Flash Color 3		no	N/C	N/C	N/C	N/C	N/C	N/C	N/C	N/C	N/C	N/C
14	22							22							22							4 Single Flash ,2 Triple Flash Color 1		no	N/C	N/C	N/C	N/C	N/C	N/C	N/C	N/C	N/C	N/C
		22							22							22						4 Single Flash ,2 Triple Flash Color 2		no	N/C	N/C	N/C	N/C	N/C	N/C	N/C	N/C	N/C	N/C
			22							22							22					4 Single Flash ,2 Triple Flash Color 3		no	N/C	N/C	N/C	N/C	N/C	N/C	N/C	N/C	N/C	N/C
15	23							23							23							Autorun Color 1		no	N/C	N/C	N/C	N/C	N/C	N/C	N/C	N/C	N/C	N/C
		23							23							23						Autorun Color 2		no	N/C	N/C	N/C	N/C	N/C	N/C	N/C	N/C	N/C	N/C
			23							23							23					Autorun Color 3		no	N/C	N/C	N/C	N/C	N/C	N/C	N/C	N/C	N/C	N/C
16	24-Default							24-Default							24-Default							steady burn Color 1		no	N/C	N/C	N/C	N/C	N/C	N/C	N/C	N/C	N/C	N/C
		24-Default							24-Default							24-Default						steady burn Color 2		no	N/C	N/C	N/C	N/C	N/C	N/C	N/C	N/C	N/C	N/C
			24-Default							24-Default							24-Default					steady burn Color 3		no	N/C	N/C	N/C	N/C	N/C	N/C	N/C	N/C	N/C	N/C

Wire Function

WIRE	FUNCTION
RED	Group 1 to Positive
WHITE	Group 2 to Positive
RED & WHITE	Group 3 to Positive
BLACK	Negative
BLUE	Pattern Select to Negative
YELLOW	Synchronized Function
GREEN	Mode Select to Negative

Apply Green to Black wire:

MODE1	Color1
MODE2	Color2
MODE3	Color3
MODE4	Color 1&2
MODE5	Color 1&3
MODE6	Color 2&3
MODE7	Color 1&2&3

Apply Blue to Black wire:

PUSH TIMES	FUNCTION
0 ~ 1 sec.	next pattern
1 ~ 3 sec.	previous pattern
3 ~ 5 sec.	factory default pattern
5 ~ sec.	last pattern

Quad-COLOR DIRECTIONAL [CD3802xxxx] Flash Pattern Chart

PATTERN	Group 1 (Red wire)	Group 2 (Green wire)	Group 3 (Orange wire)	Group 4 (White wire)	Group 5 (Red+Green wire)	Group 6 (Red+Orange wire)	Group 7 (Red+White wire)	Group 8 (Green+Orange wire)	Group 9 (Green+White wire)	Group 10 (Orange+White wire)	Group 11 (Red+Green+Orange wire)	Group 12 (Red+Green+White wire)	Group 13 (Red+Orange+White wire)	Group 14 (Green+Orange+White wire)	Group 15 (Red+Green+Orange+White wire)	PATTERNS	Mark	SYNC.	SAE J595				CA T13			ECE R65		
	Color 1	Color 2	Color 3	Color 4	Color 1 & 2	Color 1 & 3	Color 1 & 4	Color 2 & 3	Color 2 & 4	Color 3 & 4	Color 1 & 2 & 3	Color 1 & 2 & 4	Color 1 & 3 & 4	Color 2 & 3 & 4	Color 1 & 2 & 3 & 4				RED	AMBER	BLUE	WHITE	RED	AMBER	BLUE	RED	AMBER	BLUE
1	1															Single 75FPM Ph1 Color 1	A	yes	Class 1	Class 1	Class 1	Class 1	Class B	Class B	Class B	N/C	N/C	N/C
	2															Single 75FPM Ph2 Color 1		yes	Class 1	Class 1	Class 1	Class 1	Class B	Class B	Class B	N/C	N/C	N/C
		1														Single 75FPM Ph1 Color 2		yes	Class 1	Class 1	Class 1	Class 1	Class B	Class B	Class B	N/C	N/C	N/C
		2														Single 75FPM Ph2 Color 2		yes	Class 1	Class 1	Class 1	Class 1	Class B	Class B	Class B	N/C	N/C	N/C
			1													Single 75FPM Ph1 Color 3		yes	Class 1	Class 1	Class 1	Class 1	Class B	Class B	Class B	N/C	N/C	N/C
			2													Single 75FPM Ph2 Color 3		yes	Class 1	Class 1	Class 1	Class 1	Class B	Class B	Class B	N/C	N/C	N/C
				1												Single 75FPM Ph1 Color 4		yes	Class 1	Class 1	Class 1	Class 1	Class B	Class B	Class B	N/C	N/C	N/C
				2												Single 75FPM Ph2 Color 4		yes	Class 1	Class 1	Class 1	Class 1	Class B	Class B	Class B	N/C	N/C	N/C
					1											Single 38FPM Ph1 Color 1 Alternately Color 2	E	yes	N/C	N/C	N/C	N/C	N/C	N/C	N/C	N/C	N/C	N/C
					2											Single 38FPM Ph2 Color 1 Alternately Color 2		yes	N/C	N/C	N/C	N/C	N/C	N/C	N/C	N/C	N/C	N/C
						1										Single 38FPM Ph1 Color 1 Alternately Color 3		yes	N/C	N/C	N/C	N/C	N/C	N/C	N/C	N/C	N/C	N/C
						2										Single 38FPM Ph2 Color 1 Alternately Color 3		yes	N/C	N/C	N/C	N/C	N/C	N/C	N/C	N/C	N/C	N/C
							1									Single 38FPM Ph1 Color 1 Alternately Color 4		yes	N/C	N/C	N/C	N/C	N/C	N/C	N/C	N/C	N/C	N/C
							2									Single 38FPM Ph2 Color 1 Alternately Color 4		yes	N/C	N/C	N/C	N/C	N/C	N/C	N/C	N/C	N/C	N/C
								1								Single 38FPM Ph1 Color 2 Alternately Color 3		yes	N/C	N/C	N/C	N/C	N/C	N/C	N/C	N/C	N/C	N/C
								2								Single 38FPM Ph2 Color 2 Alternately Color 3		yes	N/C	N/C	N/C	N/C	N/C	N/C	N/C	N/C	N/C	N/C
									1							Single 38FPM Ph1 Color 2 Alternately Color 4		yes	N/C	N/C	N/C	N/C	N/C	N/C	N/C	N/C	N/C	N/C
									2							Single 38FPM Ph2 Color 2 Alternately Color 4		yes	N/C	N/C	N/C	N/C	N/C	N/C	N/C	N/C	N/C	N/C
										1						Single 38FPM Ph1 Color 3 Alternately Color 4		yes	N/C	N/C	N/C	N/C	N/C	N/C	N/C	N/C	N/C	N/C
										2						Single 38FPM Ph2 Color 3 Alternately Color 4		yes	N/C	N/C	N/C	N/C	N/C	N/C	N/C	N/C	N/C	N/C
											1					Single 25FPM Ph1 Color 1 Alternately Color 2 Alternately Color 3	G	yes	N/C	N/C	N/C	N/C	N/C	N/C	N/C	N/C	N/C	N/C
											2					Single 25FPM Ph2 Color 1 Alternately Color 2 Alternately Color 3		yes	N/C	N/C	N/C	N/C	N/C	N/C	N/C	N/C	N/C	N/C
												1				Single 25FPM Ph1 Color 1 Alternately Color 2 Alternately Color 4		yes	N/C	N/C	N/C	N/C	N/C	N/C	N/C	N/C	N/C	N/C
												2				Single 25FPM Ph2 Color 1 Alternately Color 2 Alternately Color 4		yes	N/C	N/C	N/C	N/C	N/C	N/C	N/C	N/C	N/C	N/C
													1			Single 25FPM Ph1 Color 1 Alternately Color 3 Alternately Color 4		yes	N/C	N/C	N/C	N/C	N/C	N/C	N/C	N/C	N/C	N/C
													2			Single 25FPM Ph2 Color 1 Alternately Color 3 Alternately Color 4		yes	N/C	N/C	N/C	N/C	N/C	N/C	N/C	N/C	N/C	N/C
														1		Single 25FPM Ph1 Color 2 Alternately Color 3 Alternately Color 4		yes	N/C	N/C	N/C	N/C	N/C	N/C	N/C	N/C	N/C	N/C
														2		Single 25FPM Ph2 Color 2 Alternately Color 3 Alternately Color 4		yes	N/C	N/C	N/C	N/C	N/C	N/C	N/C	N/C	N/C	N/C
															1	Single 19FPM Ph1 Color 1 Alternately Color 2 Alternately Color 3 Alternately Color 4	K	yes	N/C	N/C	N/C	N/C	N/C	N/C	N/C	N/C	N/C	N/C
															2	Single 19FPM Ph2 Color 1 Alternately Color 2 Alternately Color 3 Alternately Color 4		yes	N/C	N/C	N/C	N/C	N/C	N/C	N/C	N/C	N/C	N/C
2	3															Single 120FPM Ph1 Color 1	B	yes	Class 1	Class 1	Class 1	Class 1	N/C	N/C	N/C	N/C	N/C	N/C
	4															Single 120FPM Ph2 Color 1		yes	Class 1	Class 1	Class 1	Class 1	N/C	N/C	N/C	N/C	N/C	N/C
		3														Single 120FPM Ph1 Color 2		yes	Class 1	Class 1	Class 1	Class 1	N/C	N/C	N/C	N/C	N/C	N/C
		4														Single 120FPM Ph2 Color 2		yes	Class 1	Class 1	Class 1	Class 1	N/C	N/C	N/C	N/C	N/C	N/C
			3													Single 120FPM Ph1 Color 3		yes	Class 1	Class 1	Class 1	Class 1	N/C	N/C	N/C	N/C	N/C	N/C
			4													Single 120FPM Ph2 Color 3		yes	Class 1	Class 1	Class 1	Class 1	N/C	N/C	N/C	N/C	N/C	N/C
				3												Single 120FPM Ph1 Color 4		yes	Class 1	Class 1	Class 1	Class 1	N/C	N/C	N/C	N/C	N/C	N/C
				4												Single 120FPM Ph2 Color 4		yes	Class 1	Class 1	Class 1	Class 1	N/C	N/C	N/C	N/C	N/C	N/C
					3											Single 60FPM Ph1 Color 1 Alternately Color 2	F	yes	N/C	N/C	N/C	N/C	N/C	N/C	N/C	N/C	N/C	N/C
					4											Single 60FPM Ph2 Color 1 Alternately Color 2		yes	N/C	N/C	N/C	N/C	N/C	N/C	N/C	N/C	N/C	N/C
						3										Single 60FPM Ph1 Color 1 Alternately Color 3		yes	N/C	N/C	N/C	N/C	N/C	N/C	N/C	N/C	N/C	N/C
						4										Single 60FPM Ph2 Color 1 Alternately Color 3		yes	N/C	N/C	N/C	N/C	N/C	N/C	N/C	N/C	N/C	N/C
							3									Single 60FPM Ph1 Color 1 Alternately Color 4		yes	N/C	N/C	N/C	N/C	N/C	N/C	N/C	N/C	N/C	N/C
							4									Single 60FPM Ph2 Color 1 Alternately Color 4		yes	N/C	N/C	N/C	N/C	N/C	N/C	N/C	N/C	N/C	N/C
								3								Single 60FPM Ph1 Color 2 Alternately Color 3		yes	N/C	N/C	N/C	N/C	N/C	N/C	N/C	N/C	N/C	N/C
								4								Single 60FPM Ph2 Color 2 Alternately Color 3		yes	N/C	N/C	N/C	N/C	N/C	N/C	N/C	N/C	N/C	N/C
									3							Single 60FPM Ph1 Color 2 Alternately Color 4		yes	N/C	N/C	N/C	N/C	N/C	N/C	N/C	N/C	N/C	N/C
									4							Single 60FPM Ph2 Color 2 Alternately Color 4		yes	N/C	N/C	N/C	N/C	N/C	N/C	N/C	N/C	N/C	N/C
										3						Single 60FPM Ph1 Color 3 Alternately Color 4		yes	N/C	N/C	N/C	N/C	N/C	N/C	N/C	N/C	N/C	N/C
										4						Single 60FPM Ph2 Color 3 Alternately Color 4		yes	N/C	N/C	N/C	N/C	N/C	N/C	N/C	N/C	N/C	N/C
											3					Single 40FPM Ph1 Color 1 Alternately Color 2 Alternately Color 3	H	yes	N/C	N/C	N/C	N/C	N/C	N/C	N/C	N/C	N/C	N/C
											4					Single 40FPM Ph2 Color 1 Alternately Color 2 Alternately Color 3		yes	N/C	N/C	N/C	N/C	N/C	N/C	N/C	N/C	N/C	N/C
												3				Single 40FPM Ph1 Color 1 Alternately Color 2 Alternately Color 4		yes	N/C	N/C	N/C	N/C	N/C	N/C	N/C	N/C	N/C	N/C
												4				Single 40FPM Ph2 Color 1 Alternately Color 2 Alternately Color 4		yes	N/C	N/C	N/C	N/C	N/C	N/C	N/C	N/C	N/C	N/C
													3			Single 40FPM Ph1 Color 1 Alternately Color 3 Alternately Color 4		yes	N/C	N/C	N/C	N/C	N/C	N/C	N/C	N/C	N/C	N/C
													4			Single 40FPM Ph2 Color 1 Alternately Color 3 Alternately Color 4		yes	N/C	N/C	N/C	N/C	N/C	N/C	N/C	N/C	N/C	N/C
														3		Single 40FPM Ph1 Color 2 Alternately Color 3 Alternately Color 4		yes	N/C	N/C	N/C	N/C	N/C	N/C	N/C	N/C	N/C	N/C
														4		Single 40FPM Ph2 Color 2 Alternately Color 3 Alternately Color 4		yes	N/C	N/C	N/C	N/C	N/C	N/C	N/C	N/C	N/C	N/C
															3	Single 30FPM Ph1 Color 1 Alternately Color 2 Alternately Color 3 Alternately Color 4	L	yes	N/C	N/C	N/C	N/C	N/C	N/C	N/C	N/C	N/C	N/C
															4	Single 30FPM Ph2 Color 1 Alternately Color 2 Alternately Color 3 Alternately Color 4		yes	N/C	N/C	N/C	N/C	N/C	N/C	N/C	N/C	N/C	N/C
3	5															Single 375FPM Ph1 Color 1	D	yes	N/C	N/C	N/C	N/C	N/C	N/C	N/C	N/C	N/C	N/C
	6															Single 375FPM Ph2 Color 1		yes	N/C	N/C	N/C	N/C	N/C	N/C	N/C	N/C	N/C	N/C
		5														Single 375FPM Ph1 Color 2		yes	N/C	N/C	N/C	N/C	N/C	N/C	N/C	N/C	N/C	N/C
		6														Single 375FPM Ph2 Color 2		yes	N/C	N/C	N/C	N/C	N/C	N/C	N/C	N/C	N/C	N/C
			5													Single 375FPM Ph1 Color 3		yes	N/C	N/C	N/C	N/C	N/C	N/C	N/C	N/C	N/C	N/C
			6													Single 375FPM Ph2 Color 3		yes	N/C	N/C	N/C	N/C	N/C	N/C	N/C	N/C	N/C	N/C
				5												Single 375FPM Ph1 Color 4		yes	N/C	N/C	N/C	N/C	N/C	N/C	N/C	N/C	N/C	N/C
				6												Single 375FPM Ph2 Color 4		yes	N/C	N/C	N/C	N/C	N/C	N/C	N/C	N/C	N/C	N/C
					5											Single 187FPM Ph1 Color 1 Alternately Color 2	H	yes	N/C	N/C	N/C	N/C	N/C	N/C	N/C	N/C	N/C	N/C
					6											Single 187FPM Ph2 Color 1 Alternately Color 2		yes	N/C	N/C	N/C	N/C	N/C	N/C	N/C	N/C	N/C	N/C
						5										Single 187FPM Ph1 Color 1 Alternately Color 3		yes	N/C	N/C	N/C	N/C	N/C	N/C	N/C	N/C	N/C	N/C
						6										Single 187FPM Ph2 Color 1 Alternately Color 3		yes	N/C	N/C	N/C	N/C	N/C	N/C	N/C	N/C	N/C	N/C
							5									Single 187FPM Ph1 Color 1 Alternately Color 4		yes	N/C	N/C	N/C	N/C	N/C	N/C	N/C	N/C	N/C	N/C
							6									Single 187FPM Ph2 Color 1 Alternately Color 4		yes	N/C	N/C	N/C	N/C	N/C	N/C	N/C	N/C	N/C	N/C
								5								Single 187FPM Ph1 Color 2 Alternately Color 3		yes	N/C	N/C	N/C	N/C	N/C	N/C	N/C	N/C	N/C	N/C
								6								Single 187FPM Ph2 Color 2 Alternately Color 3		yes	N/C	N/C	N/C	N/C	N/C	N/C	N/C	N/C	N/C	N/C
									5							Single 187FPM Ph1 Color 2 Alternately Color 4		yes	N/C	N/C	N/C	N/C	N/C	N/C	N/C	N/C	N/C	N/C
									6							Single 187FPM Ph2 Color 2 Alternately Color 4		yes	N/C	N/C	N/C	N/C	N/C	N/C	N/C	N/C	N/C	N/C
										5						Single 187FPM Ph1 Color 3 Alternately Color 4		yes	N/C	N/C	N/C	N/C	N/C	N/C	N/C	N/C	N/C	N/C
										6						Single 187FPM Ph2 Color 3 Alternately Color 4		yes	N/C	N/C	N/C	N/C	N/C	N/C	N/C	N/C	N/C	N/C
											5					Single 125FPM Ph1 Color 1 Alternately Color 2 Alternately Color 3	J	yes	N/C	N/C	N/C	N/C	N/C	N/C	N/C	N/C	N/C	N/C
											6					Single 125FPM Ph2 Color 1 Alternately Color 2 Alternately Color 3		yes	N/C	N/C	N/C	N/C	N/C	N/C	N/C	N/C	N/C	N/C
												5				Single 125FPM Ph1 Color 1 Alternately Color 2 Alternately Color 4		yes	N/C	N/C	N/C	N/C	N/C	N/C	N/C	N/C	N/C	N/C
												6				Single 125FPM Ph2 Color 1 Alternately Color 2 Alternately Color 4		yes	N/C	N/C	N/C	N/C	N/C	N/C	N/C	N/C	N/C	N/C
													5			Single 125FPM Ph1 Color 1 Alternately Color 3 Alternately Color 4		yes	N/C	N/C	N/C	N/C	N/C	N/C	N/C	N/C	N/C	N/C
													6			Single 125FPM Ph2 Color 1 Alternately Color 3 Alternately Color 4		yes	N/C	N/C	N/C	N/C	N/C	N/C	N/C	N/C	N/C	N/C
														5		Single 125FPM Ph1 Color 2 Alternately Color 3 Alternately Color 4		yes	N/C	N/C	N/C	N/C	N/C	N/C	N/C	N/C	N/C	N/C
														6		Single 125FPM Ph2 Color 2 Alternately Color 3 Alternately Color 4		yes	N/C	N/C	N/C	N/C	N/C	N/C	N/C	N/C	N/C	N/C
															5	Single 94FPM Ph1 Color 1 Alternately Color 2 Alternately Color 3 Alternately Color 4	N	yes	N/C	N/C	N/C	N/C	N/C	N/C	N/C	N/C	N/C	N/C
															6	Single 94FPM Ph2 Color 1 Alternately Color 2 Alternately Color 3 Alternately Color 4		yes	N/C	N/C	N/C	N/C	N/C	N/C	N/C	N/C	N/C	N/C

Quad-COLOR DIRECTIONAL [CD3802xxxx] Flash Pattern Chart

PATTERN	Group 1 (Red wire)	Group 2 (Green wire)	Group 3 (Orange wire)	Group 4 (White wire)	Group 5 (Red+Green wire)	Group 6 (Red+Orange wire)	Group 7 (Red+White wire)	Group 8 (Green+Orange wire)	Group 9 (Green+White wire)	Group 10 (Orange+White wire)	Group 11 (Red+Green+Orange wire)	Group 12 (Red+Green+White wire)	Group 13 (Red+Orange+White wire)	Group 14 (Green+Orange+White wire)	Group 15 (Red+Green+Orange+White wire)	PATTERNS	Mark	SYNC.	SAE J595				CA T13			ECE R65		
	Color 1	Color 2	Color 3	Color 4	Color 1 & 2	Color 1 & 3	Color 1 & 4	Color 2 & 3	Color 2 & 4	Color 3 & 4	Color 1 & 2 & 3	Color 1 & 2 & 4	Color 1 & 3 & 4	Color 2 & 3 & 4	Color 1 & 2 & 3 & 4				RED	AMBER	BLUE	WHITE	RED	AMBER	BLUE	RED	AMBER	BLUE
4	7															Double 75FPM Ph1 Color 1	A	yes	Class 1	Class 1	Class 1	Class 1	Class B	Class B	Class B	N/C	N/C	N/C
	8															Double 75FPM Ph2 Color 1		yes	Class 1	Class 1	Class 1	Class 1	Class B	Class B	Class B	N/C	N/C	N/C
		7														Double 75FPM Ph1 Color 2		yes	Class 1	Class 1	Class 1	Class 1	Class B	Class B	Class B	N/C	N/C	N/C
		8														Double 75FPM Ph2 Color 2		yes	Class 1	Class 1	Class 1	Class 1	Class B	Class B	Class B	N/C	N/C	N/C
			7													Double 75FPM Ph1 Color 3		yes	Class 1	Class 1	Class 1	Class 1	Class B	Class B	Class B	N/C	N/C	N/C
			8													Double 75FPM Ph2 Color 3		yes	Class 1	Class 1	Class 1	Class 1	Class B	Class B	Class B	N/C	N/C	N/C
				7												Double 75FPM Ph1 Color 4		yes	Class 1	Class 1	Class 1	Class 1	Class B	Class B	Class B	N/C	N/C	N/C
				8												Double 75FPM Ph2 Color 4		yes	Class 1	Class 1	Class 1	Class 1	Class B	Class B	Class B	N/C	N/C	N/C
					7											Double 38FPM Ph1 Color 1 Alternately Color 2	E	yes	N/C	N/C	N/C	N/C	N/C	N/C	N/C	N/C	N/C	N/C
					8											Double 38FPM Ph2 Color 1 Alternately Color 2		yes	N/C	N/C	N/C	N/C	N/C	N/C	N/C	N/C	N/C	N/C
						7										Double 38FPM Ph1 Color 1 Alternately Color 3		yes	N/C	N/C	N/C	N/C	N/C	N/C	N/C	N/C	N/C	N/C
						8										Double 38FPM Ph2 Color 1 Alternately Color 3		yes	N/C	N/C	N/C	N/C	N/C	N/C	N/C	N/C	N/C	N/C
							7									Double 38FPM Ph1 Color 1 Alternately Color 4		yes	N/C	N/C	N/C	N/C	N/C	N/C	N/C	N/C	N/C	N/C
							8									Double 38FPM Ph2 Color 1 Alternately Color 4		yes	N/C	N/C	N/C	N/C	N/C	N/C	N/C	N/C	N/C	N/C
								7								Double 38FPM Ph1 Color 2 Alternately Color 3		yes	N/C	N/C	N/C	N/C	N/C	N/C	N/C	N/C	N/C	N/C
								8								Double 38FPM Ph2 Color 2 Alternately Color 3		yes	N/C	N/C	N/C	N/C	N/C	N/C	N/C	N/C	N/C	N/C
									7							Double 38FPM Ph1 Color 2 Alternately Color 4		yes	N/C	N/C	N/C	N/C	N/C	N/C	N/C	N/C	N/C	N/C
									8							Double 38FPM Ph2 Color 2 Alternately Color 4		yes	N/C	N/C	N/C	N/C	N/C	N/C	N/C	N/C	N/C	N/C
										7						Double 38FPM Ph1 Color 3 Alternately Color 4		yes	N/C	N/C	N/C	N/C	N/C	N/C	N/C	N/C	N/C	N/C
										8						Double 38FPM Ph2 Color 3 Alternately Color 4		yes	N/C	N/C	N/C	N/C	N/C	N/C	N/C	N/C	N/C	N/C
											7					Double 25FPM Ph1 Color 1 Alternately Color 2 Alternately Color 3	G	yes	N/C	N/C	N/C	N/C	N/C	N/C	N/C	N/C	N/C	N/C
											8					Double 25FPM Ph2 Color 1 Alternately Color 2 Alternately Color 3		yes	N/C	N/C	N/C	N/C	N/C	N/C	N/C	N/C	N/C	N/C
												7				Double 25FPM Ph1 Color 1 Alternately Color 2 Alternately Color 4		yes	N/C	N/C	N/C	N/C	N/C	N/C	N/C	N/C	N/C	N/C
												8				Double 25FPM Ph2 Color 1 Alternately Color 2 Alternately Color 4		yes	N/C	N/C	N/C	N/C	N/C	N/C	N/C	N/C	N/C	N/C
													7			Double 25FPM Ph1 Color 1 Alternately Color 3 Alternately Color 4		yes	N/C	N/C	N/C	N/C	N/C	N/C	N/C	N/C	N/C	N/C
													8			Double 25FPM Ph2 Color 1 Alternately Color 3 Alternately Color 4		yes	N/C	N/C	N/C	N/C	N/C	N/C	N/C	N/C	N/C	N/C
														7		Double 25FPM Ph1 Color 2 Alternately Color 3 Alternately Color 4		yes	N/C	N/C	N/C	N/C	N/C	N/C	N/C	N/C	N/C	N/C
														8		Double 25FPM Ph2 Color 2 Alternately Color 3 Alternately Color 4		yes	N/C	N/C	N/C	N/C	N/C	N/C	N/C	N/C	N/C	N/C
															7	Double 19FPM Ph1 Color 1 Alternately Color 2 Alternately Color 3 Alternately Color 4	K	yes	N/C	N/C	N/C	N/C	N/C	N/C	N/C	N/C	N/C	N/C
															8	Double 19FPM Ph2 Color 1 Alternately Color 2 Alternately Color 3 Alternately Color 4		yes	N/C	N/C	N/C	N/C	N/C	N/C	N/C	N/C	N/C	N/C
5	9															Double 120FPM Ph1 Color 1	B	yes	Class 1	Class 1	Class 1	Class 1	N/C	N/C	N/C	Class 1	Class 1	Class 1
	10															Double 120FPM Ph2 Color 1		yes	Class 1	Class 1	Class 1	Class 1	N/C	N/C	N/C	Class 1	Class 1	Class 1
		9														Double 120FPM Ph1 Color 2		yes	Class 1	Class 1	Class 1	Class 1	N/C	N/C	N/C	Class 1	Class 1	Class 1
		10														Double 120FPM Ph2 Color 2		yes	Class 1	Class 1	Class 1	Class 1	N/C	N/C	N/C	Class 1	Class 1	Class 1
			9													Double 120FPM Ph1 Color 3		yes	Class 1	Class 1	Class 1	Class 1	N/C	N/C	N/C	Class 1	Class 1	Class 1
			10													Double 120FPM Ph2 Color 3		yes	Class 1	Class 1	Class 1	Class 1	N/C	N/C	N/C	Class 1	Class 1	Class 1
				9												Double 120FPM Ph1 Color 4		yes	Class 1	Class 1	Class 1	Class 1	N/C	N/C	N/C	N/C	N/C	N/C
				10												Double 120FPM Ph2 Color 4		yes	Class 1	Class 1	Class 1	Class 1	N/C	N/C	N/C	N/C	N/C	N/C
					9											Double 60FPM Ph1 Color 1 Alternately Color 2	F	yes	N/C	N/C	N/C	N/C	N/C	N/C	N/C	N/C	N/C	N/C
					10											Double 60FPM Ph2 Color 1 Alternately Color 2		yes	N/C	N/C	N/C	N/C	N/C	N/C	N/C	N/C	N/C	N/C
						9										Double 60FPM Ph1 Color 1 Alternately Color 3		yes	N/C	N/C	N/C	N/C	N/C	N/C	N/C	N/C	N/C	N/C
						10										Double 60FPM Ph2 Color 1 Alternately Color 3		yes	N/C	N/C	N/C	N/C	N/C	N/C	N/C	N/C	N/C	N/C
							9									Double 60FPM Ph1 Color 1 Alternately Color 4		yes	N/C	N/C	N/C	N/C	N/C	N/C	N/C	N/C	N/C	N/C
							10									Double 60FPM Ph2 Color 1 Alternately Color 4		yes	N/C	N/C	N/C	N/C	N/C	N/C	N/C	N/C	N/C	N/C
								9								Double 60FPM Ph1 Color 2 Alternately Color 3		yes	N/C	N/C	N/C	N/C	N/C	N/C	N/C	N/C	N/C	N/C
								10								Double 60FPM Ph2 Color 2 Alternately Color 3		yes	N/C	N/C	N/C	N/C	N/C	N/C	N/C	N/C	N/C	N/C
									9							Double 60FPM Ph1 Color 2 Alternately Color 4		yes	N/C	N/C	N/C	N/C	N/C	N/C	N/C	N/C	N/C	N/C
									10							Double 60FPM Ph2 Color 2 Alternately Color 4		yes	N/C	N/C	N/C	N/C	N/C	N/C	N/C	N/C	N/C	N/C
										9						Double 60FPM Ph1 Color 3 Alternately Color 4		yes	N/C	N/C	N/C	N/C	N/C	N/C	N/C	N/C	N/C	N/C
										10						Double 60FPM Ph2 Color 3 Alternately Color 4		yes	N/C	N/C	N/C	N/C	N/C	N/C	N/C	N/C	N/C	N/C
											9					Double 40FPM Ph1 Color 1 Alternately Color 2 Alternately Color 3	H	yes	N/C	N/C	N/C	N/C	N/C	N/C	N/C	N/C	N/C	N/C
											10					Double 40FPM Ph2 Color 1 Alternately Color 2 Alternately Color 3		yes	N/C	N/C	N/C	N/C	N/C	N/C	N/C	N/C	N/C	N/C
												9				Double 40FPM Ph1 Color 1 Alternately Color 2 Alternately Color 4		yes	N/C	N/C	N/C	N/C	N/C	N/C	N/C	N/C	N/C	N/C
												10				Double 40FPM Ph2 Color 1 Alternately Color 2 Alternately Color 4		yes	N/C	N/C	N/C	N/C	N/C	N/C	N/C	N/C	N/C	N/C
													9			Double 40FPM Ph1 Color 1 Alternately Color 3 Alternately Color 4		yes	N/C	N/C	N/C	N/C	N/C	N/C	N/C	N/C	N/C	N/C
													10			Double 40FPM Ph2 Color 1 Alternately Color 3 Alternately Color 4		yes	N/C	N/C	N/C	N/C	N/C	N/C	N/C	N/C	N/C	N/C
														9		Double 40FPM Ph1 Color 2 Alternately Color 3 Alternately Color 4		yes	N/C	N/C	N/C	N/C	N/C	N/C	N/C	N/C	N/C	N/C
														10		Double 40FPM Ph2 Color 2 Alternately Color 3 Alternately Color 4		yes	N/C	N/C	N/C	N/C	N/C	N/C	N/C	N/C	N/C	N/C
															9	Double 30FPM Ph1 Color 1 Alternately Color 2 Alternately Color 3 Alternately Color 4	L	yes	N/C	N/C	N/C	N/C	N/C	N/C	N/C	N/C	N/C	N/C
															10	Double 30FPM Ph2 Color 1 Alternately Color 2 Alternately Color 3 Alternately Color 4		yes	N/C	N/C	N/C	N/C	N/C	N/C	N/C	N/C	N/C	N/C
6	11															Triple 75FPM Ph1 Color 1	A	yes	Class 1	Class 1	Class 1	Class 1	Class B	Class B	Class B	N/C	N/C	N/C
	12															Triple 75FPM Ph2 Color 1		yes	Class 1	Class 1	Class 1	Class 1	Class B	Class B	Class B	N/C	N/C	N/C
		11														Triple 75FPM Ph1 Color 2		yes	Class 1	Class 1	Class 1	Class 1	Class B	Class B	Class B	N/C	N/C	N/C
		12														Triple 75FPM Ph2 Color 2		yes	Class 1	Class 1	Class 1	Class 1	Class B	Class B	Class B	N/C	N/C	N/C
			11													Triple 75FPM Ph1 Color 3		yes	Class 1	Class 1	Class 1	Class 1	Class B	Class B	Class B	N/C	N/C	N/C
			12													Triple 75FPM Ph2 Color 3		yes	Class 1	Class 1	Class 1	Class 1	Class B	Class B	Class B	N/C	N/C	N/C
				11												Triple 75FPM Ph1 Color 4		yes	Class 1	Class 1	Class 1	Class 1	Class B	Class B	Class B	N/C	N/C	N/C
				12												Triple 75FPM Ph2 Color 4		yes	Class 1	Class 1	Class 1	Class 1	Class B	Class B	Class B	N/C	N/C	N/C
					11											Triple 38FPM Ph1 Color 1 Alternately Color 2	E	yes	N/C	N/C	N/C	N/C	N/C	N/C	N/C	N/C	N/C	N/C
					12											Triple 38FPM Ph2 Color 1 Alternately Color 2		yes	N/C	N/C	N/C	N/C	N/C	N/C	N/C	N/C	N/C	N/C
						11										Triple 38FPM Ph1 Color 1 Alternately Color 3		yes	N/C	N/C	N/C	N/C	N/C	N/C	N/C	N/C	N/C	N/C
						12										Triple 38FPM Ph2 Color 1 Alternately Color 3		yes	N/C	N/C	N/C	N/C	N/C	N/C	N/C	N/C	N/C	N/C
							11									Triple 38FPM Ph1 Color 1 Alternately Color 4		yes	N/C	N/C	N/C	N/C	N/C	N/C	N/C	N/C	N/C	N/C
							12									Triple 38FPM Ph2 Color 1 Alternately Color 4		yes	N/C	N/C	N/C	N/C	N/C	N/C	N/C	N/C	N/C	N/C
								11								Triple 38FPM Ph1 Color 2 Alternately Color 3		yes	N/C	N/C	N/C	N/C	N/C	N/C	N/C	N/C	N/C	N/C
								12								Triple 38FPM Ph2 Color 2 Alternately Color 3		yes	N/C	N/C	N/C	N/C	N/C	N/C	N/C	N/C	N/C	N/C
									11							Triple 38FPM Ph1 Color 2 Alternately Color 4		yes	N/C	N/C	N/C	N/C	N/C	N/C	N/C	N/C	N/C	N/C
									12							Triple 38FPM Ph2 Color 2 Alternately Color 4		yes	N/C	N/C	N/C	N/C	N/C	N/C	N/C	N/C	N/C	N/C
										11						Triple 38FPM Ph1 Color 3 Alternately Color 4		yes	N/C	N/C	N/C	N/C	N/C	N/C	N/C	N/C	N/C	N/C
										12						Triple 38FPM Ph2 Color 3 Alternately Color 4		yes	N/C	N/C	N/C	N/C	N/C	N/C	N/C	N/C	N/C	N/C
											11					Triple 25FPM Ph1 Color 1 Alternately Color 2 Alternately Colr 3	G	yes	N/C	N/C	N/C	N/C	N/C	N/C	N/C	N/C	N/C	N/C
											12					Triple 25FPM Ph2 Color 1 Alternately Color 2 Alternately Colr 3		yes	N/C	N/C	N/C	N/C	N/C	N/C	N/C	N/C	N/C	N/C
												11				Triple 25FPM Ph1 Color 1 Alternately Color 2 Alternately Colr 4		yes	N/C	N/C	N/C	N/C	N/C	N/C	N/C	N/C	N/C	N/C
												12				Triple 25FPM Ph2 Color 1 Alternately Color 2 Alternately Colr 4		yes	N/C	N/C	N/C	N/C	N/C	N/C	N/C	N/C	N/C	N/C
													11			Triple 25FPM Ph1 Color 1 Alternately Color 3 Alternately Colr 4		yes	N/C	N/C	N/C	N/C	N/C	N/C	N/C	N/C	N/C	N/C
													12			Triple 25FPM Ph2 Color 1 Alternately Color 3 Alternately Colr 4		yes	N/C	N/C	N/C	N/C	N/C	N/C	N/C	N/C	N/C	N/C
														11		Triple 25FPM Ph1 Color 2 Alternately Color 3 Alternately Colr 4		yes	N/C	N/C	N/C	N/C	N/C	N/C	N/C	N/C	N/C	N/C
														12		Triple 25FPM Ph2 Color 2 Alternately Color 3 Alternately Colr 4		yes	N/C	N/C	N/C	N/C	N/C	N/C	N/C	N/C	N/C	N/C
															11	Triple 19FPM Ph1 Color 1 Alternately Color 2 Alternately Colr 3 Alternately Color 4	K	yes	N/C	N/C	N/C	N/C	N/C	N/C	N/C	N/C	N/C	N/C
															12	Triple 19FPM Ph2 Color 1 Alternately Color 2 Alternately Colr 3 Alternately Color 4		yes	N/C	N/C	N/C	N/C	N/C	N/C	N/C	N/C	N/C	N/C

Quad-COLOR DIRECTIONAL [CD3802xxxx] Flash Pattern Chart

PATTERN	Group 1 (Red wire)	Group 2 (Green wire)	Group 3 (Orange wire)	Group 4 (White wire)	Group 5 (Red+Green wire)	Group 6 (Red+Orange wire)	Group 7 (Red+White wire)	Group 8 (Green+Orange wire)	Group 9 (Green+White wire)	Group 10 (Orange+White wire)	Group 11 (Red+Green+Orange wire)	Group 12 (Red+Green+White wire)	Group 13 (Red+Orange+White wire)	Group 14 (Green+Orange+White wire)	Group 15 (Red+Green+Orange+White wire)	PATTERNS	Mark	SYNC.	SAE J595				CA T13			ECE R65		
	Color 1	Color 2	Color 3	Color 4	Color 1 & 2	Color 1 & 3	Color 1 & 4	Color 2 & 3	Color 2 & 4	Color 3 & 4	Color 1 & 2 & 3	Color 1 & 2 & 4	Color 1 & 3 & 4	Color 2 & 3 & 4	Color 1 & 2 & 3 & 4				RED	AMBER	BLUE	WHITE	RED	AMBER	BLUE	RED	AMBER	BLUE
7	13															Quad 75FPM Ph1 Color 1	A	yes	Class 1	Class 1	Class 1	Class 1	Class B	Class B	Class B	N/C	N/C	N/C
	14															Quad 75FPM Ph2 Color 1		yes	Class 1	Class 1	Class 1	Class 1	Class B	Class B	Class B	N/C	N/C	N/C
		13														Quad 75FPM Ph1 Color 2		yes	Class 1	Class 1	Class 1	Class 1	Class B	Class B	Class B	N/C	N/C	N/C
		14														Quad 75FPM Ph2 Color 2		yes	Class 1	Class 1	Class 1	Class 1	Class B	Class B	Class B	N/C	N/C	N/C
			13													Quad 75FPM Ph1 Color 3		yes	Class 1	Class 1	Class 1	Class 1	Class B	Class B	Class B	N/C	N/C	N/C
			14													Quad 75FPM Ph2 Color 3		yes	Class 1	Class 1	Class 1	Class 1	Class B	Class B	Class B	N/C	N/C	N/C
				13												Quad 75FPM Ph1 Color 4		yes	Class 1	Class 1	Class 1	Class 1	Class B	Class B	Class B	N/C	N/C	N/C
				14												Quad 75FPM Ph2 Color 4		yes	Class 1	Class 1	Class 1	Class 1	Class B	Class B	Class B	N/C	N/C	N/C
					13											Quad 38FPM Ph1 Color 1 Alternately Color 2	E	yes	N/C	N/C	N/C	N/C	N/C	N/C	N/C	N/C	N/C	N/C
					14											Quad 38FPM Ph2 Color 1 Alternately Color 2		yes	N/C	N/C	N/C	N/C	N/C	N/C	N/C	N/C	N/C	N/C
						13										Quad 38FPM Ph1 Color 1 Alternately Color 3		yes	N/C	N/C	N/C	N/C	N/C	N/C	N/C	N/C	N/C	N/C
						14										Quad 38FPM Ph2 Color 1 Alternately Color 3		yes	N/C	N/C	N/C	N/C	N/C	N/C	N/C	N/C	N/C	N/C
							13									Quad 38FPM Ph1 Color 1 Alternately Color 4		yes	N/C	N/C	N/C	N/C	N/C	N/C	N/C	N/C	N/C	N/C
							14									Quad 38FPM Ph2 Color 1 Alternately Color 4		yes	N/C	N/C	N/C	N/C	N/C	N/C	N/C	N/C	N/C	N/C
								13								Quad 38FPM Ph1 Color 2 Alternately Color 3		yes	N/C	N/C	N/C	N/C	N/C	N/C	N/C	N/C	N/C	N/C
								14								Quad 38FPM Ph2 Color 2 Alternately Color 3		yes	N/C	N/C	N/C	N/C	N/C	N/C	N/C	N/C	N/C	N/C
									13							Quad 38FPM Ph1 Color 2 Alternately Color 4		yes	N/C	N/C	N/C	N/C	N/C	N/C	N/C	N/C	N/C	N/C
									14							Quad 38FPM Ph2 Color 2 Alternately Color 4		yes	N/C	N/C	N/C	N/C	N/C	N/C	N/C	N/C	N/C	N/C
										13						Quad 38FPM Ph1 Color 3 Alternately Color 4		yes	N/C	N/C	N/C	N/C	N/C	N/C	N/C	N/C	N/C	N/C
										14						Quad 38FPM Ph2 Color 3 Alternately Color 4		yes	N/C	N/C	N/C	N/C	N/C	N/C	N/C	N/C	N/C	N/C
											13					Quad 25FPM Ph1 Color 1 Alternately Color 2 Alternately Color 3	G	yes	N/C	N/C	N/C	N/C	N/C	N/C	N/C	N/C	N/C	N/C
											14					Quad 25FPM Ph2 Color 1 Alternately Color 2 Alternately Color 3		yes	N/C	N/C	N/C	N/C	N/C	N/C	N/C	N/C	N/C	N/C
												13				Quad 25FPM Ph1 Color 1 Alternately Color 2 Alternately Color 4		yes	N/C	N/C	N/C	N/C	N/C	N/C	N/C	N/C	N/C	N/C
												14				Quad 25FPM Ph2 Color 1 Alternately Color 2 Alternately Color 4		yes	N/C	N/C	N/C	N/C	N/C	N/C	N/C	N/C	N/C	N/C
													13			Quad 25FPM Ph1 Color 1 Alternately Color 3 Alternately Color 4		yes	N/C	N/C	N/C	N/C	N/C	N/C	N/C	N/C	N/C	N/C
													14			Quad 25FPM Ph2 Color 1 Alternately Color 3 Alternately Color 4		yes	N/C	N/C	N/C	N/C	N/C	N/C	N/C	N/C	N/C	N/C
														13		Quad 25FPM Ph1 Color 2 Alternately Color 3 Alternately Color 4		yes	N/C	N/C	N/C	N/C	N/C	N/C	N/C	N/C	N/C	N/C
														14		Quad 25FPM Ph2 Color 2 Alternately Color 3 Alternately Color 4		yes	N/C	N/C	N/C	N/C	N/C	N/C	N/C	N/C	N/C	N/C
															13	Quad 19FPM Ph1 Color 1 Alternately Color 2 Alternately Color 3 Alternately Color 4	K	yes	N/C	N/C	N/C	N/C	N/C	N/C	N/C	N/C	N/C	N/C
															14	Quad 19FPM Ph2 Color 1 Alternately Color 2 Alternately Color 3 Alternately Color 4		yes	N/C	N/C	N/C	N/C	N/C	N/C	N/C	N/C	N/C	N/C
8	15															Quad 150FPM Ph1 Color 1	C	yes	Class 1	Class 1	Class 1	Class 1	N/C	N/C	N/C	N/C	N/C	N/C
	16															Quad 150FPM Ph2 Color 1		yes	Class 1	Class 1	Class 1	Class 1	N/C	N/C	N/C	N/C	N/C	N/C
		15														Quad 150FPM Ph1 Color 2		yes	Class 1	Class 1	Class 1	Class 1	N/C	N/C	N/C	N/C	N/C	N/C
		16														Quad 150FPM Ph2 Color 2		yes	Class 1	Class 1	Class 1	Class 1	N/C	N/C	N/C	N/C	N/C	N/C
			15													Quad 150FPM Ph1 Color 3		yes	Class 1	Class 1	Class 1	Class 1	N/C	N/C	N/C	N/C	N/C	N/C
			16													Quad 150FPM Ph2 Color 3		yes	Class 1	Class 1	Class 1	Class 1	N/C	N/C	N/C	N/C	N/C	N/C
				15												Quad 150FPM Ph1 Color 4		yes	Class 1	Class 1	Class 1	Class 1	N/C	N/C	N/C	N/C	N/C	N/C
				16												Quad 150FPM Ph2 Color 4		yes	Class 1	Class 1	Class 1	Class 1	N/C	N/C	N/C	N/C	N/C	N/C
					15											Quad 75FPM Ph1 Color 1 Alternately Color 2	A	yes	N/C	N/C	N/C	N/C	N/C	N/C	N/C	N/C	N/C	N/C
					16											Quad 75FPM Ph2 Color 1 Alternately Color 2		yes	N/C	N/C	N/C	N/C	N/C	N/C	N/C	N/C	N/C	N/C
						15										Quad 75FPM Ph1 Color 1 Alternately Color 3		yes	N/C	N/C	N/C	N/C	N/C	N/C	N/C	N/C	N/C	N/C
						16										Quad 75FPM Ph2 Color 1 Alternately Color 3		yes	N/C	N/C	N/C	N/C	N/C	N/C	N/C	N/C	N/C	N/C
							15									Quad 75FPM Ph1 Color 1 Alternately Color 4		yes	N/C	N/C	N/C	N/C	N/C	N/C	N/C	N/C	N/C	N/C
							16									Quad 75FPM Ph2 Color 1 Alternately Color 4		yes	N/C	N/C	N/C	N/C	N/C	N/C	N/C	N/C	N/C	N/C
								15								Quad 75FPM Ph1 Color 2 Alternately Color 3		yes	N/C	N/C	N/C	N/C	N/C	N/C	N/C	N/C	N/C	N/C
								16								Quad 75FPM Ph2 Color 2 Alternately Color 3		yes	N/C	N/C	N/C	N/C	N/C	N/C	N/C	N/C	N/C	N/C
									15							Quad 75FPM Ph1 Color 2 Alternately Color 4		yes	N/C	N/C	N/C	N/C	N/C	N/C	N/C	N/C	N/C	N/C
									16							Quad 75FPM Ph2 Color 2 Alternately Color 4		yes	N/C	N/C	N/C	N/C	N/C	N/C	N/C	N/C	N/C	N/C
										15						Quad 75FPM Ph1 Color 3 Alternately Color 4		yes	N/C	N/C	N/C	N/C	N/C	N/C	N/C	N/C	N/C	N/C
										16						Quad 75FPM Ph2 Color 3 Alternately Color 4		yes	N/C	N/C	N/C	N/C	N/C	N/C	N/C	N/C	N/C	N/C
											15					Quad 50FPM Ph1 Color 1 Alternately Color 2 Alternately Color 3	I	yes	N/C	N/C	N/C	N/C	N/C	N/C	N/C	N/C	N/C	N/C
											16					Quad 50FPM Ph2 Color 1 Alternately Color 2 Alternately Color 3		yes	N/C	N/C	N/C	N/C	N/C	N/C	N/C	N/C	N/C	N/C
												15				Quad 50FPM Ph1 Color 1 Alternately Color 2 Alternately Color 4		yes	N/C	N/C	N/C	N/C	N/C	N/C	N/C	N/C	N/C	N/C
												16				Quad 50FPM Ph2 Color 1 Alternately Color 2 Alternately Color 4		yes	N/C	N/C	N/C	N/C	N/C	N/C	N/C	N/C	N/C	N/C
													15			Quad 50FPM Ph1 Color 1 Alternately Color 3 Alternately Color 4		yes	N/C	N/C	N/C	N/C	N/C	N/C	N/C	N/C	N/C	N/C
													16			Quad 50FPM Ph2 Color 1 Alternately Color 3 Alternately Color 4		yes	N/C	N/C	N/C	N/C	N/C	N/C	N/C	N/C	N/C	N/C
														15		Quad 50FPM Ph1 Color 2 Alternately Color 3 Alternately Color 4		yes	N/C	N/C	N/C	N/C	N/C	N/C	N/C	N/C	N/C	N/C
														16		Quad 50FPM Ph2 Color 2 Alternately Color 3 Alternately Color 4		yes	N/C	N/C	N/C	N/C	N/C	N/C	N/C	N/C	N/C	N/C
															15	Quad 38FPM Ph1 Color 1 Alternately Color 2 Alternately Color 3 Alternately Color 4	M	yes	N/C	N/C	N/C	N/C	N/C	N/C	N/C	N/C	N/C	N/C
															16	Quad 38FPM Ph2 Color 1 Alternately Color 2 Alternately Color 3 Alternately Color 4		yes	N/C	N/C	N/C	N/C	N/C	N/C	N/C	N/C	N/C	N/C
9	17															NFPA-Quad Flash 90FPM Color 1		no	Class 1	Class 1	Class 1	Class 1	Class B	Class B	Class B	N/C	N/C	N/C
		17														NFPA-Quad Flash 90FPM Color 2		no	Class 1	Class 1	Class 1	Class 1	Class B	Class B	Class B	N/C	N/C	N/C
			17													NFPA-Quad Flash 90FPM Color 3		no	Class 1	Class 1	Class 1	Class 1	Class B	Class B	Class B	N/C	N/C	N/C
				17												NFPA-Quad Flash 90FPM Color 4		no	Class 1	Class 1	Class 1	Class 1	Class B	Class B	Class B	N/C	N/C	N/C
10	18															ModuFlash sim. Color 1		no	N/C	N/C	N/C	N/C	N/C	N/C	N/C	N/C	N/C	N/C
		18														ModuFlash sim. Color 2		no	N/C	N/C	N/C	N/C	N/C	N/C	N/C	N/C	N/C	N/C
			18													ModuFlash sim. Color 3		no	N/C	N/C	N/C	N/C	N/C	N/C	N/C	N/C	N/C	N/C
				18												ModuFlash sim. Color 4		no	N/C	N/C	N/C	N/C	N/C	N/C	N/C	N/C	N/C	N/C
					17											ModuFlash Color 1 Alternately Color 2		no	N/C	N/C	N/C	N/C	N/C	N/C	N/C	N/C	N/C	N/C
						17										ModuFlash Color 1 Alternately Color 3		no	N/C	N/C	N/C	N/C	N/C	N/C	N/C	N/C	N/C	N/C
							17									ModuFlash Color 1 Alternately Color 4		no	N/C	N/C	N/C	N/C	N/C	N/C	N/C	N/C	N/C	N/C
								17								ModuFlash Color 2 Alternately Color 3		no	N/C	N/C	N/C	N/C	N/C	N/C	N/C	N/C	N/C	N/C
									17							ModuFlash Color 2 Alternately Color 4		no	N/C	N/C	N/C	N/C	N/C	N/C	N/C	N/C	N/C	N/C
										17						ModuFlash Color 3 Alternately Color 4		no	N/C	N/C	N/C	N/C	N/C	N/C	N/C	N/C	N/C	N/C
											17					ModuFlash Color 1 Alternately Color 2 Alternately Color 3		no	N/C	N/C	N/C	N/C	N/C	N/C	N/C	N/C	N/C	N/C
												17				ModuFlash Color 1 Alternately Color 2 Alternately Color 4		no	N/C	N/C	N/C	N/C	N/C	N/C	N/C	N/C	N/C	N/C
													17			ModuFlash Color 1 Alternately Color 3 Alternately Color 4		no	N/C	N/C	N/C	N/C	N/C	N/C	N/C	N/C	N/C	N/C
														17		ModuFlash Color 2 Alternately Color 3 Alternately Color 4		no	N/C	N/C	N/C	N/C	N/C	N/C	N/C	N/C	N/C	N/C
															17	ModuFlash Color 1 Alternately Color 2 Alternately Color 3 Alternately Color 4		no	N/C	N/C	N/C	N/C	N/C	N/C	N/C	N/C	N/C	N/C
11	19															2 Double Flash,2 Quad Flash Color 1		no	N/C	N/C	N/C	N/C	N/C	N/C	N/C	N/C	N/C	N/C
		19														2 Double Flash,2 Quad Flash Color 2		no	N/C	N/C	N/C	N/C	N/C	N/C	N/C	N/C	N/C	N/C
			19													2 Double Flash,2 Quad Flash Color 3		no	N/C	N/C	N/C	N/C	N/C	N/C	N/C	N/C	N/C	N/C
				19												2 Double Flash,2 Quad Flash Color 4		no	N/C	N/C	N/C	N/C	N/C	N/C	N/C	N/C	N/C	N/C
12	20															4 Single Flash ,2 Triple Flash Color 1		no	N/C	N/C	N/C	N/C	N/C	N/C	N/C	N/C	N/C	N/C
		20														4 Single Flash ,2 Triple Flash Color 2		no	N/C	N/C	N/C	N/C	N/C	N/C	N/C	N/C	N/C	N/C
			20													4 Single Flash ,2 Triple Flash Color 3		no	N/C	N/C	N/C	N/C	N/C	N/C	N/C	N/C	N/C	N/C
				20												4 Single Flash ,2 Triple Flash Color 4		no	N/C	N/C	N/C	N/C	N/C	N/C	N/C	N/C	N/C	N/C
13	21															Autorun Color 1		no	N/C	N/C	N/C	N/C	N/C	N/C	N/C	N/C	N/C	N/C
		21														Autorun Color 2		no	N/C	N/C	N/C	N/C	N/C	N/C	N/C	N/C	N/C	N/C
			21													Autorun Color 3		no	N/C	N/C	N/C	N/C	N/C	N/C	N/C	N/C	N/C	N/C
				21												Autorun Color 4		no	N/C	N/C	N/C	N/C	N/C	N/C	N/C	N/C	N/C	N/C
					18											Autorun Color 1 Alternately Color 2		no	N/C	N/C	N/C	N/C	N/C	N/C	N/C	N/C	N/C	N/C
						18										Autorun Color 1 Alternately Color 3		no	N/C	N/C	N/C	N/C	N/C	N/C	N/C	N/C	N/C	N/C
							18									Autorun Color 1 Alternately Color 4		no	N/C	N/C	N/C	N/C	N/C	N/C	N/C	N/C	N/C	N/C
								18								Autorun Color 2 Alternately Color 3		no	N/C	N/C	N/C	N/C	N/C	N/C	N/C	N/C	N/C	N/C
									18							Autorun Color 2 Alternately Color 4		no	N/C	N/C	N/C	N/C	N/C	N/C	N/C	N/C	N/C	N/C
										18						Autorun Color 3 Alternately Color 4		no	N/C	N/C	N/C	N/C	N/C	N/C	N/C	N/C	N/C	N/C
											18					Autorun Color 1 Alternately Color 2 Alternately Color 3		no	N/C	N/C	N/C	N/C	N/C	N/C	N/C	N/C	N/C	N/C
												18				Autorun Color 1 Alternately Color 2 Alternately Color 4		no	N/C	N/C	N/C	N/C	N/C	N/C	N/C	N/C	N/C	N/C
													18			Autorun Color 1 Alternately Color 3 Alternately Color 4		no	N/C	N/C	N/C	N/C	N/C	N/C	N/C	N/C	N/C	N/C
														18		Autorun Color 2 Alternately Color 3 Alternately Color 4		no	N/C	N/C	N/C	N/C	N/C	N/C	N/C	N/C	N/C	N/C
															18	Autorun Color 1 Alternately Color 2 Alternately Color 3 Alternately Color 4		no	N/C	N/C	N/C	N/C	N/C	N/C	N/C	N/C	N/C	N/C
14	22 - **SB Default**	22	22	22	19	19	19	19 - **SB Default**	19	19 - **SB Default**	19 - **SB Default**	19 - **SB Default**	19 - **SB Default**	19 - **SB Default**	19 - **SB Default**	steady burn Color 1		no	N/C	N/C	N/C	N/C	N/C	N/C	N/C	N/C	N/C	N/C
	23	23 - **SB Default**	23	23	20	20 - **SB Default**	20	20	20	20	20	20	20	20	20	steady burn Color 2		no	N/C	N/C	N/C	N/C	N/C	N/C	N/C	N/C	N/C	N/C
	24	24	24 - **SB Default**	24	21	21	21 - **SB Default**	21	21 - **SB Default**	21	21	21	21	21	21	steady burn Color 3		no	N/C	N/C	N/C	N/C	N/C	N/C	N/C	N/C	N/C	N/C
	25	25	25	25 - **SB Default**	22 - **SB Default**	22	22	22	22	22	22	22	22	22	22	steady burn Color 4		no	N/C	N/C	N/C	N/C	N/C	N/C	N/C	N/C	N/C	N/C

Troubleshooting:

If any of the functions of the device fail to operate, please check the following:

PROBLEM	QUESTION		CAUSE	SOLUTION
Product does not function when turned on	Are LEDs functioning properly?	Yes	a. Plug is loose or disconnected.	a. Reconnect plug.
			b. Poor ground connection	b. Reconnect ground.
		No	a. Power has been disconnected.	a. Check connections at the battery and plug.

Warranty:

Manufacturer Limited Warranty Policy:

Manufacturer warrants that on the date of purchase this product will conform to Manufacturer's specifications for this product (which are available from the Manufacturer upon request). This Limited Warranty extends for Sixty (60) months from the date of purchase.

DAMAGE TO PARTS OR PRODUCTS RESULTING FROM TAMPERING, ACCIDENT, ABUSE, MISUSE, NEGLIGENCE, UNAPPROVED MODIFICATIONS, FIRE OR OTHER HAZARD; IMPROPER INSTALLATION OR OPERATION; OR NOT BEING MAINTAINED IN ACCORDANCE WITH THE MAINTENANCE PROCEDURES SET FORTH IN MANUFACTURER'S INSTALLATION AND OPERATING INSTRUCTIONS VOIDS THIS LIMITED WARRANTY.

Exclusion of Other Warranties:

MANUFACTURER MAKES NO OTHER WARRANTIES, EXPRESS OR IMPLIED. THE IMPLIED WARRANTIES FOR MERCHANTABILITY, QUALITY OR FITNESS FOR A PARTICULAR PURPOSE, OR ARISING FROM A COURSE OF DEALING, USAGE OR TRADE PRACTICE ARE HEREBY EXCLUDED AND SHALL NOT APPLY TO THE PRODUCT AND ARE HEREBY DISCLAIMED, EXCEPT TO THE EXTENT PROHIBITED BY APPLICABLE LAW. ORAL STATEMENTS OR REPRESENTATIONS ABOUT THE PRODUCT DO NOT CONSTITUTE WARRANTIES.

Remedies and Limitation of Liability:

MANUFACTURER'S SOLE LIABILITY AND BUYER'S EXCLUSIVE REMEDY IN CONTRACT, TORT (INCLUDING NEGLIGENCE), OR UNDER ANY OTHER THEORY AGAINST MANUFACTURER REGARDING THE PRODUCT AND ITS USE SHALL BE, AT MANUFACTURER'S DISCRETION, THE REPLACEMENT OR REPAIR OF THE PRODUCT, OR THE REFUND OF THE PURCHASE PRICE PAID BY BUYER FOR NON-CONFORMING PRODUCT. IN NO EVENT SHALL MANUFACTURER'S LIABILITY ARISING OUT OF THIS LIMITED WARRANTY OR ANY OTHER CLAIM RELATED TO THE MANUFACTURER'S PRODUCTS EXCEED THE AMOUNT PAID FOR THE PRODUCT BY BUYER AT THE TIME OF THE ORIGINAL PURCHASE. IN NO EVENT SHALL MANUFACTURER BE LIABLE FOR LOST PROFITS, THE COST OF SUBSTITUTE EQUIPMENT OR LABOR, PROPERTY DAMAGE, OR OTHER SPECIAL, CONSEQUENTIAL, OR INCIDENTAL DAMAGES BASED UPON ANY CLAIM FOR BREACH OF CONTRACT, IMPROPER INSTALLATION, NEGLIGENCE, OR OTHER CLAIM, EVEN IF MANUFACTURER OR A MANUFACTURER'S REPRESENTATIVE HAS BEEN ADVISED OF THE POSSIBILITY OF SUCH DAMAGES. MANUFACTURER SHALL HAVE NO FURTHER OBLIGATION OR LIABILITY WITH RESPECT TO THE PRODUCT OR ITS SALE, OPERATION AND USE, AND MANUFACTURER NEITHER ASSUMES NOR AUTHORIZES THE ASSUMPTION OF ANY OTHER OBLIGATION OR LIABILITY IN CONNECTION WITH SUCH PRODUCT.

This Limited Warranty defines specific legal rights. You may have other legal rights which vary from jurisdiction to jurisdiction. Some jurisdictions do not allow the exclusion or limitation of incidental or consequential damages.

Product Returns:

If a product must be returned for repair or replacement*, please contact our factory to obtain a Return Goods Authorization Number (RGA number) before you ship the product to Code 3®, Inc. Write the RGA number clearly on the package near the mailing label. Be sure you use sufficient packing materials to avoid damage to the product being returned while in transit.

*Code 3®, Inc. reserves the right to repair or replace at its discretion. Code 3®, Inc. assumes no responsibility or liability for expenses incurred for the removal and /or reinstallation of products requiring service and/or repair.; nor for the packaging, handling, and shipping: nor for the handling of products returned to sender after the service has been rendered.

10986 North Warson Road
St. Louis, MO 63114 USA
(314) 996-2800
c3_tech_support@code3esg.com
CODE3ESG.com

439 Boundary Road
Truganina Victoria, Australia
+61 (0)3 8336 0680
esgapsales@eccogroup.com
CODE3ESG.com/au/en

Unit 1, Green Park, Coal Road
Seacroft, Leeds, England LS14 1FB
+44 (0)113 2375340
esguk-code3@eccogroup.com
CODE3ESG.co.uk

An **ECCO SAFETY GROUP™** Brand
ECCOSAFETYGROUP.com

© 2025 Code 3, Inc. all rights reserved.

Instrucciones de instalación y operación

CD3802 HINVII DIRECCIONAL

HINVII™
HIGH INTENSITY NON-VISIBLE INTELLIGENT ILLUMINATION

¡IMPORTANTE! Lea todas las instrucciones antes de instalar y utilizar. Instalador: Este manual se debe entregar al usuario final.

¡ADVERTENCIA!
Si no sigue las instrucciones del fabricante a la hora de instalar o usar el producto, pueden producirse daños materiales, y lesiones graves o incluso mortales a aquellos que pretende proteger!

No instale ni opere este producto de seguridad, a menos que haya leído y comprendido la información de seguridad contenida en este manual.

1. **Para garantizar su propia seguridad y la de las personas a las que intenta proteger, es esencial una instalación correcta, combinada con la formación de operador en el uso, cuidado y mantenimiento de los dispositivos de alerta de emergencia.**
2. **Los dispositivos de advertencia de emergencia a menudo requieren altos voltajes y/o corrientes eléctricas. Tenga cuidado cuando manipule conexiones eléctricas con corriente.**
3. **Este producto debe estar conectado a tierra correctamente. Una conexión a tierra incorrecta o unas conexiones eléctricas cortocircuitadas pueden provocar arcos de corriente alta, lo que puede ocasionar lesiones personales o daños graves en el vehículo, incluso un incendio.**
4. **La colocación e instalación adecuadas son vitales para el buen funcionamiento de este dispositivo de alarma. Instale este producto de forma que permita un rendimiento óptimo del sistema y los controles estén situados de modo que el operador pueda alcanzarlos cómodamente y manejar el sistema sin perder en ningún momento el contacto visual con la calzada.**
5. **No instale este producto ni coloque los cables en la zona de despliegue de un airbag. Si el equipo se monta o coloca en la zona de despliegue de un airbag, el airbag perderá eficacia o el equipo puede salir despedido, lo cual puede causar lesiones graves o incluso mortales. Consulte el manual del propietario del vehículo para conocer la zona de despliegue de los airbags. El usuario u operador son responsables de determinar una posición de montaje adecuada que garantice la seguridad de todos los ocupantes del vehículo, y deben evitar zonas que puedan provocar golpes en la cabeza.**
6. **Es responsabilidad del operador del vehículo asegurarse de que todas las características de este producto funcionan correctamente durante su uso. Durante su uso, el operador del vehículo debe asegurarse de que no haya componentes del vehículo (como los maleteros o puertas del habitáculo abiertos), personas, vehículos u otros obstáculos que bloqueen la señal de alarma.**
7. **El uso de este o cualquier otro dispositivo de alarma no garantiza que los conductores puedan o quieran observar o reaccionar a la señal de alarma. Nunca dé por hecho que tiene prioridad de paso. Es responsabilidad enteramente suya asegurarse de que puede continuar de forma segura antes de entrar en una intersección, conducir en sentido contrario, responder a una gran velocidad o caminar por los carriles de tráfico o cerca de ellos.**
8. **El uso de este equipo está destinado exclusivamente a personal autorizado. El usuario es responsable de conocer y acatar todas las leyes vigentes relacionadas con dispositivos de señales de advertencia. Por lo tanto, el usuario debe comprobar todas las leyes y normativas de ámbito metropolitano, regional, nacional y cualquier otro ámbito pertinente. El fabricante no asume responsabilidad alguna por pérdidas derivadas del uso de este dispositivo de alarma.**

Especificaciones

Tensión de entrada		12 - 24VDC
Corriente	CD3802AWH	0.8A @ 12VDC
	CD3802RBH	0.8A @ 12VDC
	CD3802RBWH	0.9A @ 12VDC
Temperatura ambiente		-40ºC a 65ºC
		-40ºF a 149ºF

Instalación y montaje

¡IMPORTANTE! Esta unidad es un dispositivo de seguridad y se debe conectar a su propia fuente de poder de fusibles separada para asegurar su funcionamiento continuo si cualquier otro accesorio eléctrico falla.

¡PRECAUCIÓN!
Al perforar cualquier superficie del vehículo, asegúrese de que no haya cables eléctricos, mangueras de combustible, tapicería, etc. en el área que pudiesen dañarse.

Nota: Se recomienda aislar los cables/alambres romos que fueron cortados o no utilizados.

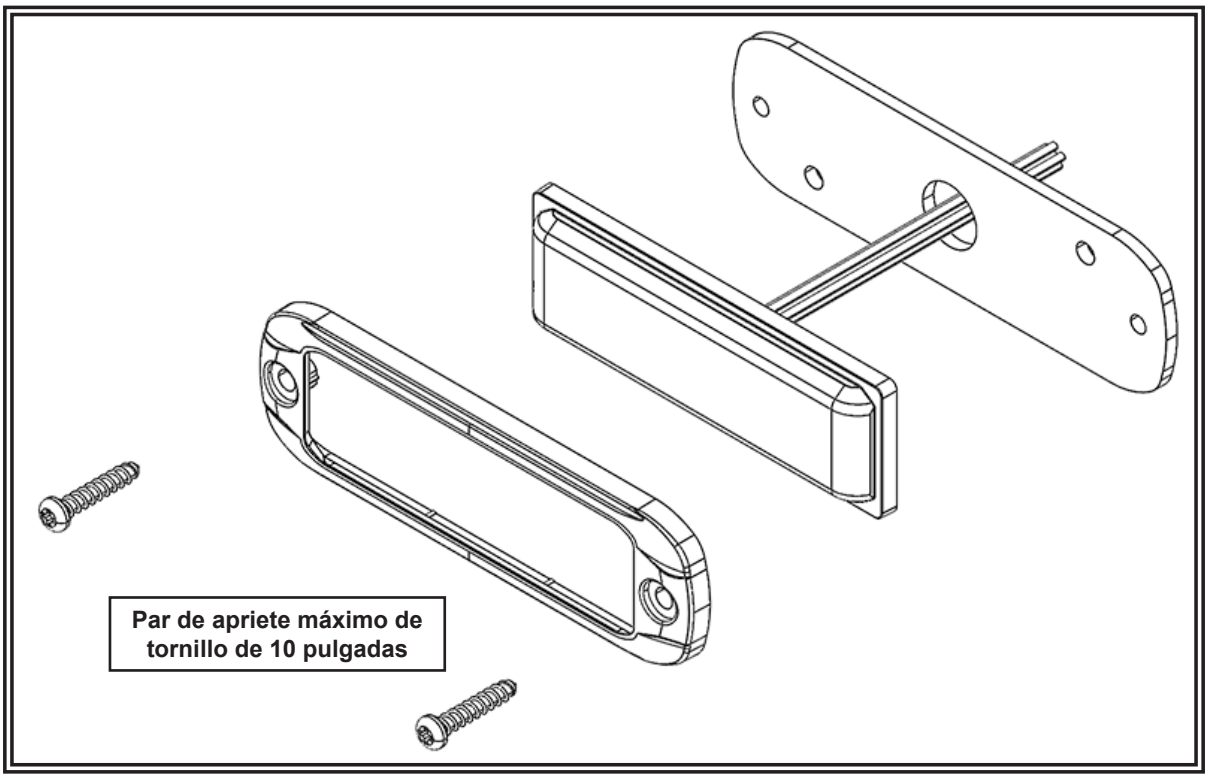

Figure 1

Instrucciones de cableado

Dos colores

- **Cable rojo:** el patrón de parpadeo predeterminado de fábrica es de color de advertencia (no ultravioleta) de parpadeo único 75. Este cable tiene 36 patrones de parpadeo diferentes que puede seleccionar el usuario.
- **Cable blanco:** el patrón de parpadeo predeterminado de fábrica es de color de parpadeo único 38 que alterna con el color de advertencia. Este cable también tiene 36 patrones de parpadeo diferentes que puede seleccionar el usuario.
- **Cables rojo + blanco:** el patrón de parpadeo predeterminado de fábrica es un patrón ultravioleta constante/fijo. Este cable tiene 69 patrones de parpadeo diferentes que puede seleccionar el usuario.
- **Cable negro:** tierra
- **Cable azul:** selección de patrón a negativo
- **Cable amarillo:** sincronización

Tres colores

- **Cable rojo:** el patrón de parpadeo predeterminado de fábrica es de color de advertencia primario (no ultravioleta) de parpadeo único 120. Este cable tiene 24 patrones de parpadeo diferentes que puede seleccionar el usuario.
- **Cable blanco:** el patrón de parpadeo predeterminado de fábrica es de color de parpadeo único 120 que alterna con el color de advertencia secundario y con ultravioleta. Este cable también tiene 24 patrones de parpadeo diferentes que puede seleccionar el usuario.
- **Cables rojo + blanco:** el patrón de parpadeo predeterminado de fábrica es un patrón ultravioleta constante/fijo. Este cable tiene 24 patrones de parpadeo diferentes que puede seleccionar el usuario.
- **Cable negro:** tierra
- **Cable azul:** selección de patrón a negativo
- **Cable amarillo:** sincronización
- **Cable verde:** selección de modo en negativo

Cuatro colores

- **Cable rojo:** el patrón de parpadeo predeterminado de fábrica es de color de advertencia rojo de parpadeo único 75. Este cable tiene 22 patrones de parpadeo diferentes que puede seleccionar el usuario.
- **Cable verde:** el patrón de parpadeo predeterminado de fábrica es de color de advertencia azul de parpadeo único 75. Este cable tiene 22 patrones de parpadeo diferentes que puede seleccionar el usuario.
- **Cable naranja:** el patrón de parpadeo predeterminado de fábrica es de color de advertencia blanco de parpadeo único 75. Este cable tiene 22 patrones de parpadeo diferentes que puede seleccionar el usuario.
- **Cable blanco:** el patrón de parpadeo predeterminado de fábrica es un patrón ultravioleta constante/fijo. Este cable tiene 22 patrones de parpadeo ultravioleta diferentes que puede seleccionar el usuario.
- **Cable negro:** tierra
- **Cable azul:** selección de patrón a negativo
- **Cable amarillo:** sincronización

Solución de problemas

Si alguna de las funciones del dispositivo no funciona, verifique lo siguiente:

problema	pregunta		causa	solución
El producto no funciona cuando se enciende	¿Funcionan correctamente los LED?	Si	a. El enchufe está suelto o desconectado	a. Vuelva a conectar el enchufe
			b. Mala conexión a tierra	b. Reconectar tierra
		No	a. Se ha desconectado la energía	a. Verifique las conexiones en la batería y el enchufe.

Garantía

Garantía limitada del fabricante y restricción de la responsabilidad:

El fabricante garantiza que en la fecha de compra este producto cumplirá con las especificaciones del fabricante para este producto (que el fabricante pone a su disposición si se solicitan). Esta garantía limitada se extiende por sesenta (60) meses a partir de la fecha de compra.

EL DAÑO A LAS PIEZAS O LOS PRODUCTOS CAUSADO POR LA ALTERACIÓN, ACCIDENTE, ABUSO, MAL USO, NEGLIGENCIA, MODIFICACIONES NO AUTORIZADAS, FUEGO U OTRO PELIGRO; INSTALACIÓN U OPERACIÓN INCORRECTAS; O NO REALIZAR EL MANTENIMIENTO DE ACUERDO CON LOS ROCEDIMIENTOS DE MANTENIMIENTO ESTABLECIDOS EN LAS INSTRUCCIONES DE INSTALACIÓN Y DE OPERACIÓN DEL FABRICANTE ANULA ESTA Garantía LIMITADA.

Exclusión de otras garantías:

EL FABRICANTE NO OFRECE NINGUNA OTRA GARANTÍA, EXPRESA O IMPLÍCITA. LAS GARANTÍAS IMPLÍCITAS DE COMERCIABILIDAD, CALIDAD O IDONEIDAD PARA UN OBJETIVO PARTICULAR, O QUE SURJAN DE UNA TRANSACCIÓN, USO O PRÁCTICA DE COMERCIO QUEDAN EXCLUIDAS POR MEDIO DE LA PRESENTE Y NO SERÁN VÁLIDAS PARA EL PRODUCTO, Y SE ANULAN POR MEDIO DE LA PRESENTE, EXCEPTO EN LA MEDIDA EN QUE LO PROHÍBAN LAS LEYES VIGENTES. LAS DECLARACIONES VERBALES O REPRESENTACIONES SOBRE EL PRODUCTO NO CONSTITUYEN GARANTÍAS.

Compensaciones y restricción de la responsabilidad:

LA ÚNICA RESPONSABILIDAD DEL FABRICANTE Y LA ÚNICA Y EXCLUSIVA COMPENSACIÓN DEL COMPRADOR EN VIRTUD DE UN CONTRATO, POR ILÍCITO CIVIL O SEGÚN CUALQUIER SUPUESTO EN CONTRA DEL FABRICANTE RESPECTO AL PRODUCTO Y SU USO SERÁ EL REEMPLAZO O LA REPARACIÓN DEL PRODUCTO, O EL REEMBOLSO DEL PRECIO DE COMPRA PAGADO QUE HAYA PAGADO EL COMPRADOR POR EL PRODUCTO QUE NO CUMPLE CON LOS REQUISITOS. EN NINGÚN CASO LA RESPONSABILIDAD DEL FABRICANTE QUE SURJA DE ESTA GARANTÍA LIMITADA O POR CUALQUIER OTRA RECLAMACIÓN RELACIONADA CON LOS PRODUCTOS DEL FABRICANTE EXCEDERÁ LA CANTIDAD QUE EL COMPRADOR PAGÓ POR EL PRODUCTO EN EL MOMENTO DE LA COMPRA ORIGINAL. EN NINGÚN CASO EL FABRICANTE SERÁ RESPONSABLE POR LUCRO CESANTE, EL COSTO DE LA SUSTITUCIÓN DEL EQUIPO O LA MANO DE OBRA, DAÑOS A LA PROPIEDAD U OTROS DAÑOS ESPECIALES, CONSECUENCIALES O INCIDENTALES QUE SE BASEN EN CUALQUIER RECLAMACIÓN POR INCUMPLIMIENTO DE CONTRATO, INSTALACIÓN INAPROPIADA, NEGLIGENCIA O DE OTRO TIPO, INCLUSO SI SE LE HA INFORMADO AL FABRICANTE O A UN REPRESENTANTE DEL FABRICANTE SOBRE LA POSIBILIDAD DE QUE OCURRAN TALES DAÑOS. EL FABRICANTE NO TENDRÁ NINGUNA OTRA OBLIGACIÓN O RESPONSABILIDAD CON RESPECTO AL PRODUCTO O SU VENTA, OPERACIÓN Y USO, Y EL FABRICANTE NO ASUME NI AUTORIZA EL SUPUESTO DE CUALQUIER OTRA OBLIGACIÓN O RESPONSABILIDAD EN RELACIÓN CON DICHO PRODUCTO.

Esta garantía limitada define derechos legales específicos. Usted puede tener otros derechos legales que varían de una jurisdicción a otra. Algunas jurisdicciones no permiten la exclusión ni la limitación de daños incidentales o consecuenciales.

Devolución de productos:

Si se debe devolver un producto para su reparación o reemplazo*, comuníquese con nuestra fábrica para obtener un número de autorización de devolución de mercancías (número RGA) antes de enviar el producto a Code 3®, Inc. Escriba claramente el número RGA en el paquete cerca de la etiqueta de envío. Asegúrese de utilizar suficientes materiales de embalaje para evitar que el producto en devolución se dañe durante el envío.

* Code 3®, Inc. se reserva el derecho a realizar reparaciones o reemplazar productos según su criterio. Code 3®, Inc. no asume responsabilidad alguna por los gastos efectuados para la extracción o la reinstalación de los productos que requieren servicios o reparaciones, por el embalaje, la manipulación y el envío ni por la manipulación de los productos devueltos al remitente después de que se haya prestado el servicio.

10986 North Warson Road
St. Louis, MO 63114 USA
(314) 996-2800
c3_tech_support@code3esg.com
CODE3ESG.com

Bâtiment A15, 5 Avenue Lionel Terray,
Meyzieu, 69330, France
+33 (0) 4 78 79 60 00
adv@esg.global
CODE3ESG.co.uk

An **ECCO SAFETY GROUP™** Brand
ECCOSAFETYGROUP.com

© 2025 Code 3, Inc. Todos los derechos reservados.

Instructions d'installation et d'utilisation

CODE 3®

CD3802 HINVII DIRECTIONNEL

HINVII™
HIGH INTENSITY NON-VISIBLE INTELLIGENT ILLUMINATION

IMPORTANT! Lisez toutes les instructions avant d'installer et d'utiliser le produit. Installateur : ce manuel doit être remis à l'utilisateur final.

AVERTISSEMENT!
Le non-respect des recommandations du fabricant au cours de l'installation ou de l'utilisation de ce produit peut entraîner des dommages matériels et causer à ceux que vous souhaitez protéger des blessures graves, voire mortelles!

N'installez pas et/ou n'utilisez pas ce produit de sécurité avant d'avoir lu et compris les consignes de sécurité fournies.

1. **Pour garantir votre sécurité et celle des autres, il est essentiel que le produit soit correctement installé et que l'opérateur soit formé à l'utilisation, l'entretien et la maintenance des dispositifs d'avertissement d'urgence.**
2. **Les dispositifs d'avertissement d'urgence nécessitent souvent des tensions et/ou des courants électriques élevés. Manipulez les connexions électriques sous tension avec prudence.**
3. **Ce produit doit être correctement mis à la masse. Une mise à la masse inadéquate ou un court-circuit des connexions électriques peut provoquer l'apparition d'un arc électrique haute tension, susceptible de causer des blessures corporelles ou des dommages graves sur le véhicule, ainsi qu'un incendie.**
4. **Une installation et un positionnement corrects sont essentiels au bon fonctionnement de ce dispositif d'avertissement. Installez ce produit de manière à optimiser les performances de sortie du système et de sorte que les commandes soient à portée de main de l'opérateur, afin qu'il puisse utiliser le système sans perdre le contact visuel avec la chaussée.**
5. **N'installez pas ce produit dans la zone de déploiement d'un airbag ; n'acheminez pas non plus de câbles dans cette zone. Tout équipement monté ou situé dans la zone de déploiement d'un airbag est susceptible de réduire l'efficacité de cet airbag ou de devenir un projectile pouvant causer des blessures graves, voire mortelles. Reportez-vous au manuel d'utilisation du véhicule pour en savoir davantage sur la zone de déploiement de l'airbag. Il incombe à l'utilisateur/à l'opérateur de définir un emplacement de montage approprié assurant la sécurité de tous les passagers à l'intérieur du véhicule, en évitant en particulier les zones d'impact potentiel de la tête.**
6. **Il incombe à l'opérateur du véhicule de s'assurer que toutes les fonctionnalités de ce produit fonctionnent correctement au cours de l'utilisation. Lorsque le produit est en cours d'utilisation, l'opérateur du véhicule doit s'assurer que le signal d'avertissement n'est pas inhibé par des composants du véhicule (comme un coffre ou des portes de compartiment ouverts), des personnes, des véhicules ou d'autres éléments.**
7. **L'utilisation de ce dispositif d'avertissement ou de tout autre dispositif similaire ne garantit pas que tous les conducteurs observeront un signal d'avertissement ou réagiront à ce signal. Ne prenez jamais la priorité pour acquise. Il est de votre responsabilité de vous assurer que vous pouvez vous déplacer en toute sécurité avant de vous engager dans une intersection, de conduire en sens inverse de la circulation, de réagir à une vitesse élevée et de marcher sur ou autour des voies de circulation.**
8. **Cet équipement est destiné uniquement au personnel autorisé. Il incombe à l'utilisateur de comprendre et de respecter toutes les lois relatives aux dispositifs de signalisation d'avertissement. Par conséquent, l'utilisateur doit s'informer sur toutes les lois et réglementations en vigueur dans la ville, la région et le pays où il se trouve. Le fabricant décline toute responsabilité en cas de perte découlant de l'utilisation de ce dispositif d'avertissement.**

Caractéristiques

Tension d'entrée		12 - 24VDC
Courant	CD3802AWH	0.8A @ 12VDC
	CD3802RBH	0.8A @ 12VDC
	CD3802RBWH	0.9A @ 12VDC
Température ambiante		-40ºC to 65ºC
		-40ºF to 149ºF

Installation et montage

Importante! Cette unité est un dispositif de sécurité et elle doit être connectée à son propre point d'alimentation indépendant protégé par fusible pour garantir son fonctionnement continu en cas de défaillance d'un autre accessoire électrique.

ATTENTION!
Lorsque vous percez un trou dans une surface de véhicule, assurez-vous que cette zone est exempte de fils électriques, de canalisations d'essence, de garniture souple, etc. qui pourraient être endommagés.

Remarque : Il est recommandé d'isoler les fils/fils émoussés qui ont été coupés ou non utilisés.

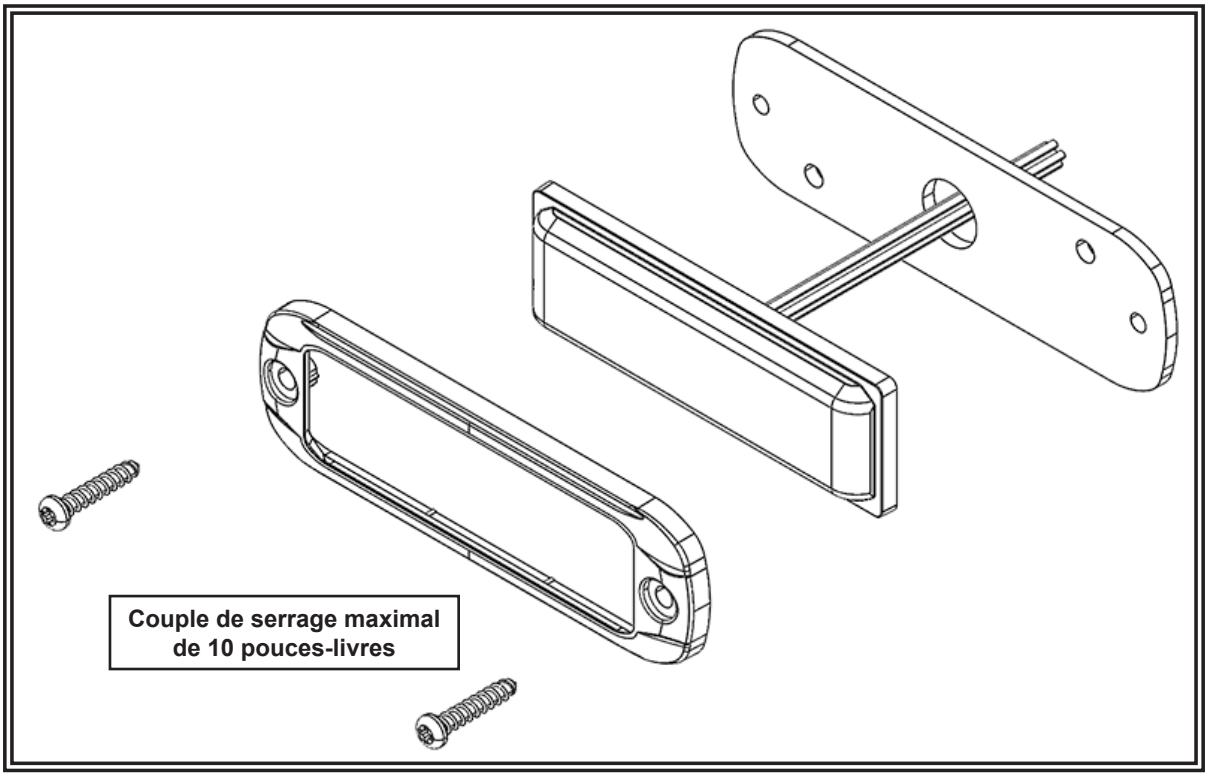

Figure 1

Instructions de câblage

Bicolore

- **Fil rouge** : le mode de clignotement par défaut sera Clignotement unique 75 avec couleur d'avertissement (pas d'UV). Ce fil possède 36 modes de clignotement différents que l'utilisateur peut sélectionner.
- **Fil blanc** : le mode de clignotement par défaut est Clignotement unique 38 avec une alternance de la couleur d'avertissement. Ce fil possède également 36 modes de clignotement différents que l'utilisateur peut sélectionner.
- **Fil rouge + blanc** : le mode de clignotement par défaut sera un mode UV constant/stable. Ce fil dispose de 69 modes de clignotement différents que l'utilisateur peut sélectionner.
- **Fil noir :** masse
- **Fil bleu :** sélection du motif sur négatif
- **Fil jaune :** synchronisation

Tricolore

- **Fil rouge :** le mode de clignotement par défaut est Clignotement unique 120 avec couleur d'avertissement primaire (pas d'UV). Ce fil possède 24 modes de clignotement différents que l'utilisateur peut sélectionner.
- **Fil blanc :** le mode de clignotement par défaut est Clignotement unique 120 avec une alternance de la couleur d'avertissement secondaire et des UV. Ce fil possède également 24 modes de clignotement différents que l'utilisateur peut sélectionner.
- **Fil rouge + blanc :** le mode de clignotement par défaut sera un mode UV constant/stable. Ce fil possède 24 modes de clignotement différents que l'utilisateur peut sélectionner.
- **Fil noir :** masse
- **Fil bleu :** sélection du motif sur négatif
- **Fil jaune :** synchronisation
- **Fil vert :** sélection du mode sur négatif

Quatre couleurs

- **Fil rouge :** le mode de clignotement par défaut est Clignotement unique avec une brûlure constante rouge. Ce fil possède 22 modes de clignotement différents que l'utilisateur peut sélectionner.
- **Fil vert :** le mode de clignotement par défaut est Clignotement unique avec une brûlure constante bleue. Ce fil possède 22 modes de clignotement différents que l'utilisateur peut sélectionner.
- **Fil orange :** le mode de clignotement par défaut est Clignotement unique avec une brûlure constante blanche. Ce fil possède 22 modes de clignotement différents que l'utilisateur peut sélectionner.
- **Fil blanc :** le mode de clignotement par défaut est un modèle UV constant/stable. Ce fil comporte 22 modes de clignotement UV différents que l'utilisateur peut sélectionner.
- **Fil noir :** masse
- **Fil bleu :** sélection du motif sur négatif
- **Fil jaune :** synchronisation

Dépannage :

Si l'une des fonctions de l'appareil ne fonctionne pas, veuillez vérifier les points suivants :

Problème	Question		Cause	Solution
Le produit ne fonctionne pas lorsqu'il est allumé	Les LED fonctionnent-elles correctement ?	Qui	a. La prise est desserrée ou débranchée	a. Rebrancher la fiche
			b. Mauvaise connexion à la terre	b. Reconnecter la terre
		Non	a. L'alimentation a été coupée	a. Vérifiez les connexions au niveau de la batterie et de la prise

Garantie

Garantie limitée du fabricant et limitation de responsabilité :

Le Fabricant garantit qu'à la date de l'achat, ce produit est conforme aux spécifications du Fabricant le concernant (qui sont disponibles sur demande auprès du Fabricant). Cette Garantie limitée s'étend sur soixante(60) mois à compter de la date d'achat.

LES DOMMAGES À DES PIÈCES OU À DES PRODUITS RÉSULTANT D'UNE ALTÉRATION, D'UN ACCIDENT, D'UN ABUS, D'UNE NÉGLIGENCE, DE MODIFICATIONS NON AUTORISÉES, D'UN INCENDIE OU DE TOUT AUTRE DANGER ; DE L'INSTALLATION OU D'UNE UTILISATION INCORRECTE ; OU D'UN DÉFAUT D'ENTRETIEN CONFORME AUX PROCÉDURES DE MAINTENANCE DÉCRITES DANS LES CONSIGNES D'INSTALLATION ET D'UTILISATION DU FABRICANT ANNULENT CETTE GARANTIE LIMITÉE.

Exclusion d'autres garanties :

LE FABRICANT N'ÉMET AUCUNE AUTRE GARANTIE, QU'ELLE SOIT EXPRESSE OU IMPLICITE. LES GARANTIES IMPLICITES DE QUALITÉ MARCHANDE, DE QUALITÉ OU D'ADAPTATION À UN OBJECTIF PARTICULIER, OU DÉCOULANT D'UNE TRANSACTION, D'UN USAGE OU DE PRATIQUES COMMERCIALES, SONT EXCLUES PAR LES PRÉSENTES, NE S'APPLIQUERONT PAS AU PRODUIT, ET SONT DÉCLINÉES PAR LES PRÉSENTES, EXCEPTÉ DANS LA MESURE INTERDITE PAR LA LÉGISLATION EN VIGUEUR. LES DÉCLARATIONS ORALES OU AUTRES DÉCLARATIONS CONCERNANT LE PRODUIT NE CONSTITUENT PAS DES GARANTIES.

Recours et limitation de responsabilité :

LA SEULE RESPONSABILITÉ DU FABRICANT ET LE RECOURS EXCLUSIF DE L'ACHETEUR CONTRE LE FABRICANT, PAR CONTRAT, EN CAS DE DÉLIT (Y COMPRIS LA NÉGLIGENCE), OU SELON TOUTE AUTRE THÉORIE, EN CE QUI CONCERNE LE PRODUIT ET SON UTILISATION, SE LIMITERONT, À LA DISCRÉTION DU FABRICANT, AU REMPLACEMENT OU À LA RÉPARATION DU PRODUIT, OU AU REMBOURSEMENT DU PRIX D'ACHAT PAYÉ PAR L'ACHETEUR POUR LE PRODUIT NON CONFORME. EN AUCUN CAS LA RESPONSABILITÉ DU FABRICANT DÉCOULANT DE CETTE GARANTIE LIMITÉE OU DE TOUTE AUTRE RÉCLAMATION RELATIVE AUX PRODUITS DU FABRICANT NE DÉPASSERA LE MONTANT PAYÉ PAR L'ACHETEUR POUR LE PRODUIT AU MOMENT DE L'ACHAT INITIAL. EN AUCUN CAS LE FABRICANT NE POURRA ÊTRE TENU POUR RESPONSABLE DE LA PERTE DE PROFITS, DU COÛT DE L'ÉQUIPEMENT OU DE LA MAIN D'OEUVRE DE REMPLACEMENT, DES DOMMAGES MATÉRIELS, OU D'AUTRES DOMMAGES SPÉCIAUX, CONSÉCUTIFS OU INCIDENTS EN SE BASANT SUR UNE RÉCLAMATION POUR RUPTURE DE CONTRAT, INSTALLATION INAPPROPRIÉE, NÉGLIGENCE OU TOUTE AUTRE RÉCLAMATION, MÊME SI LE FABRICANT OU UN REPRÉSENTANT DU FABRICANT A ÉTÉ AVERTI DE LA POSSIBILITÉ DE TELS DOMMAGES. LE FABRICANT N'A AUCUNE AUTRE OBLIGATION OU RESPONSABILITÉ EN CE QUI CONCERNE LE PRODUIT OU SA VENTE, SON FONCTIONNEMENT ET SON UTILISATION, ET LE FABRICANT N'ASSUME NI N'AUTORISE EN AUCUN CAS L'HYPOTHÈSE D'UNE AUTRE OBLIGATION OU RESPONSABILITÉ EN RELATION AVEC CE PRODUIT.

Cette Garantie limitée définit des droits légaux spécifiques. Vous pouvez avoir d'autres droits légaux qui varient d'une juridiction à l'autre. Certaines juridictions ne permettent pas l'exclusion ou la limitation des dommages indirects ou consécutifs.

Retours de produits :

Si un produit doit être retourné pour réparation ou remplacement*, veuillez communiquer avec notre usine pour obtenir un numéro d'autorisation de retour de marchandises (numéro RGA) avant d'expédier le produit à Code 3MD, Inc. Inscrivez clairement le numéro RGA sur l'emballage, près de l'étiquette d'expédition. Veillez à utiliser suffisamment de matériaux d'emballage pour éviter d'endommager le produit retourné en cours de transport.

*Code 3MD, Inc. se réserve le droit de réparer ou de remplacer le produit à sa discrétion. Code 3MD, Inc. n'assume aucune responsabilité pour les dépenses engagées pour le retrait ou la réinstallation des produits nécessitant une réparation ou un entretien; ni pour l'emballage, la manutention et l'expédition; ni pour la manutention des produits retournés à l'expéditeur après la prestation.

10986 North Warson Road
St. Louis, MO 63114 USA
(314) 996-2800
c3_tech_support@code3esg.com
CODE3ESG.com

Bâtiment A15, 5 Avenue Lionel Terray,
Meyzieu, 69330, France
+33 (0) 4 78 79 60 00
adv@esg.global
CODE3ESG.co.uk

An **ECCO SAFETY GROUP™** Brand
ECCOSAFETYGROUP.com

© 2025 Code 3, Inc. Tous droits réservés.

Installations- und Bedienungsanleitung

CODE 3®

CD3802 HINVII RICHTUNGS

HINVII™
HIGH INTENSITY NON-VISIBLE INTELLIGENT ILLUMINATION

WICHTIG! Lesen Sie vor der Installation und Verwendung alle Anweisungen. Monteur: Diese Anleitung muss dem Endbenutzer zugestellt werden.

WARNUNG!
Wenn Sie dieses Produkt nicht gemäß den Empfehlungen des Herstellers installieren oder verwenden, kann dies zu Sachschäden, schweren Personenschäden und/oder zum Tod für Sie und die Personen, denen Sie helfen möchten, führen!

Installieren und/oder verwenden Sie dieses Sicherheitsprodukt nur, wenn Sie die Sicherheitsinformationen in dieser Anleitung gelesen und verstanden haben.

1. **Eine ordnungsgemäße Installation sowie eine Bedienerschulung in Hinsicht auf die Verwendung, Pflege und Wartung von Warnvorrichtungen sind unerlässlich, um Ihre Sicherheit und die Sicherheit der Personen, denen Sie helfen möchten, zu gewährleisten.**
2. **Notfallwarngeräte erfordern häufig hohe elektrische Spannungen und/oder Ströme. Gehen Sie bei der Arbeit mit stromführenden elektrischen Anschlüssen vorsichtig vor.**
3. **Dieses Produkt muss ordnungsgemäß geerdet werden. Eine unzureichende Erdung und/oder ein Kurzschluss der elektrischen Anschlüsse können zu Hochstromlichtbögen führen, die Verletzungen und/oder schwere Schäden am Fahrzeug, einschließlich Fahrzeugbrand, verursachen können.**
4. **Die richtige Platzierung und Installation sind für die Leistung der Warnvorrichtung von entscheidender Bedeutung. Installieren Sie dieses Produkt so, dass die Ausgangsleistung des Systems maximiert wird und die Bedienelemente sich in Reichweite des Bedieners befinden damit er/sie das System bedienen kann, ohne den Blick von der Fahrbahn nehmen zu müssen.**
5. **Montieren Sie dieses Produkt nicht im Entfaltungsbereich eines Airbags und verlegen Sie dort auch keine Kabel. Geräte, die sich im Entfaltungsbereich eines Airbags befinden bzw. dort montiert sind, beeinträchtigen möglicherweise die Wirksamkeit des Airbags oder können zu „Geschossen“ werden, die schwere Verletzungen oder den Tod verursachen können. Informationen zum Entfaltungsbereich des Airbags finden Sie im Fahrerhandbuch des Fahrzeugs. Es liegt in der Verantwortung des Benutzers/Bedieners, einen geeigneten Montageort festzulegen, um die Sicherheit aller Fahrzeuginsassen zu gewährleisten und insbesondere Bereiche zu vermeiden, in denen möglicherweise Kopfverletzungen auftreten können.**
6. **Es liegt in der Verantwortung des Fahrers, sicherzustellen, dass während der Verwendung alle Funktionen dieses Produkts ordnungsgemäß funktionieren. Der Fahrer muss während der Verwendung sicherstellen, dass das Warnsignal nicht durch Fahrzeugkomponenten (z. B. offene Kofferraumklappe oder Türen), Personen, Fahrzeuge oder andere Hindernisse blockiert wird.**
7. **Durch die Verwendung dieser oder anderer Warnvorrichtungen kann nicht gewährleistet werden, dass alle Verkehrsteilnehmer das Warnsignal sehen oder darauf reagieren. Sehen Sie das Vorfahrtsrecht niemals als selbstverständlich an. Es liegt in Ihrer Verantwortung sicherzustellen, dass keine Gefahr für Sie besteht, bevor Sie eine Kreuzung überqueren, entgegen der Verkehrsrichtung oder mit hoher Geschwindigkeit fahren oder sich außerhalb des Fahrzeugs auf oder in der Nähe der Fahrspur bewegen.**
8. **Dieses Gerät darf nur von autorisiertem Personal verwendet werden. Der Benutzer ist dafür verantwortlich, alle Gesetze in Bezug auf Warnsysteme zu verstehen und einzuhalten. Daher sollte der Benutzer alle geltenden Gesetzte und Vorschriften auf Stadt-, Landes- und Bundesebene prüfen. Der Hersteller übernimmt keine Haftung für Verluste, die durch die Verwendung dieser Warnvorrichtung entstehen.**

Spezifikationen

Eingangsspannung:		12 - 24VDC
Aktuelle Arbeit	CD3802AWH	0.8A @ 12VDC
	CD3802RBH	0.8A @ 12VDC
	CD3802RBWH	0.9A @ 12VDC
Temperaturbereich		-40ºC to 65ºC
		-40ºF to 149ºF

Installation und Montage

Wichtig! Dieses Gerät ist eine Sicherheitsvorrichtung und muss an eine separate, abgesicherte Stromversorgung angeschlossen werden, um den weiteren Betrieb bei Ausfall eines anderen elektrischen Zubehörs zu gewährleisten.

Achtung!
Achten Sie beim Bohren in eine Fahrzeugoberfläche darauf, dass der Bereich frei von elektrischen Leitungen, Kraftstoffleitungen, Fahrzeugpolstern usw. ist, die beschädigt werden könnten.

Hinweis: Es wird empfohlen, abgeschnittene oder nicht verwendete Drähte/stumpfe Drähte zu isolieren.

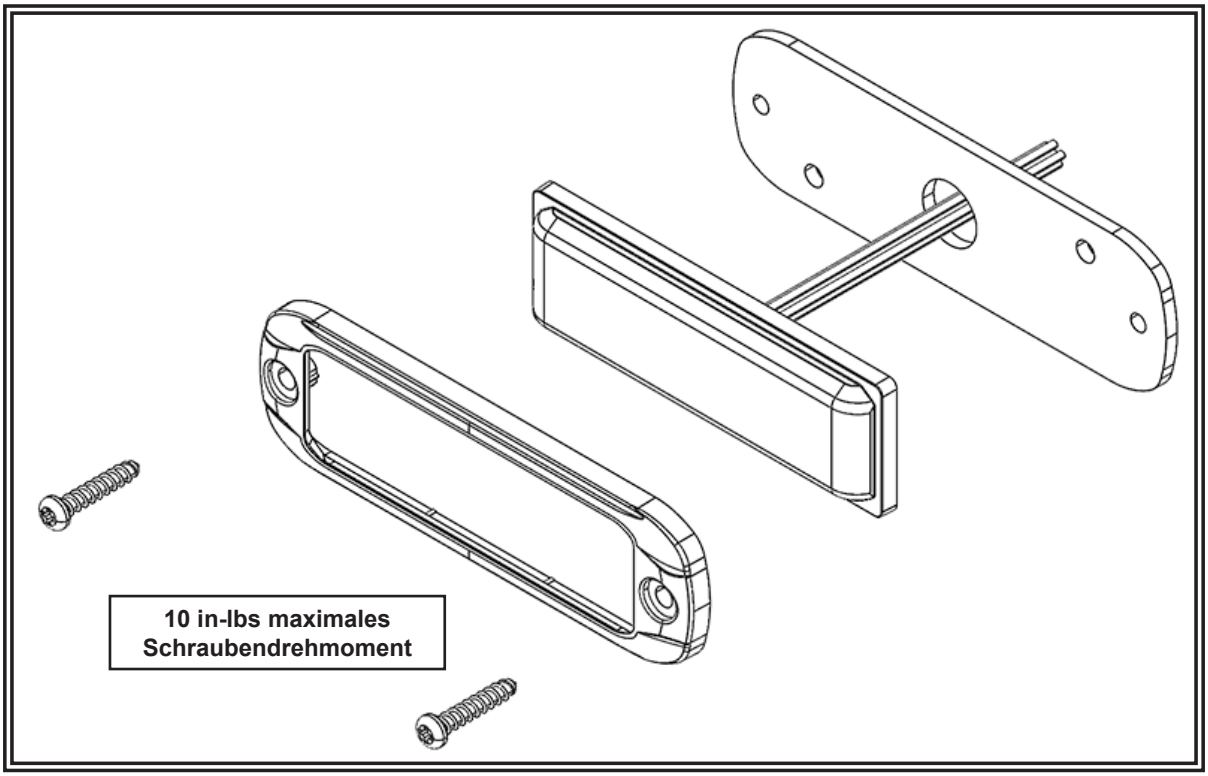

Abbildung 1

Verkabelungsanleitungen

Zweifarbig

- **Roter Draht** – Das standardmäßige Blinkmuster ist Dauerlicht in Warnfarbe (kein UV). Dieses Kabel verfügt über 36 verschiedene Blinkmuster, aus denen der Benutzer wählen kann.
- **Weißer Draht** – Das standardmäßige Blinkmuster ist Dauerlicht mit abwechselnder Warnfarbe. Dieses Kabel bietet außerdem 36 verschiedene Blinkmuster zur Auswahl.
- **Roter und weißer Draht** – Das standardmäßige Blinkmuster ist ein konstantes UV-Muster. Dieses Kabel verfügt über 69 verschiedene Blinkmuster, aus denen der Benutzer auswählen kann.
- **Schwarzes Kabel** - Masse
- **Blaues Kabel** – Musterauswahl auf negativ
- **Gelbes Kabel** – Synchronisation

Dreifarbig

- **Roter Draht** – Das standardmäßige Blinkmuster ist Dauerlicht in der primären Warnfarbe (kein UV). Dieses Kabel verfügt über 24 verschiedene Blinkmuster, die der Benutzer auswählen kann.
- **Weißer Draht** – Das standardmäßige Blinkmuster ist Dauerlicht in der primären Warnfarbe (kein UV). Dieses Kabel verfügt über 24 verschiedene Blinkmuster, die der Benutzer auswählen kann.
- **Roter und weißer Draht** – Das standardmäßige Blinkmuster ist ein konstantes UV-Muster. Dieses Kabel verfügt über 24 verschiedene Blinkmuster, aus denen der Benutzer auswählen kann.
- **Schwarzes Kabel** - Masse
- **Blaues Kabel** – Musterauswahl auf negativ
- **Gelbes Kabel** – Synchronisation
- **Grünes Kabel** – Modusauswahl auf Negativ

Vierfarbig

- **Roter Draht** – Das standardmäßige Blinkmuster ist dauerhaft leuchtendes Rot. Dieses Kabel verfügt über 22 verschiedene Blinkmuster, die der Benutzer auswählen kann.
- **Grüner Draht** – Das standardmäßige Blinkmuster ist ein Dauerlicht in blauer Warnfarbe. Dieses Kabel verfügt über 22 verschiedene Blinkmuster, die der Benutzer auswählen kann.
- **Orangefarbener Draht** – Das standardmäßige Blinkmuster ist ein Dauerlicht in der Warnfarbe Weiß. Dieses Kabel verfügt über 22 verschiedene Blinkmuster, die der Benutzer auswählen kann.
- **Weißer Draht** – Das standardmäßige Blinkmuster ist ein konstantes UV-Muster. Dieses Kabel verfügt über 22 verschiedene UV-Blinkmuster, aus denen der Benutzer auswählen kann.
- **Schwarzes Kabel** - Masse
- **Blaues Kabel** – Musterauswahl auf negativ
- **Gelbes Kabel** – Synchronisation

Fehlerbehebung:

Wenn eine der Funktionen des Geräts nicht funktioniert, überprüfen Sie bitte Folgendes:

Problem	Frage		Ursache	Lösung
Das Produkt funktioniert nicht, wenn es eingeschaltet ist	Funktionieren die LEDs ordnungsgemäß?	Ja	a. Stecker ist locker oder nicht angeschlossen	a. Stecker wieder anschließen
			b. Schlechte Erdungsverbindung	b. Masse wieder anschließen
		Nein	a. Die Stromversorgung wurde unterbrochen	a. Anschlüsse an Batterie und Stecker prüfen

Garantie

Herstellergarantie:

Der Hersteller garantiert, dass dieses Produkt zum Zeitpunkt des Erwerbs den Spezifikationen von der hersteller für dieses Produkt (auf Anfrage bei der hersteller erhältlich) entspricht. Diese beschränkte Garantie gilt sechzig (60) Monate ab dem Zeitpunkt des Erwerbs.

BEI SCHÄDEN AN TEILEN ODER PRODUKTEN, DIE DURCH MANIPULATION, UNFALL, MISSBRAUCH, UNSACHGEMÄSSE VERWENDUNG, FAHRLÄSSIGKEIT, NICHT GENEHMIGTE VERÄNDERUNGEN, FEUER ODER SONSTIGE GEFAHR; UNSACHGEMÄSSE INSTALLATION ODER BEDIENUNG; ODER NICHTEINHALTUNG DER IN DEN VON DER HERSTELLER FESTGELEGTEN INSTALLATIONS- UND BEDIENUNGSANWEISUNGEN FESTGELEGTEN WARTUNGSVERFAHREN IST DIESE BESCHRÄNKTE GARANTIE UNGÜLTIG.

Ausschluss sonstiger Garantieansprüche:

DER HERSTELLER ÜBERNIMMT KEINE DARÜBER HINAUSGEHENDEN GARANTIEN, WEDER AUSDRÜCKLICH NOCH STILLSCHWEIGEND. DIE STILLSCHWEIGENDEN GARANTIEN FÜR MARKTGÄNGIGKEIT, QUALITÄT ODER EIGNUNG FÜR EINEN BESTIMMTEN ZWECK; ODER DIE SICH AUS DEM REGELMÄSSIGEN GESCHÄFTSGANG, DER NUTZUNG ODER DES HANDELSBRAUCHS ERGEBEN; WERDEN HIERMIT AUSGESCHLOSSEN UND GELTEN NICHT FÜR DAS PRODUKT, SOWEIT NACH ANWENDBAREM RECHT ZULÄSSIG. MÜNDLICHE AUSSAGEN ODER ZUSICHERUNGEN ZUM PRODUKT STELLEN KEINE GARANTIEN DAR.

Rechtsbehelfe und Haftungsbeschränkung:

DIE ALLEINIGE HAFTUNG VON DER HERSTELLER UND DER AUSSCHLIESSLICHE RECHTSBEHELF DES KÄUFERS, OB AUF VERTRAGLICHER GRUNDLAGE, AUS UNERLAUBTER HANDLUNG (EINSCHLIESSLICH FAHRLÄSSIGKEIT) ODER EINEM SONSTIGEN RECHTLICHEN GRUND GEGEN DER HERSTELLER IN HINSICHT AUF DAS PRODUKT UND SEINE VERWENDUNG BESTEHEN NACH ERMESSEN VON DER HERSTELLER IM ERSATZ ODER IN DER REPARATUR DES PRODUKTES ODER IN DER RÜCKERSTATTUNG DES KAUFPREISES, DEN DER KÄUFER FÜR DAS NICHT KONFORME PRODUKT BEZAHLT HAT. UNTER KEINEN UMSTÄNDEN ÜBERSTEIGT DIE AUS DIESER BESCHRÄNKTEN GARANTIE ODER EINEM ANDEREN ANSPRUCH IM ZUSAMMENHANG MIT DEN PRODUKTEN VON DER HERSTELLER ENTSTEHENDE HAFTUNG VON DER HERSTELLER DEN KAUFPREIS DES PRODUKTES ZUM ZEITPUNKT DES URSPRÜNGLICHEN ERWERBS DURCH DEN KÄUFER. UNTER KEINEN UMSTÄNDEN HAFTET DER HERSTELLER FÜR ENTGANGENE GEWINNE, KOSTEN FÜR ERSATZGERÄTE ODER ARBEITSAUFWAND, SACHSCHADEN, ODER SONSTIGE SPEZIELLE SCHÄDEN, FOLGESCHÄDEN ODER BEILÄUFIGE SCHÄDEN BASIEREND AUF ANSPRÜCHEN AUFGRUND VON VERTRAGSVERLETZUNG, FEHLERHAFTER INSTALLATION, FAHRLÄSSIGKEIT, ODER ANDEREN ANSPRÜCHEN, SELBST WENN DER HERSTELLER ODER EIN VERTRETER VON DER HERSTELLER AUF DIE MÖGLICHKEIT SOLCHER SCHÄDEN HINGEWIESEN WURDE. DER HERSTELLER ÜBERNIMMT KEINE WEITERE VERPFLICHTUNG ODER HAFTUNG HINSICHTLICH DES PRODUKTES ODER SEINES VERKAUFS, SEINER BEDIENUNG UND SEINER VERWENDUNG, UND DER HERSTELLER ÜBERNIMMT KEINE HAFTUNG UND GENEHMIGT KEINE ÜBERNAHME ANDERER VERPFLICHTUNGEN ODER HAFTUNGEN IM ZUSAMMENHANG MIT DIESEM PRODUKT.

Diese beschränkte Garantie definiert bestimmte Rechte. Möglicherweise haben Sie andere Rechte, die je nach Rechtsprechung variieren. In einigen Rechtsprechungen ist der Ausschluss oder die Beschränkung von Neben- oder Folgeschäden nicht zulässig.

Produktrücksendungen:

Wenn ein Produkt repariert bzw. ausgetauscht werden muss*, wenden Sie sich bitte an unser Werk, um eine RGA-Nummer (Rückgabegenehmigungsnummer) zu erhalten, bevor Sie das Produkt an Code 3®, Inc. senden. Schreiben Sie die RGA-Nummer deutlich auf die Verpackung neben dem Versandaufkleber. Achten Sie darauf, dass Sie ausreichend Verpackungsmaterial verwenden, um Transportschäden am zurückgesendeten Produkt zu vermeiden.

*Code 3®, Inc. behält sich das Recht vor, Reparaturen und Ersatzlieferungen nach eigenem Ermessen vorzunehmen. Code 3®, Inc. übernimmt keine Verantwortung oder Haftung für Ausgaben, die für die Demontage bzw. Neuinstallation von Produkten anfallen, die gewartet bzw. repariert werden müssen oder für die Verpackung, die Handhabung und den Versand. Dies gilt ebenfalls für die Handhabung von Produkten, die nach Erbringung der Dienstleistung an den Absender zurückgeschickt wurden.

10986 North Warson Road
St. Louis, MO 63114 USA
(314) 996-2800
c3_tech_support@code3esg.com
CODE3ESG.com

Riedweg 58-60,
Ulm, 89081, Germany
+49 731 935 210
ulm@eccogroup.com
CODE3ESG.co.uk

An **ECCO SAFETY GROUP™** Brand
ECCOSAFETYGROUP.com

© 2025 Code 3, Inc. Alle rechte vorbehalten.