DIAVEL
DUCATI

Index

So good to be bad	3
際立つ個性	6
エンジンが主役	8
一切の妥協なし	9
ユニークで独特なスタイル	11
ロングツーリングにも対応	14
サービスおよびメンテナンス	15
テクニカルデータおよび装備	17
アクセサリー	28
アパレル	34

So good to be bad

パワフル、マッスル、そして最高のライディング・プレジャーを生み出す俊敏性。ディアベル1260は、大型ネイキッド・バイクのパフォーマンスと、クルーザー・モデルのエルゴノミクスを組み合わせています。そのデザインは、初代ディアベルのスタイルを再解釈し、印象的でクリアなラインによって、さらに現代的に進化しています。ディアベル1260の心臓部には、159PSを発生するテスタストレッタDVT 1262エンジンが搭載されます。圧倒的な存在感を放つこのモーターサイクルは、ライダーの個性を自由に表現するための理想的なパートナーになるでしょう。

際立つ個性

フロントエンドのマッスルなラインとボリューム感が、ディアベル1260に類まれなキャラクターを与えています。ワイドなエアベントとトレリス・フレームは、エンジンを取り囲むように配置されています。リアエンドは、スリムでクリアな印象を与える一方で、240mmの幅広タイヤが際立っています。ディアベル1260のキャラクターは、“S”バージョンによって頂点に達しています。このモデルは、パフォーマンスと快適性のレベルを引き上げ、スタイル面のハイライトになっている、オーリンズ製サスペンションを装着しています。ディアベル1260は、あらゆるシーンで主役の座を演じるでしょう。

エンジンが主役

ドゥカティの伝統に従い、ディアベル1260の主役は、テスタストレッタDVT 1262エンジンです。このエンジンは、159PSの最高出力によって息を呑むような加速をもたらす一方で、低回転域からフラットで力強いトルクを発生し、最大トルクは13.1kgm/7,500rpmに達します。高度なエレクトロニクスは、あらゆるライディング条件において素晴らしい乗り心地を実現し、3つのパワー・モードが設定されたライド・バイ・ワイヤによって、エンジン特性とレスポンスをいつでも変更することができます。ドゥカティ・ウィリー・コントロールとドゥカティ・セーフティ・パック（コーナリングABS　EVO+ドゥカティ・トラクション・コントロールEVO）によって、アクティブ・セーフティが最大限に高められています。素早いシフトアップとシフトダウンを可能にするドゥカティ・クイック・シフトは、“S”バージョンに標準装備されます。

一切の妥協なし

ディアベル1260は、類まれな個性、スポーティな走行性能、そして優れた快適性を融合しています。トレリス・フレームによって軽量化と高剛性が実現する一方で、フルアジャスタブル・タイプの50mm径フォークが、スポーティなライディング時における快適性と精密なハンドリングを実現しています。ワイドなハンドルバー、ローシート、中央に設置されたフットペグの組み合わせによって、低い重心と快適なライディング・ポジションが生み出され、あらゆるコンディションでライダーをサポートします。幅広く快適なシートは、二人乗りにも適しています。“S”バージョンにはオーリンズ製サスペンションが装備され、走る楽しさとパフォーマンスが向上。48mm径のフロント・フォークとシングル・リア・ショック（どちらもフルアジャスタブル）によって、ライディングの質がさらに高まっています。

写真のライダーの着用アイテム：Black Riderレザー・ジャケット、Companyジーンズ、Black Steelヘルメット、Downtownテクニカル・ブーツ、Logoグローブ。

Ducati Apparel Collection designed by *Drudi Performance*

ユニークで
独特なスタイル

“S”バージョンでは、専用コンポーネントと洗練されたディテールが、ディアベル1260のユニークなスタイルにさらなる個性を追加しています。専用のシート、車名が入ったインサート、機械加工が施されたエクスクルーシブな鋳造ホイールがスタイルを強化。フロントのブレンボ製M50ラジアル・キャリパー、ゴールド仕上げのオーリンズ製フルアジャスタブル・サスペンション、そしてドゥカティ・クイック・シフトアップ／ダウンによって、ディアベルのスポーティなキャラクターが強調される一方で、個性的なLEDヘッドライトによって、一目見た瞬間にそのモーターサイクルディアベル1260Sであることを認識できます。さらに、スマートフォンとバイクを接続して、通話や音楽を安全に操作可能なドゥカティ・マルチメディア・システムも標準装備しています。

DST 3389

ツーリングにも対応

ディアベル1260は、たとえロングツーリングでも、ダイナミックでありながらも快適な走りで、ライダーを驚かせるでしょう。ディアベル1260にツーリング・パックやセミリジッド・タイプのサイド・パニア、パッセンジャー・バックレスト、ウィンドスクリーン、グリップ・ヒーターを装着すれば、このモーターサイクルのオールラウンドなキャラクターをさらに楽しむことができます。ディアベルのスタイルと同じように、大胆な旅に出る準備をしてください。そこには、まったく新しいアドベンチャーが待ち構えています。

サービスおよびメンテナンス

高度な安全システムを標準装備

設計および研究開発に対する継続的な努力により、ドゥカティの製品は、最高レベルのアクティブ・セーフティを特徴とする最新鋭のモーターサイクルに仕上がっています。ドゥカティは、コーナリングABSおよびドゥカティ・トラクション・コントロール（DTC）を統合したドゥカティ・セーフティ・パック（DSP）といった、ライダーのコントロール・レベルを向上させる先進テクノロジーの開発と進化に全力で取り組んでいます。

情熱を価値あるものに

Ever Redをご利用いただくと、時間が経っても変わらぬパートナーとして、ドゥカティ・ブランドの高い品質と信頼性をそのままに維持していただくことができます。Ever Redは、ドゥカティが特別にご提供する延長保証プログラムです。本延長保証プログラムをご購入いただきますと、ドゥカティのメーカー保証（24カ月）が過ぎた後も、12カ月もしくは24カ月の期間、保証を継続することができます。Ever Redでは、走行距離に関わらず、全保証期間を通じてロードサービスをご利用いただけます。そのため、何処へでも、安心してドゥカティと旅することができるのです。

詳細情報につきましては、お近くのドゥカティジャパン ネットワーク店までお問い合わせいただくか、ドゥカティ公式WEBサイト www.ducati.co.jp をご覧ください。

限界なきエキサイトメント

ドゥカティは、新しいモーターサイクルを設計する際に、サービス面のコストをできる限り削減しながら、最大の耐久性を実現することを目指しています。この取り組みによって、ディアベル1260のバルブ・クリアランスの点検と調整を含むデスモ・サービスの間隔を、30,000kmまで延長することが可能になりました。

オイル交換といった簡単な点検も、15,000km/12カ月に延長しています。ハイパフォーマンス・エンジンとしては異例に長いこのメンテナンスサイクルは、素材の選択や研究開発プロセスにおいて、高い品質基準を設定することによってのみ実現することができます。ドゥカティは、ドゥカティジャパンネットワーク店のテクニカル・トレーニングにも継続的に力を入れています。

ドゥカティジャパンネットワーク店が提供する専門的なスキルによって、ドゥカティ・モーターサイクルのコンディションは完璧な状態に維持されます。さらに、ドゥカティ診断システムといった先進デバイスを使用して、ソフトウェアを最新データに更新し、モーターサイクルのエレクトロニクス・コントロール・システムを常に最大限に機能させることが可能になっています。

安心はいつもあなたの側に

ドゥカティの大きな目標のひとつは、すべてのドゥカティスタに、世界中どこへ行っても、限界のない楽しさや安全なライディングをお届けすることです。ドゥカティは、この目標を達成するため、事業を展開している地域の85%で、純正スペアパーツを24/48時間以内に届ける「ファスト・デリバリー」システムを提供しています。86カ国以上を網羅する販売ネットワーク、*718カ所のドゥカティネットワークおよびサービスポイントによって、世界中どこでも心配することなしにツーリングを十分に楽しむことができます。たとえその道があなたをどこへ連れて行こうとも、ドゥカティ・クオリティによるプロフェッショナルなサポートを受けることができます。

*2019年7月時点

DUCATI SAFETY

Ever Red
延長保証

DESMO SERVICE 30,000 KM*

ALWAYS UPDATED

48H FAST DELIVERY WORLDWIDE

テクニカルデータ
および装備

DIAVEL 1260

寸法

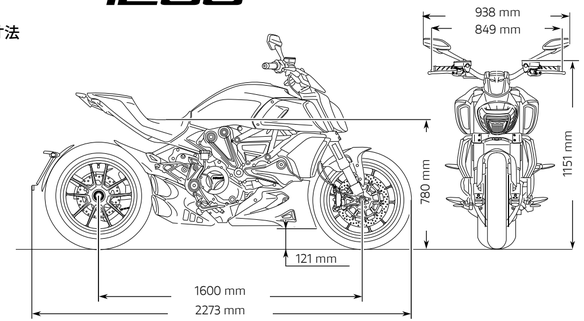

エンジン	
エンジン	テスタストレッタDVT 1262 L型2気筒 デスモドロミック可変タイミング 4バルブ、デュアルスパーク、水冷
排気量	1,262 cc
ボア X ストローク	106 x 71.5 mm
圧縮比	13.0 : 1
最高出力*	117 kW (159 ps) @ 9,500 rpm
最大トルク*	129 Nm (13.1 kgm) @ 7,500 rpm
燃料噴射方式	電子燃料噴射システム 楕円スロットルボディ（直径56mm相当） ライド・バイ・ワイヤ・システム
エグゾースト	ツイン・テールパイプ付ステンレス スチール製パイプ＆シングル・マフラー 触媒コンバーター、O2センサーx2

トランスミッション	
ギアボックス	6速
1次減速比	ストレート・カット・ギア、レシオ1.84:1
減速比	1速2.467 2速1.765 3速1.350 4速1.091 5速0.958 6速0.880
最終減速	チェーン: フロントスプロケット 15T リアスプロケット 43T
クラッチ	湿式多板、油圧制御、 セルフサーボ／スリッパー・クラッチ 機構付

シャシ	
フレーム	鋼管トレリス・フレーム
フロント サスペンション	50mm径、アジャスタブル倒立フォーク
フロントホイール	3.5X17インチ、軽合金鋳造ホイール
フロントタイヤ	120/70 ZR17 ピレリ製ディアブロ・ロッソ3
リア サスペンション	モノショック（プリロード＆縮み側を調整可能） アルミニウム製鋳造片持ち式 スイングアーム
リアホイール	8.0X17インチ、軽合金鋳造ホイール
リアタイヤ	240/45 ZR17 ピレリ製ディアブロ・ロッソ3
ホイールトラベル （フロント/リア）	120 mm / 130 mm
フロントブレーキ	ブレンボ製M4.32 4ピストン・ラジアル マウント・モノブロック・キャリパー PR18/19ラジアル・マスターシリンダー 320mm径セミフローティング・ダブル ディスク コーナリングABS EVO
リアブレーキ	ブレンボ製2ピストンフローティング・ キャリパー 265mm径ディスク コーナリングABS EVO
メーターパネル	3.5インチTFTカラー液晶ディスプレイ 専用警告灯ディスプレイ

寸法および重量	
乾燥重量	218 kg
車両重量**	244 kg
シート高	780 mm
ホイールベース	1,600 mm
キャスター角	27°
トレール	120 mm
燃料タンク容量	17リットル
乗車定員数	2

標準装備

ライディング・モード、パワー・モード、
ドゥカティ・セーフティ・パック（コーナリングABS EVO、
ドゥカティ・トラクション・コントロール（DTC）EVO、
ドゥカティ・ウィリー・コントロール（DWC）EVO、
クルーズ・コントロール、
ドゥカティ・パワー・ローンチ（DPL）EVO、
ハンズフリー・システム、
バックライト付ハンドルバー・スイッチ、
3.5インチTFTカラー液晶ディスプレイ、
フルLEDライティング・システム、
オートキャンセル式ウィンカー
オプション：
ドゥカティ・クイック・シフト（DQS）アップ／ダウン、
ドゥカティ・マルチメディア・システム（DMS）

ワランティ	
2年間距離無制限	

メンテナンス	
メンテナンス・ インターバル	15,000 km /12ヶ月

メンテナンス	
バルブクリアランス 点検・調整	30,000 km

DESMO SERVICE 30,000 KM

初回のデスモ・サービスまたは必要に応じたバルブクリアランス点検と調整までの距離を表示。

* 記載されている出力/トルクデータは、ホモロゲーション規則に従い、静的テストベンチを使用して測定された値であり、日本の認証申請時に提出した値と同様です。

** 車両重量とは、動作に必要なすべての液体類、標準装備品を装備し、燃料タンクを90％満たした状態をいいます（EU規則No.168/2013）。

DIAVEL 1260S

	ディアベル1260	ディアベル1260 S
フロント・サスペンション	50mm径 フルアジャスタブル倒立フォーク	48mm径 オーリンズ製フルアジャスタブル倒立フォーク、TiNコーティング
リアサスペンション	モノショック プリロードおよび伸び側調整機能	オーリンズ製フルアジャスタブル・モノショック
シート	スタンダード	プレミアム
フロント・ブレーキ	ブレンボ製ラジアルマウント モノブロック 4ピストン M4.32キャリパー、 PR18/19ラジアル・マスターシリンダー	ブレンボ製ラジアルマウント モノブロック 4ピストン M50キャリパー、 PR16/19ラジアル・マスターシリンダー
ホイール	鋳造	鋳造＆マシン仕上げ
ドゥカティ・クイック・シフト（DQS）アップ／ダウン	オプション	標準
ドゥカティ・マルチメディア・システム（DMS）	オプション	標準

1

2

3

1 オーリンズ製フルアジャスタブル・フロントおよびリア・サスペンション（ゴールド仕上げ）

2 専用の鋳造およびマシン仕上げホイール

3 Diavelインサート付プレミアムシート

DIAVEL 1260

サンドストーン・グレイ

ダーク・ステルス

DIAVEL 1260S

ドゥカティ・レッド

ダーク・ステルス＆スリリング・ブラック

アクセサリー

ライディング・プレジャーを高める数多くのアクセサリーが用意されています。すべてのアクセサリーは、ディアベルの特徴である、スポーティなキャラクター、エレガントなスタイル、高い快適性を備えています。ディアベル1260の多彩なキャラクターを表現するため、ドゥカティは、「スポーツ」、「ツーリング」、「アーバン」の3種類のアクセサリー・パッケージを提供しています。「スポーツ」パッケージは、パワフルでマッスルなキャラクターを強調する、ビレット・アルミニウム製およびカーボンファイバー製のコンポーネントから構成されています。「ツーリング」パッケージは、ソロまたはタンデムで快適に旅をしたいライダーのために用意されています。このパッケージを装備すると、クルーザー・モデルとしてのキャラクターと快適性がさらに高まります。「アーバン」パッケージは、力強く洗練されたスタイルが特徴です。このパッケージでは、ビレット・アルミニウム製の数々のディテールが、ユニークで大胆不敵なエレガンスを演出します。

ドゥカティ・パフォーマンス製アクセサリー・ラインナップ、テクニカル・スペック、取扱方法の詳細に関しては、ドゥカティジャパンネットワーク店にお問い合わせいただくか、WEBウェブサイトducati.com）のアクセサリー・セクションを参照してください。

1 セミリジッド・サイド・パニア（左右セット）

2 パッセンジャー用バックレスト

3 スポーツ・ヘッドライト・フェアリング（スモーク・タイプ） F

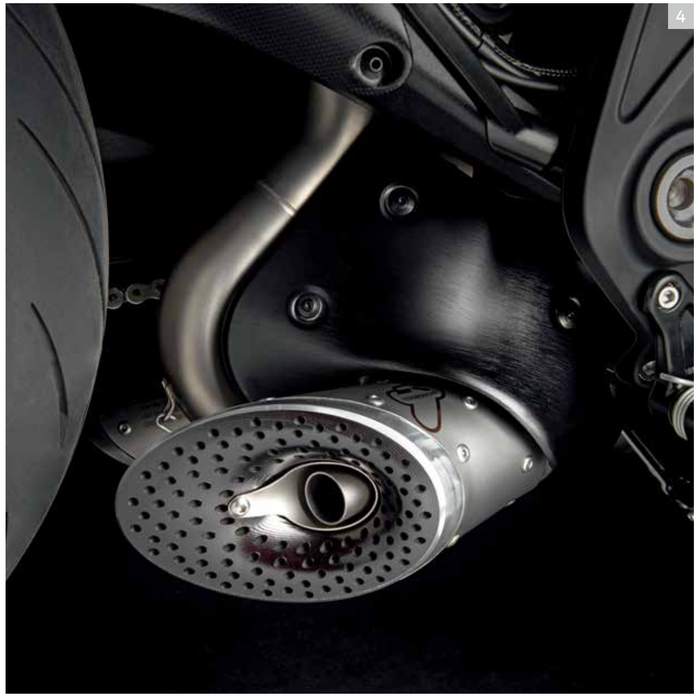

4 コンプリート・エグゾースト・システム(公道走行不可)

5 カーボンファイバー製フロント・マッドガード M

6 ビレット・アルミニウム製スプロケット・カバー A

1 プレミアムシート

2 ビレット・アルミニウム製ミラー OK A

3 ブレーキ＆クラッチ・フルード・リザーバー・カバー A

4 ビレット・アルミニウム製タンクキャップ A

5 ブレーキレバー A

アパレル

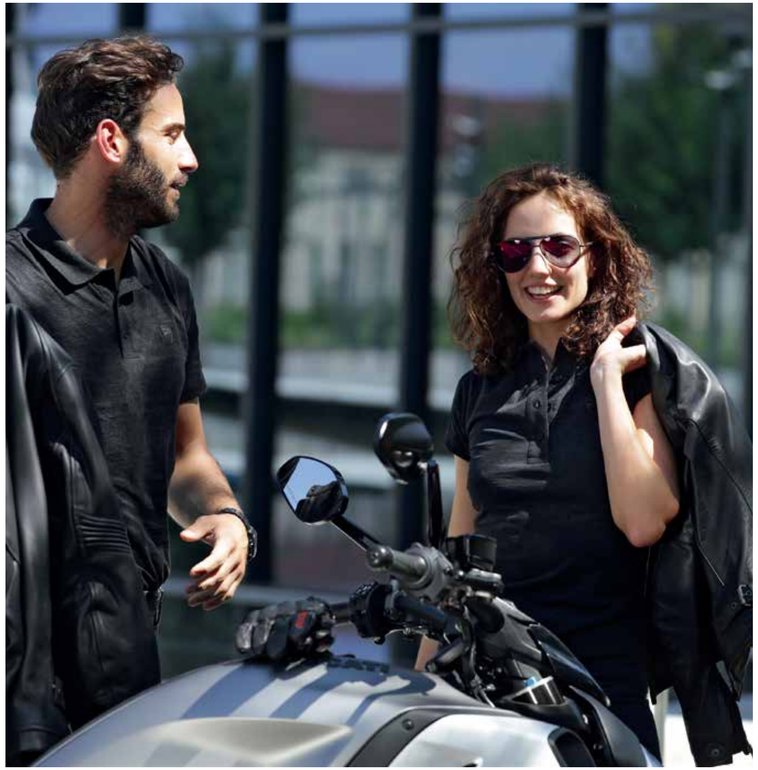

Ducati Apparel Collection designed by Dr.ufi Performance

Black Rider
レザー・ジャケット

Company C3
テクニカル・ジーンズ

Reflex Attitude
半袖ポロシャツ

Maui
サングラス

Black Steel
フルフェイス・ヘルメット

Downtown C1
レザー・ジャケット

Logo C1
レザー・グローブ

重要マーク

レース専用：このシンボルマークが付いた製品は、競技用車両にのみ使用することができます。本製品を装着したモーターサイクルで、競技用コース以外を走行することは、法律で禁止されています。制約に関する詳細は、各競技用コースにお問い合わせください。本製品を装着したモーターサイクルで、公道を走行することは禁止されています。

本製品は、クローズド・コースでの競技に使用するレース車両専用に設計されています。公道で本製品を使用することは、法律で禁止されています。

本製品は、公道で使用するための型式認証を受けていません。

OK 本製品は、公道で使用するための型式認証を受けています。

JPN 本アクセサリーは、日本市場では販売されていません。

A アルマイト

M マット

F ティンテッド

ブラック

シルバー

ducati.com

モーターサイクルのライディングを心ゆくまで楽しんでいただくため、ドゥカティは、ライダーに最大限の安全性を提供することに全力を注いでいます。ドゥカティは、乗りやすさと高い信頼性を追求し、ライディングがさらに楽しいものになるよう最高のアクティブ・セーフティを確保する装備を搭載しています。テクニカルウェアは、常に最先端の素材を採用し、十分な保護性能と高い視認性を確保します。モーターサイクリストの安全を守るのがドゥカティの使命です。詳しい情報につきましては、WEBサイトwww.ducati.comの安全に関するセクションをご覧ください。

警告: 本カタログに掲載されている写真および技術情報は、試作品のものである場合があり、生産段階で変更される場合があります。これらは、例示および参考のために掲載されているものであり、Ducati Motor Holding S.p.A. - 単独株主企業 Audi AG の管理運営会社（以下、「ドゥカティ」）を拘束するものではありません。ドゥカティは、翻訳の誤りに関して、いかなる責任も負いません。本カタログは、世界各国で配布されるため、各国の法規制によっては、一部の製品は販売されていないか、装備の内容が異なる場合があります。国によっては、お取り扱いしていないカラーやバージョンがございます。ドゥカティは、事前の予告なしにあらゆる製品に変更および改良を加える権利を保有し、それらの導入に先立って販売された製品に同様の変更および改良を施す義務を一切負いません。製品の詳しい仕様は、各製品のオーナーズマニュアルに記載されています。掲載されている製品は最終バージョンではなく、事前の予告なしにドゥカティの裁量で変更される場合があります。本カタログに掲載されている写真は、管理された道路条件でプロのライダーのみを写しています。本人や他の通行人を危険に巻き込むおそれがありますので、プロライダーによるライディングのまねをしないでください。本カタログは、本書内のブランド、ロゴ、テキスト、イメージ、グラフィック、目次を含め、ドゥカティの知的財産権を構成するものであり、ドゥカティは複製の権利を保有しています。事前にドゥカティの書面による許可を得ずに、カタログやその内容の全部または一部の複製、変更、インターネット上での公開を含むその他の使用は禁止されています。

実際の燃費は、ライディングスタイル、メンテナンスの状態、天候、路面の状況、タイヤ空気圧、積載量、ライダーやパッセンジャーの体重、アクセサリーなど（ただし、これらに限定されません）、多くの要素によって変化します。

モーターサイクルの乾燥重量に、バッテリー、油脂類、冷却水（水冷モデルの場合）の重量は含まれていません。車両重量とは、動作に必要なすべての液体類、標準装備品を装備し、燃料タンクを90%満たした状態をいいます（EU規則No.168/2013）。詳細はドゥカティ公式ウェブサイト（www.ducati.com）を参照してください。2020年1月

ドゥカティジャパン株式会社　神奈川県横浜市港北区新横浜3-13-9

WDW2020

WORLDDUCATIWEEK

17 - 19 Luglio / Misano, Italia

wdw.ducati.com

Developed with Shell ADVANCE MOTORCYCLE OILS

Technical partner PIRELLI