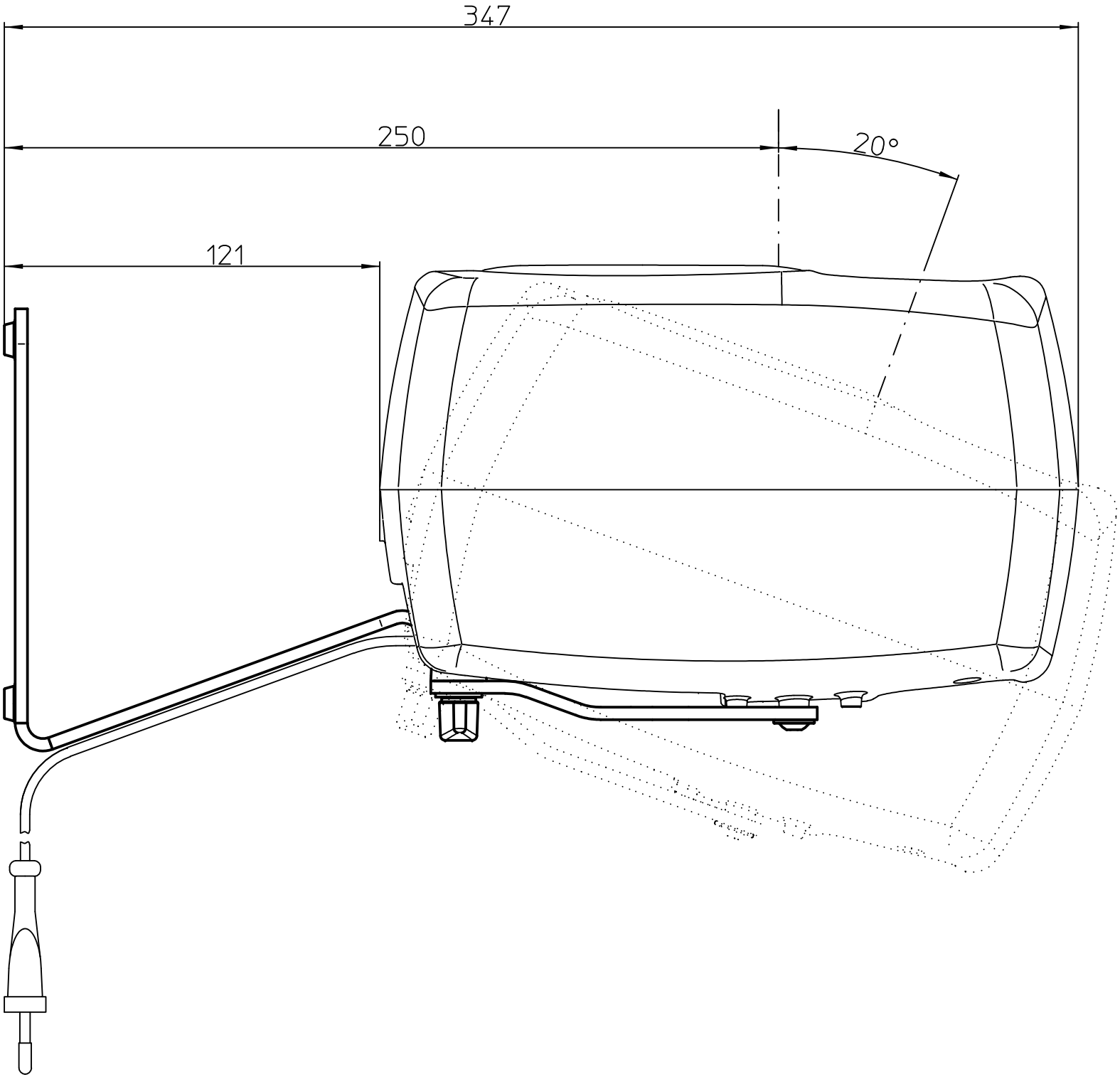
347
250
20°
121