TYMBER-BRYDGE

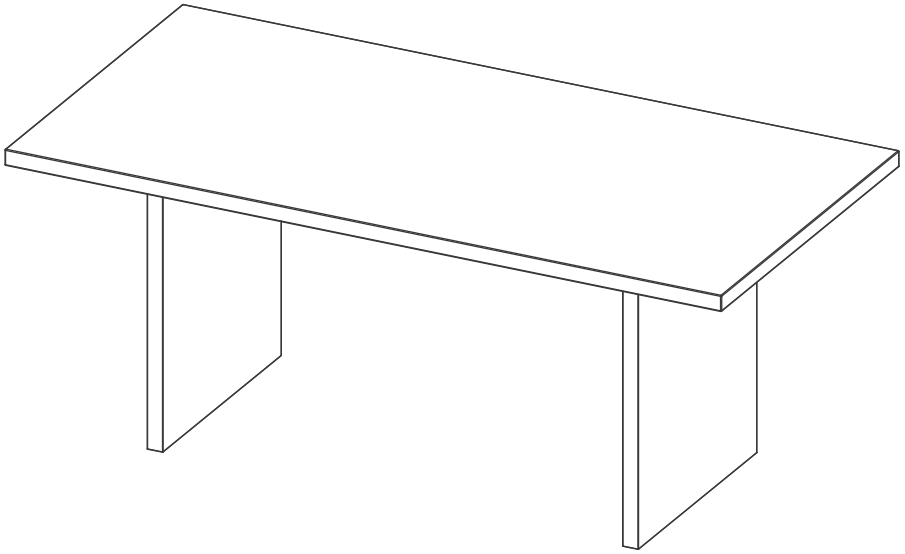

MYCS

MYCS

DEUTSCH:

Bewahren Sie das Zubehör außerhalb der Reichweite von Kindern auf und halten Sie Kinder von der Aufbaustätte fern. Für einen korrekten und sicheren Aufbau nutzen Sie ausschließlich das Zubehör und die Möbel-Elemente aus der Original-Verpackung in der sie gesandt wurden. Dieses Produkt sollte nur auf ebenem, festem Boden aufgestellt werden. Reinigen Sie das Möbel nur mit einem Staubtuch oder einem feuchten Tuch. Nutzen Sie keine aggressiven Putzmittel.

ENGLISH:

Keep fittings out of children's reach and keep children away from the construction area. For proper and safe assembly, use only the fittings and furniture elements delivered with your furniture. Place your furniture on firm, level ground. Clean with a duster or a damp cloth only. Do not use abrasive cleaners.

FRANÇAIS:

Avant de débuter le montage, pensez à garder les ferrures hors de portée des enfants. Les enfants doivent également rester à une distance de sécurité raisonnable lors du montage des meubles. Pour un montage correct et en toute sécurité, veuillez n'utiliser que les ferrures et pièces livrées avec le meuble et n'installer le meuble que sur un sol stable et plat. Pour nettoyer votre meuble, utilisez un chiffon sec ou humide. N'utilisez aucun produit de nettoyage abrasif.

901.300.01		901.300.14		901.300.07 L 901.300.08 R 901.300.09	L 901.300.08 R 901.300.09 4.5 x 25
901.300.37	M6 x 80	901.300.15			
901.300.04	M6 x 20	901.300.16			
901.300.05	M6 x 20	901.300.17			

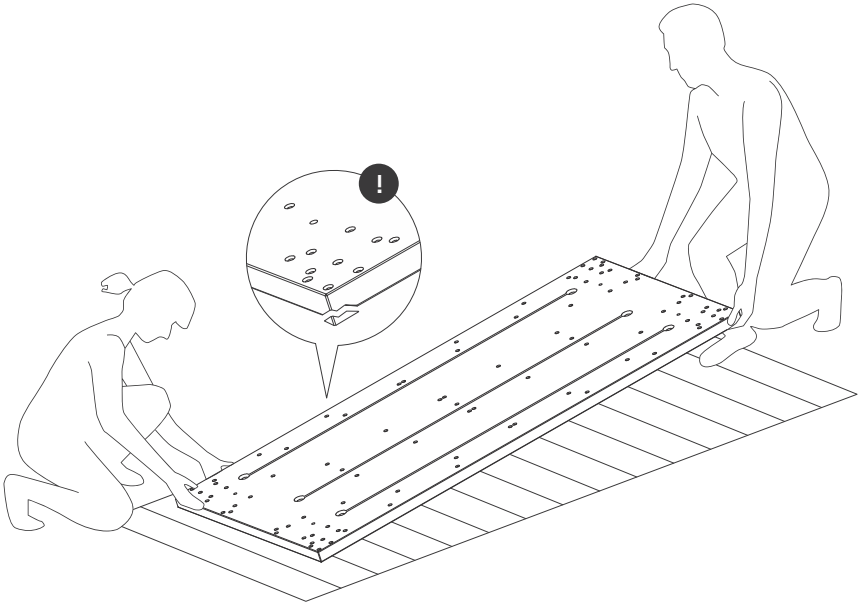

140x90	180x90	220x90	120x70	160x70

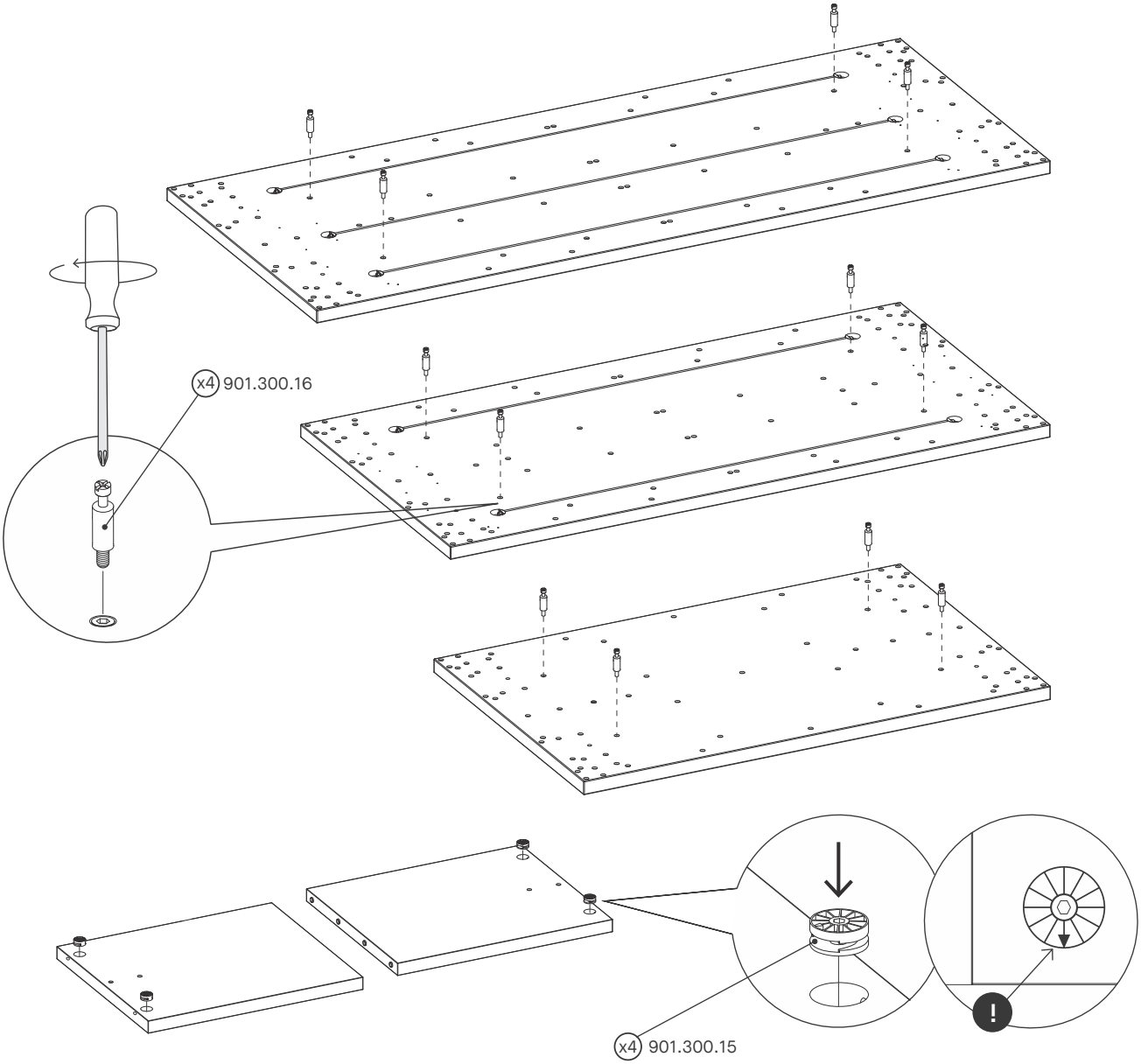

140x90	180x90	220x90	120x70	160x70

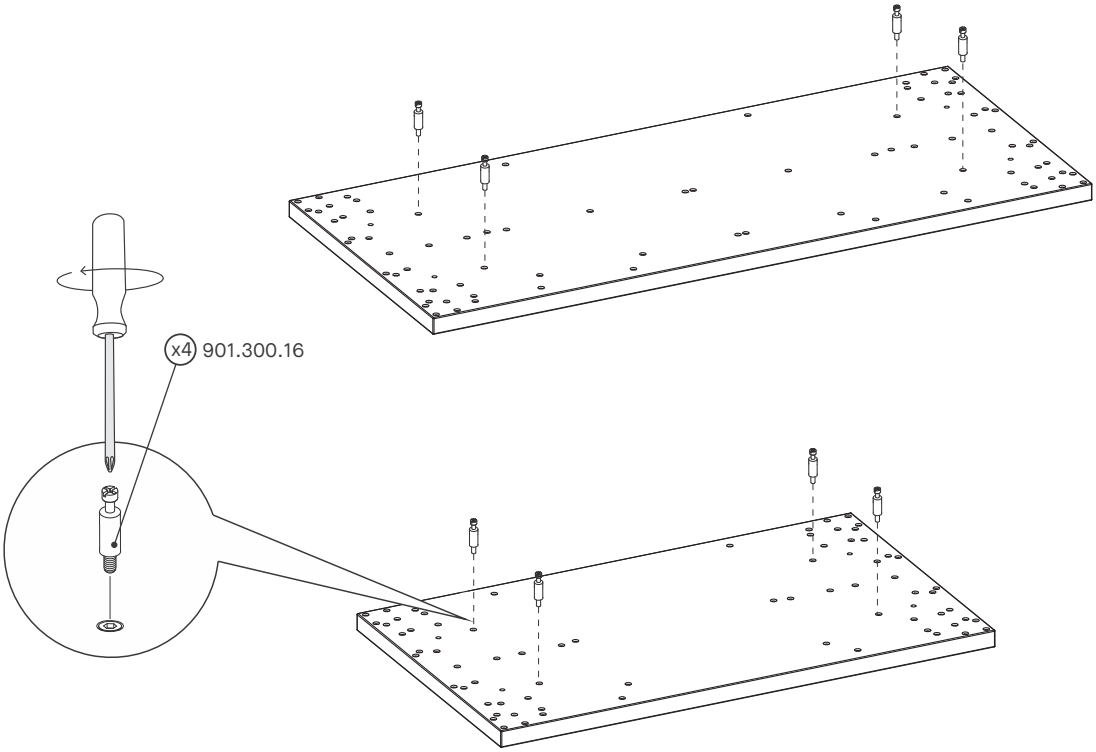

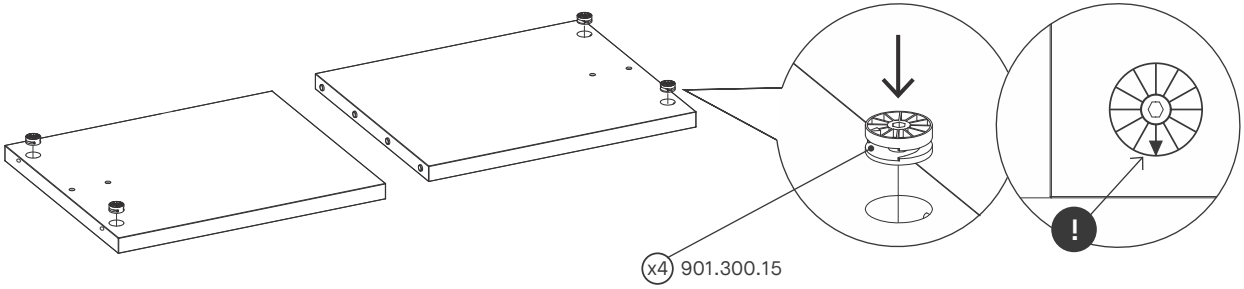

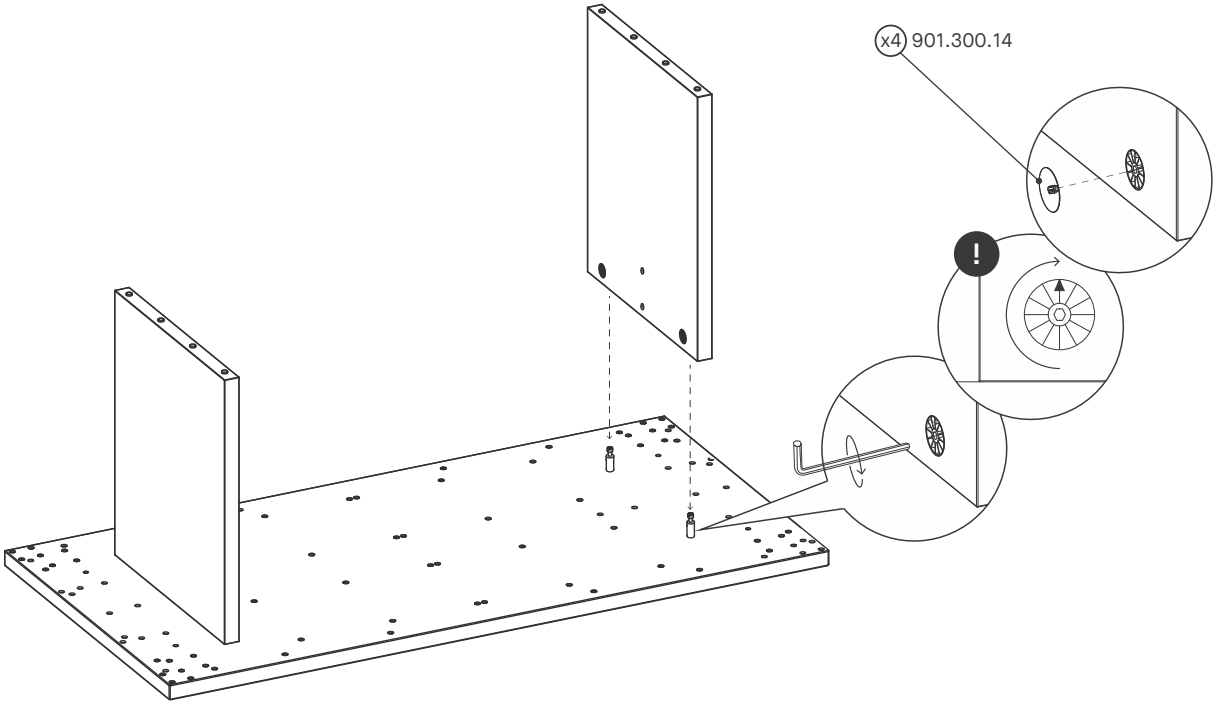
x4 901.300.14
!

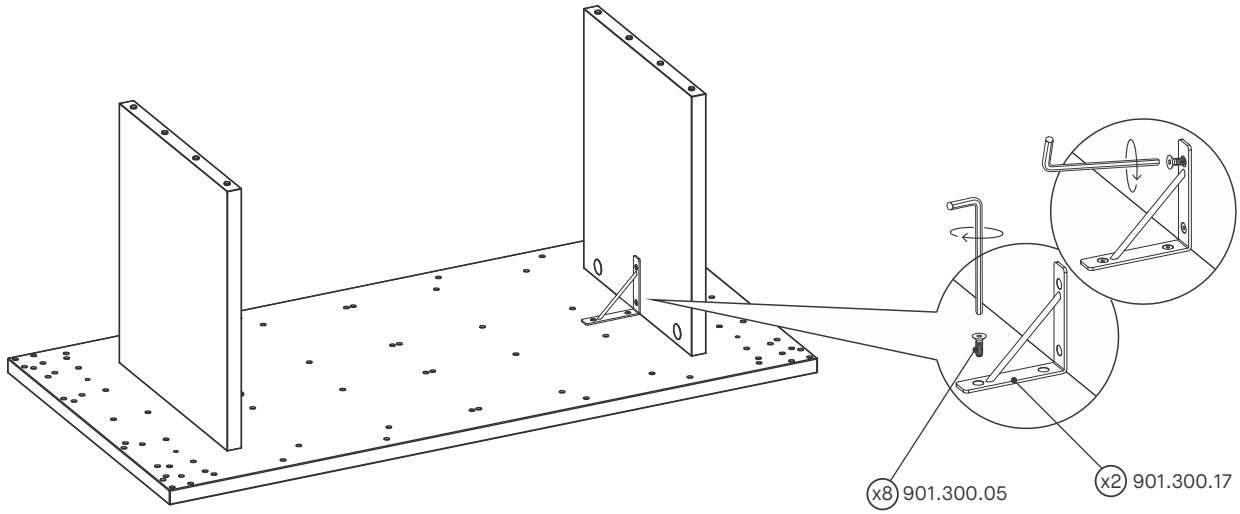
x8 901.300.05
x2 901.300.17

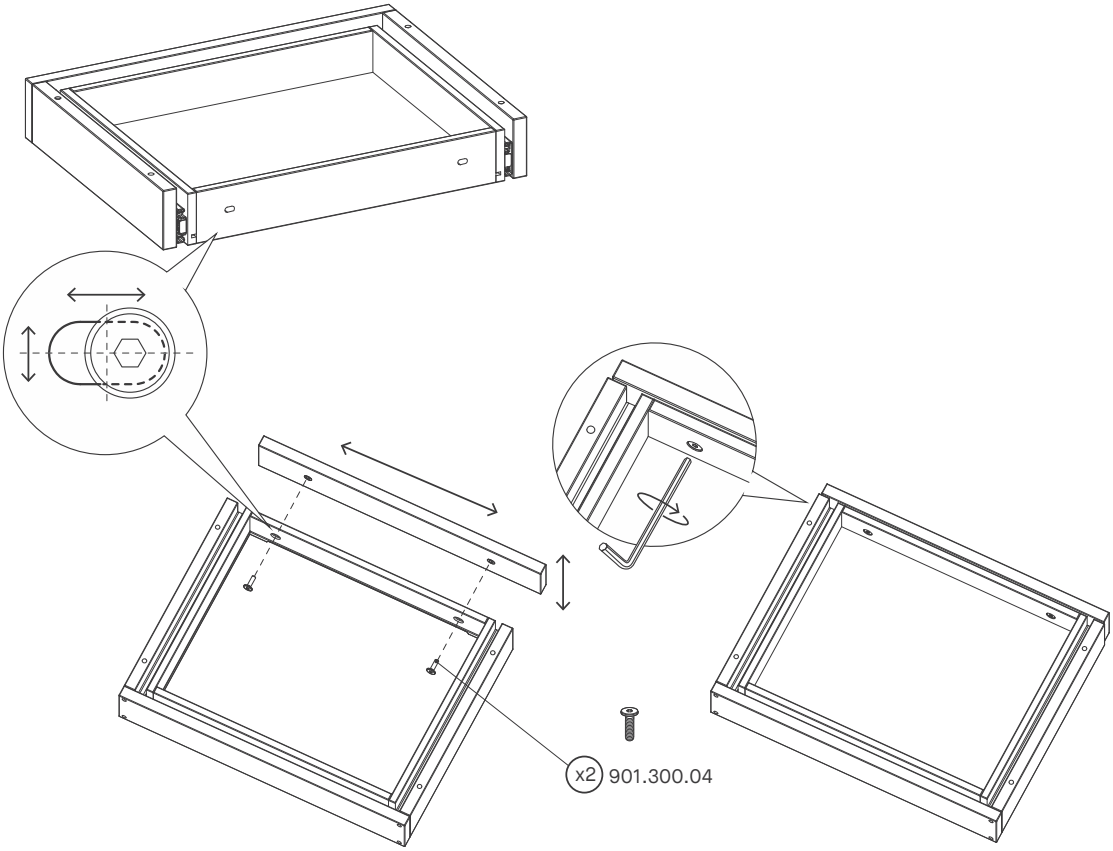
x2
901.300.04

140x90	180x90	220x90	120x70	160x70

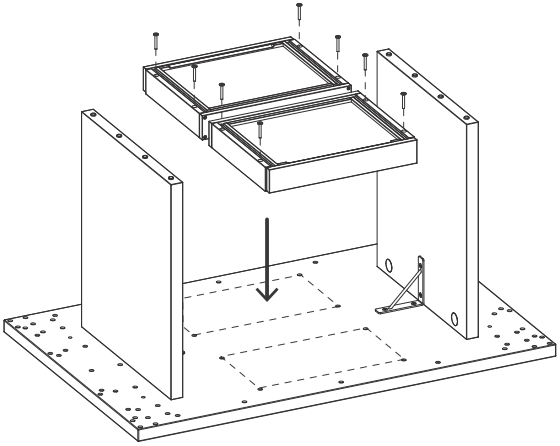

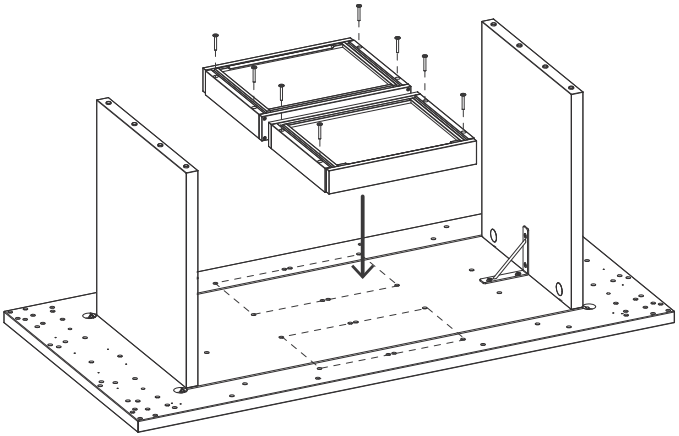

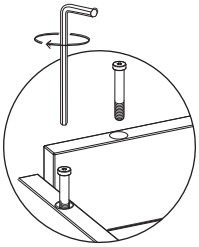

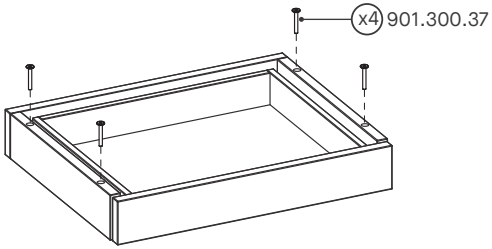

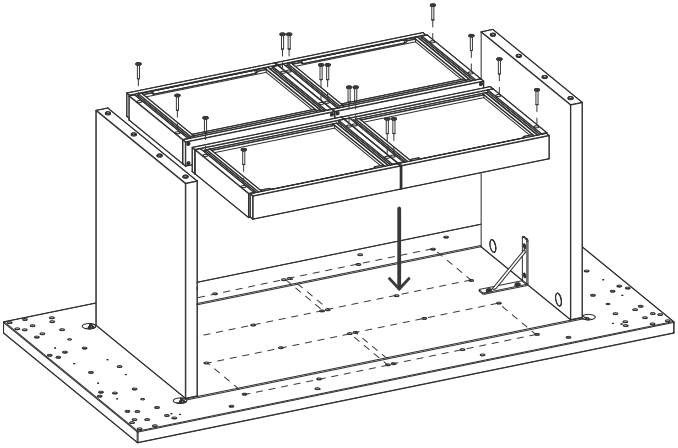

140x90	180x90	**220x90**	120x70	160x70

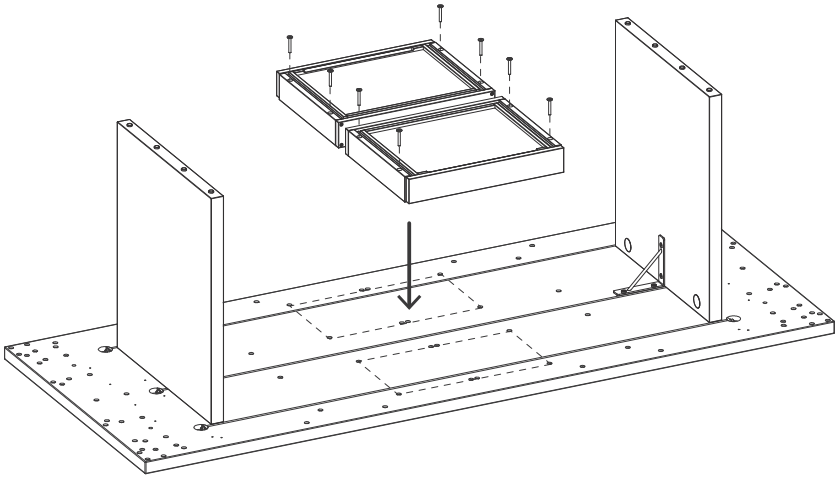

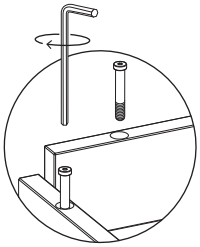

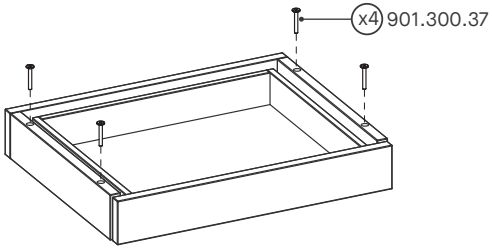

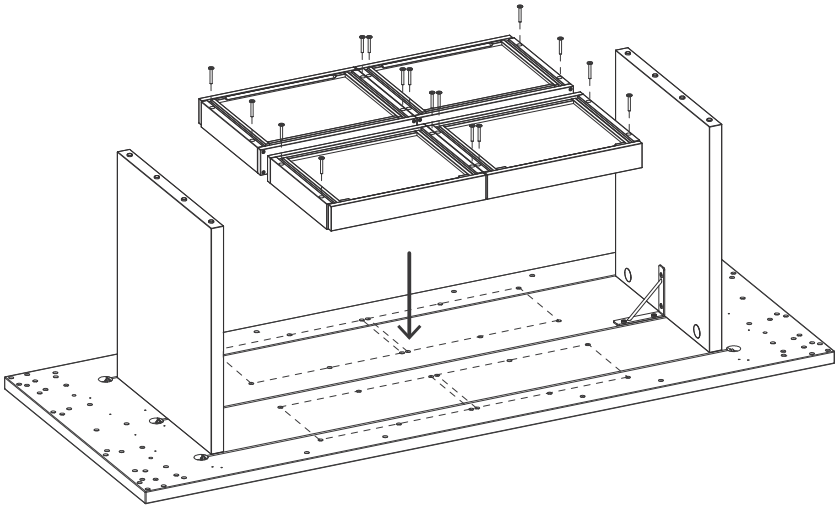

140x90	180x90	220x90	120x70	160x70

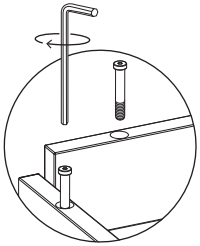

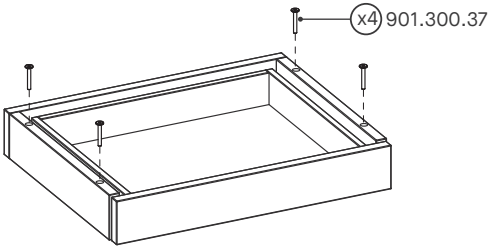

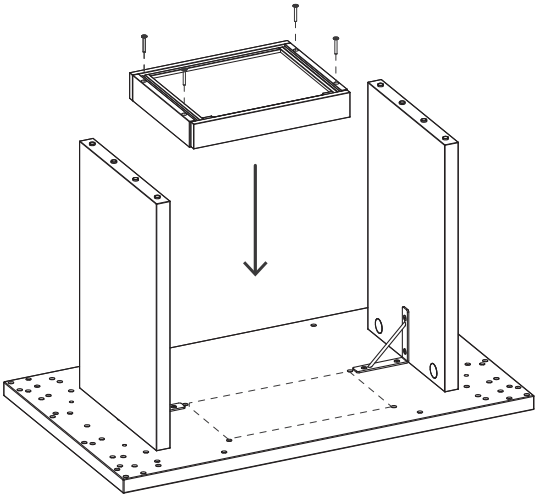

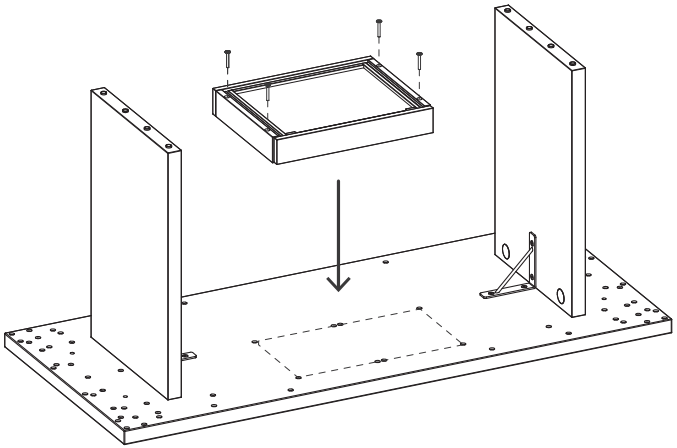

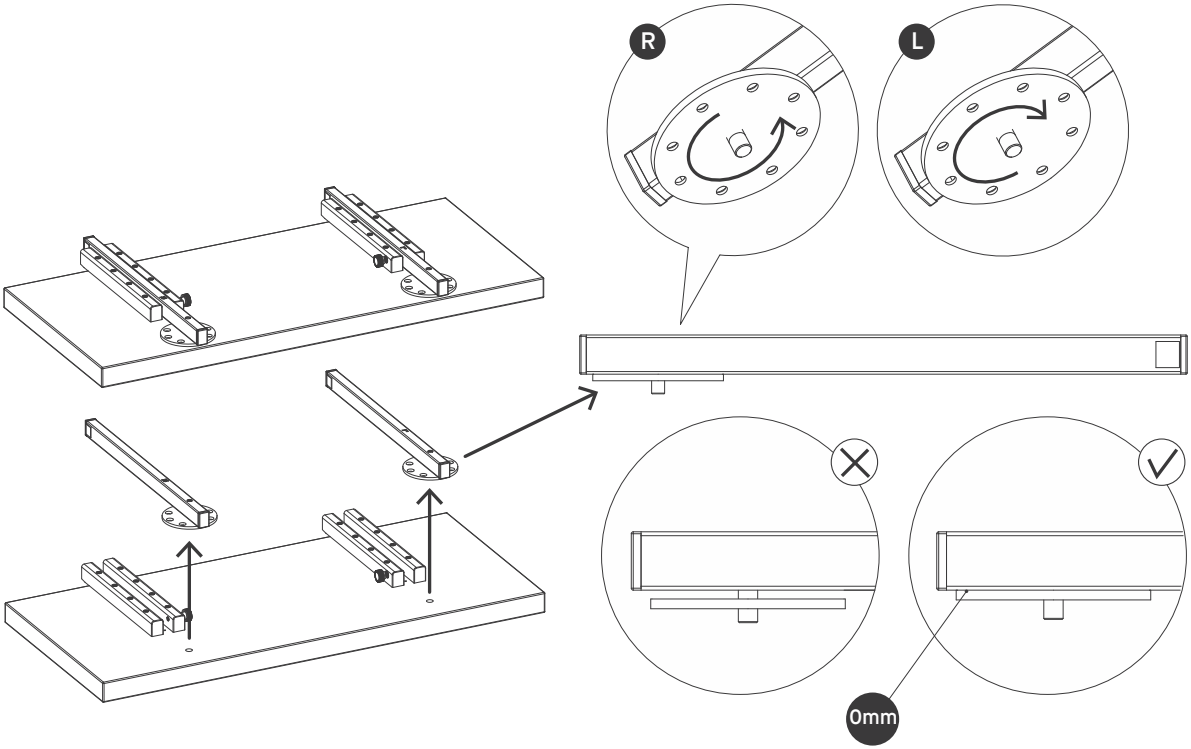
R
L
0mm

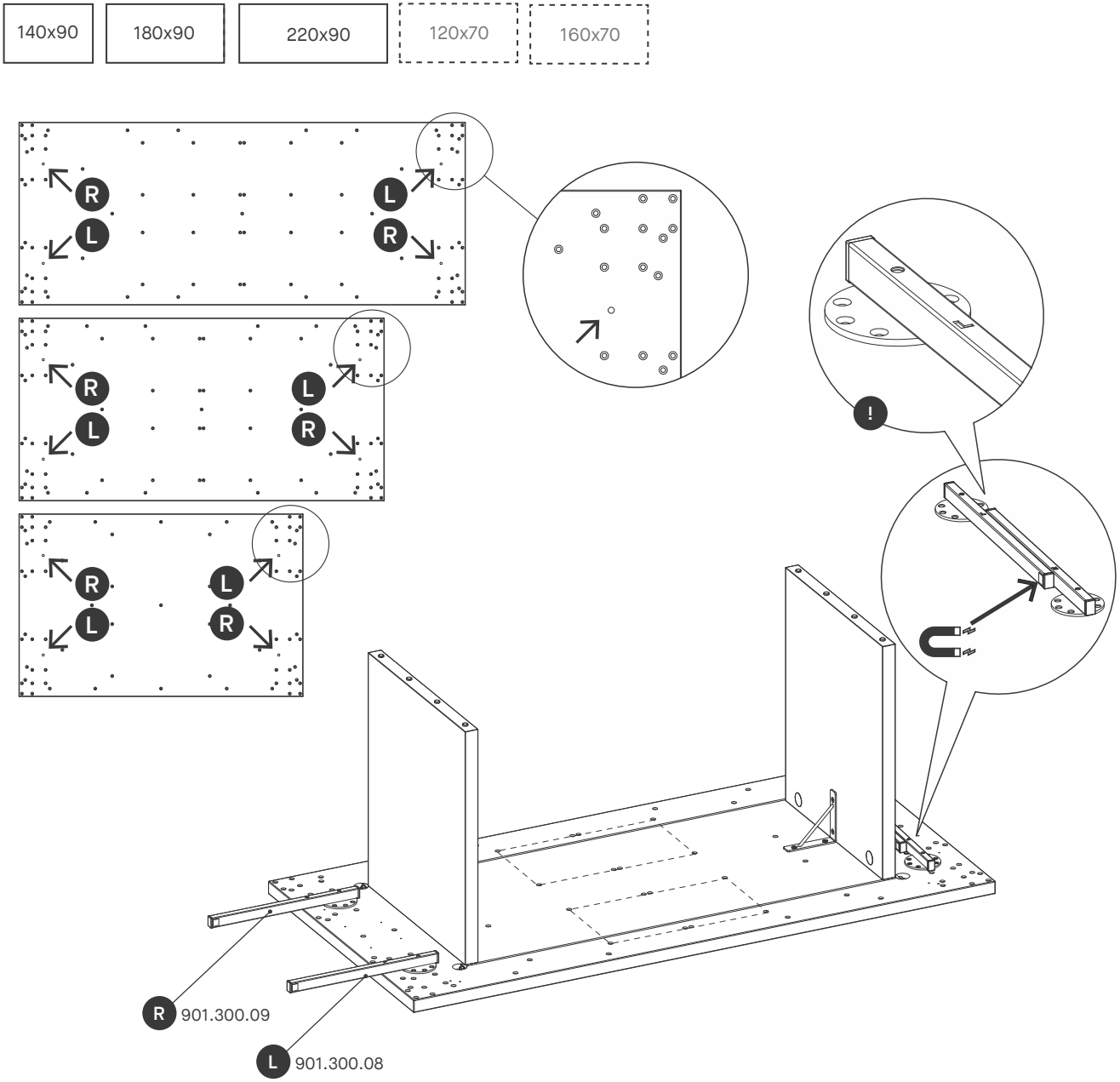
140x90
180x90
220x90
120x70
160x70
R
L
R 901.300.09
L 901.300.08

140x90	180x90	220x90	120x70	160x70

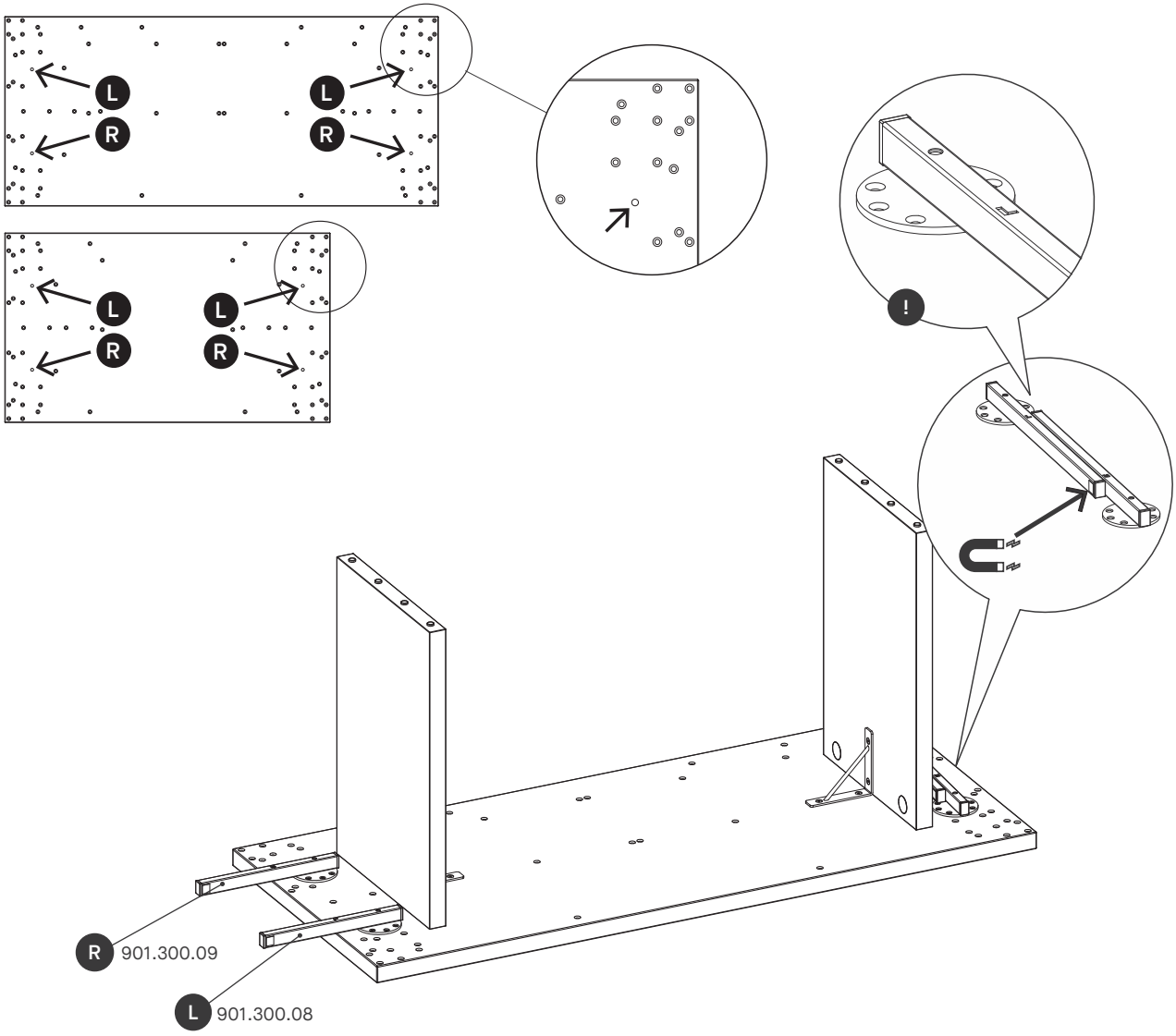

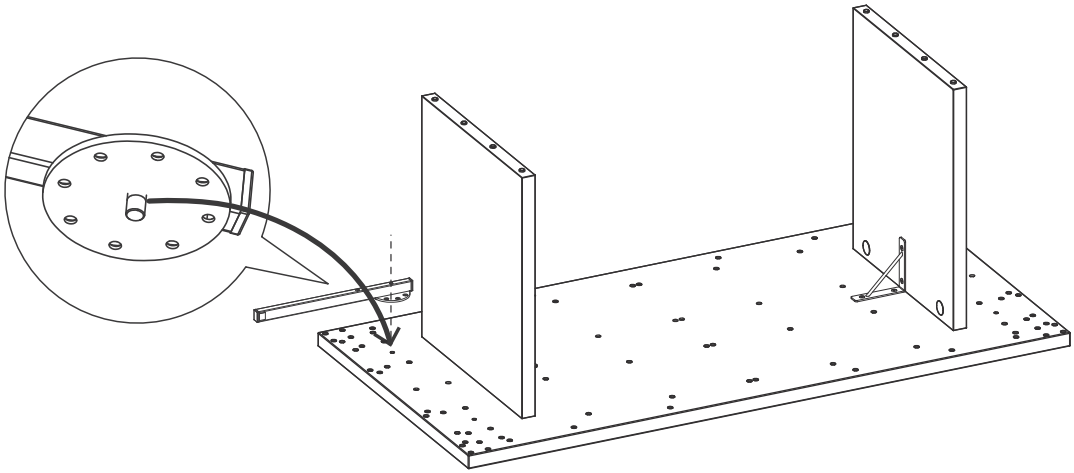

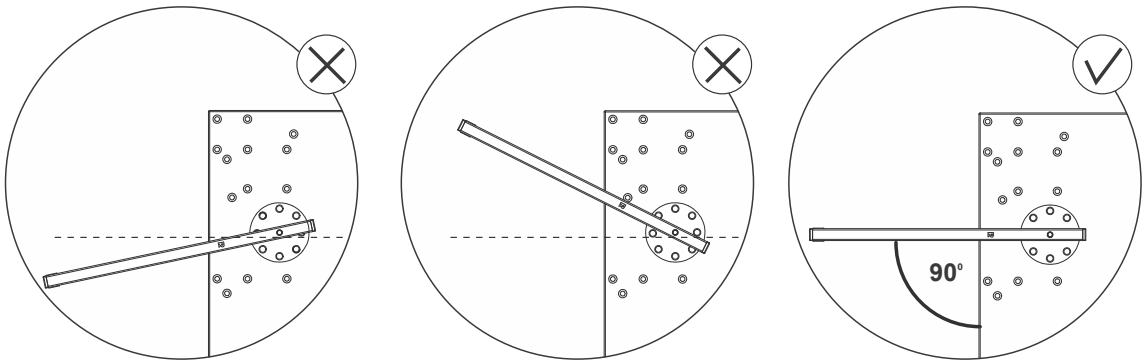
90°

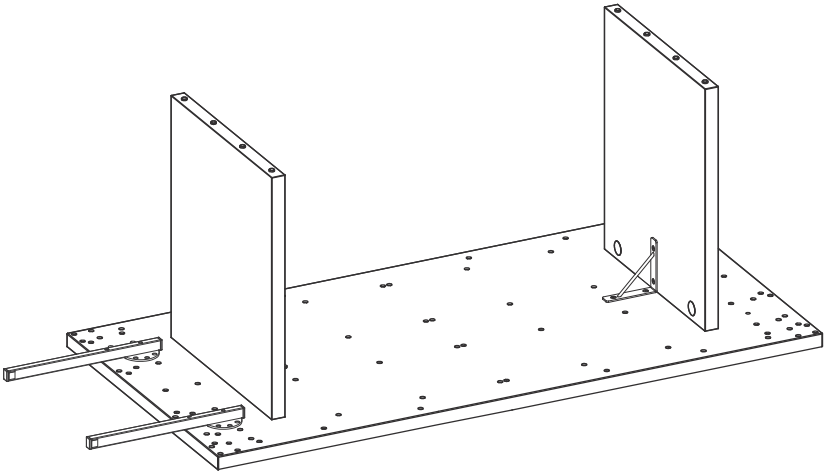

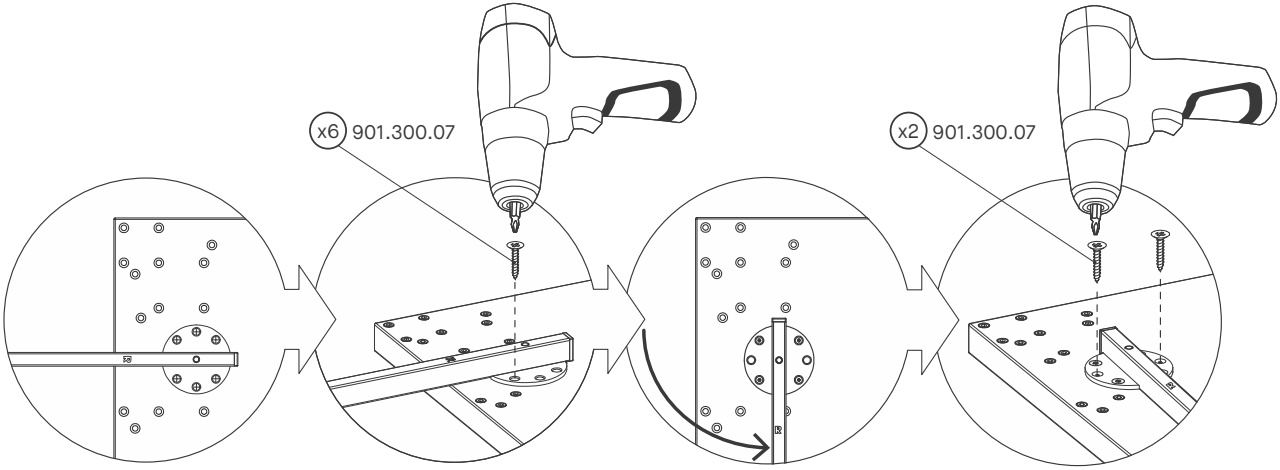
x6 901.300.07
x2 901.300.07

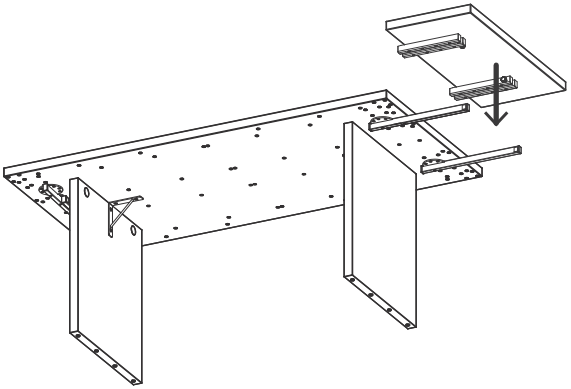

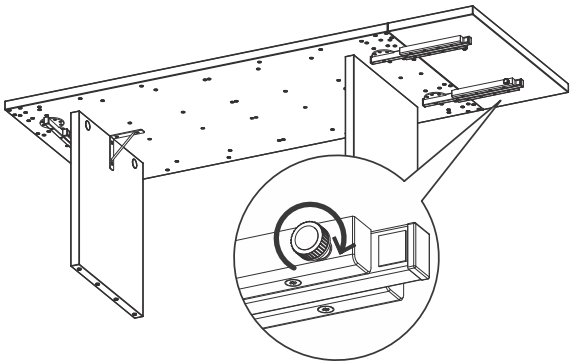

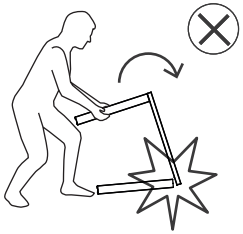

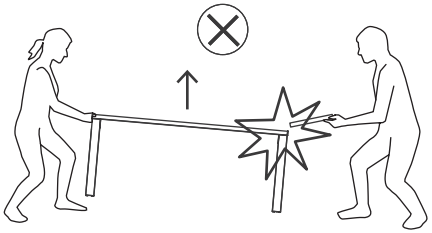

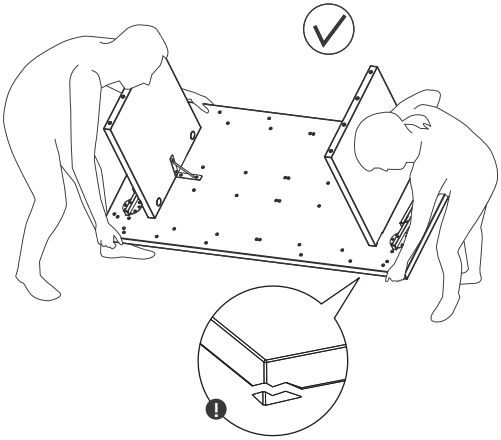

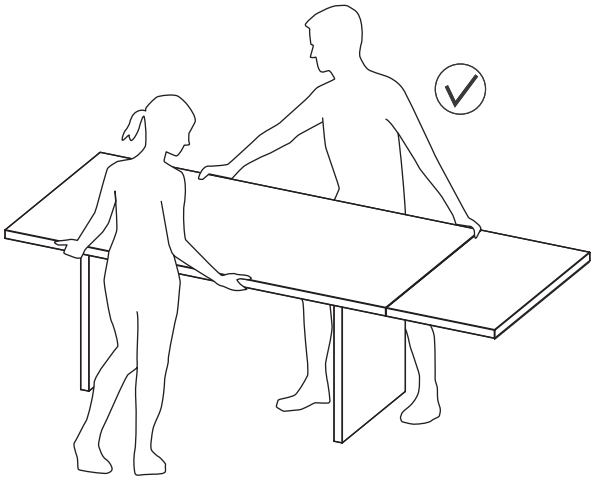

mycs GmbH
Am Treptower Park 28-30 (Haus C)
12435 Berlin

E-Mail support@mycs.com

AT +43 800 070 423
CH +41 800 080 060
DE +49 800 100 40 50
FR +33 (0)1 86 65 12 20
UK +44 330 808 7475

fb.com/mycscom

instagram.com/mycs_com

twitter.com/mycs_com

pinterest.com/mycs_com

houzz.de/pro/mycs-com/mycs-gmb

FRAGEN?

de.mycs.com/faq

QUESTIONS ?

fr.mycs.com/faq

QUESTIONS?

uk.mycs.com/faq

MYCS

www.mycs.com

801.100.14
2021 // 02