NORDYC FÜSSE

FÜR GRYD

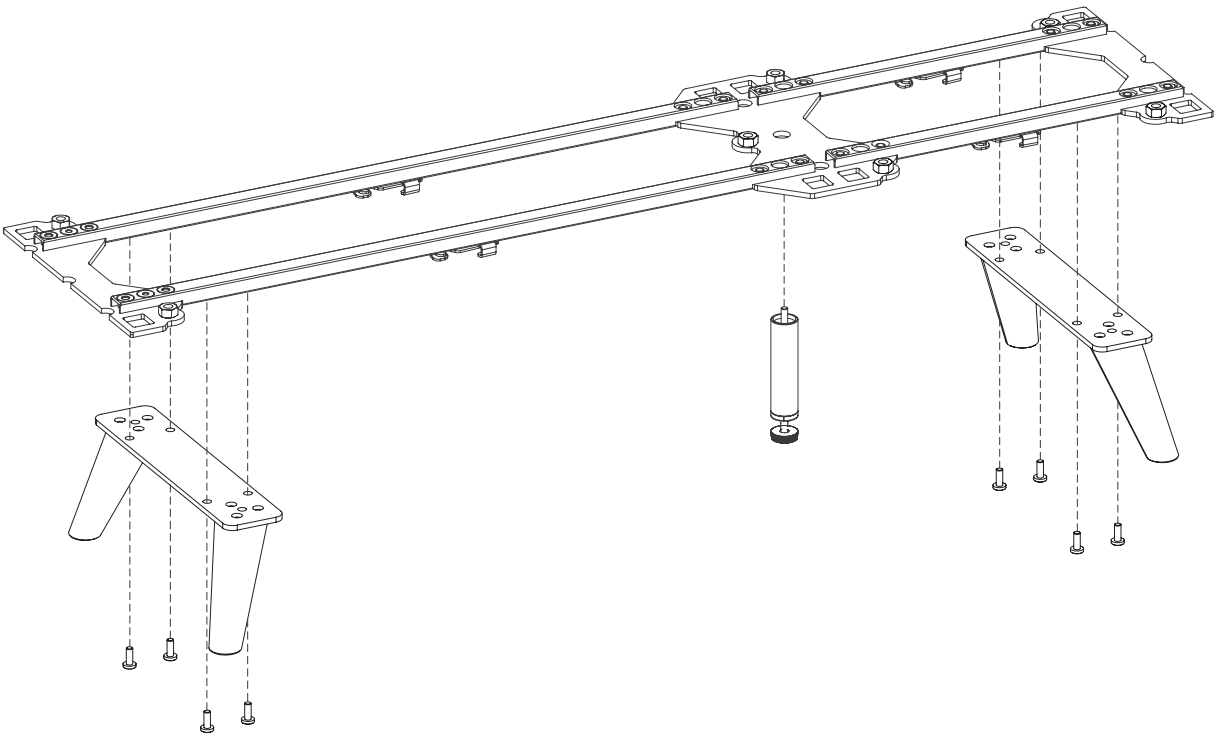

Dein Möbelstück wird ähnlich aussehen wie dieses.

Diese Teile brauchst du:

P1

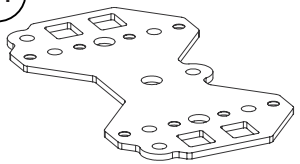

x1
oder mehr, abhängig
von deinem Design

Metallplatte (doppelseitig)
101.173.00

P2

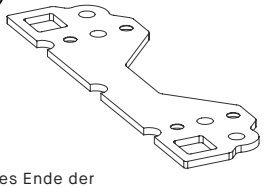

x2
für jedes Ende der
Platte

Metallplatte (einseitig)
101.173.01

P3

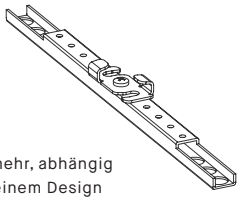

x1
oder mehr, abhängig
von deinem Design

Metallstreben (37 cm)
101.174.00

P4

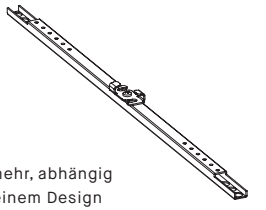

x1
oder mehr, abhängig
von deinem Design

Metallstreben (73 cm)
101.174.01

P5

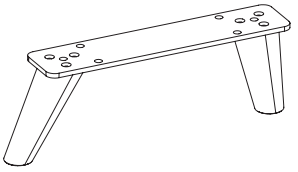

NORDYC Füße
101.165.00-19 (34 cm)
101.165.20-39 (47 cm)

P6

Stützfuß
101.167.xx

P7

Schraube 8 x 14 mm
902.100.21

P8

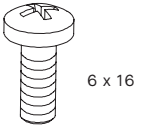

Schraube 6 x 16 mm
902.100.16

P9

Runder Filzgleiter
902.100.18

P10

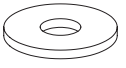

Unterlegscheibe
901.100.13

P11

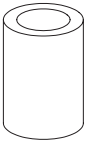

Abstandshülse
901.100.15

P12

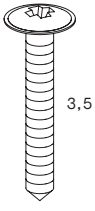

Schraube 3,5 x 25 mm
901.100.12

901.100.99

P13

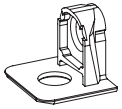

Bodenträger
901.100.04

P14

Schraube Varianta 3 x 10 mm
901.100.05

P25

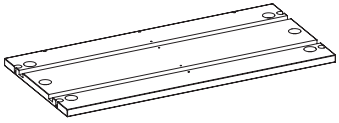

Unterboden
101.171.xx, 101.172.xx

P29

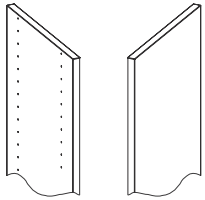

Seitenwände außen
101.100.xx, 101.101.xx
101.102.xx, 101.103.xx
101.104.xx, 101.105.xx

P30

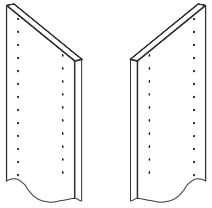

Seitenwände innen
101.106.xx, 101.107.xx
101.108.xx, 101.109.xx
101.110.xx, 101.111.xx

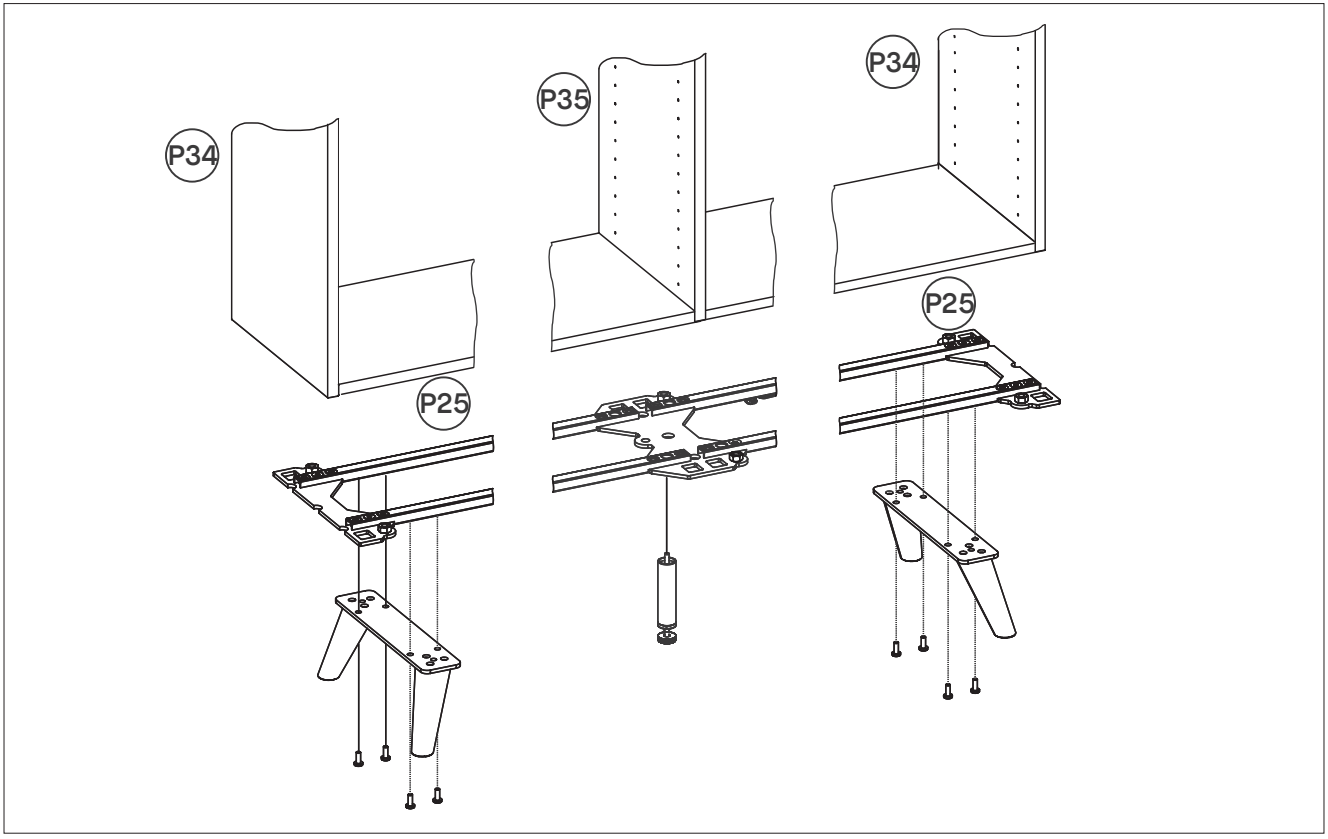

Generell gilt: Die einseitigen Platten gehören unter die äußeren Seitenwände, die doppelseitigen Platten unter die inneren Seitenwände.

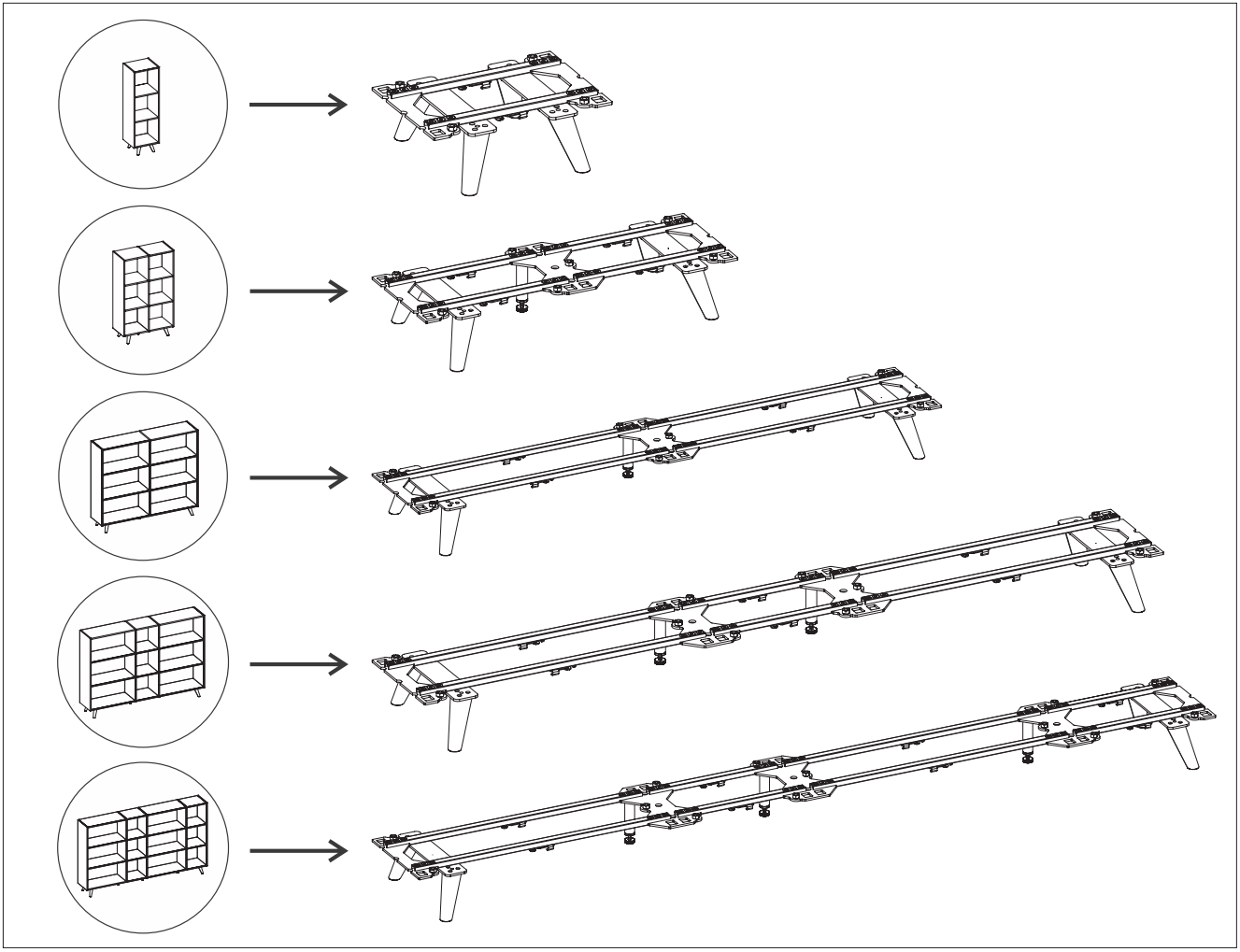

Schau dir links die Beispieldesigns an und wie die dazugehörigen Fußkonstruktionen rechts aussehen. Wähle das Design, dass deinem am ähnlichsten ist und bau deine Fußkonstruktion entsprechend zusammen.

1

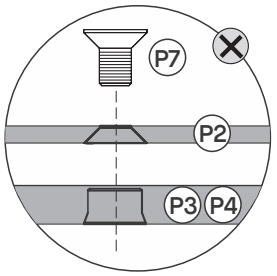

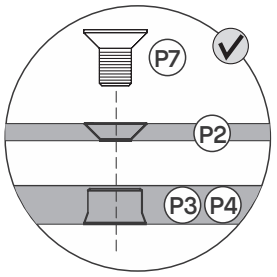

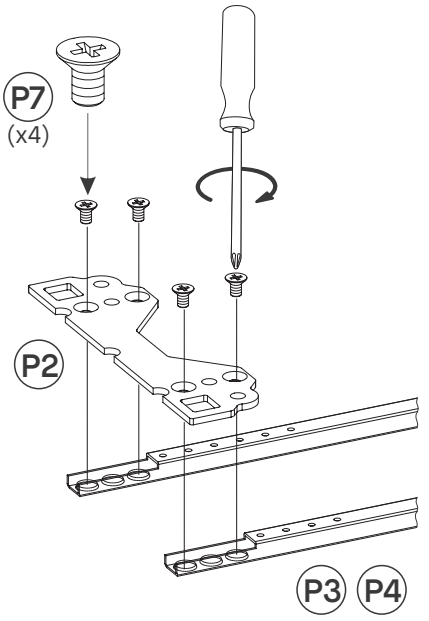

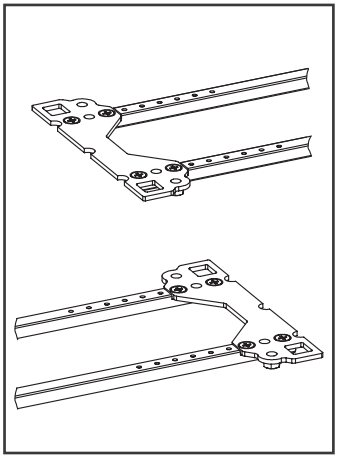

Bereite die Anbringung des NORDYC Fußes unter der äußeren Seitenwand vor: Verbinde eine einseitige Platte P2 mit zwei Streben von P3 oder P4 (abhängig vom Design) mit der Schraube P7. Beachte die linke Zeichnung: Bring die Platte von der richtigen Seite an.

2

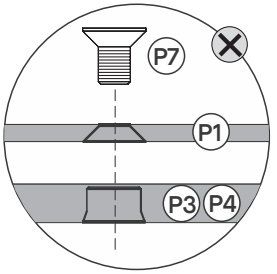

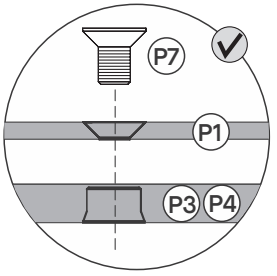

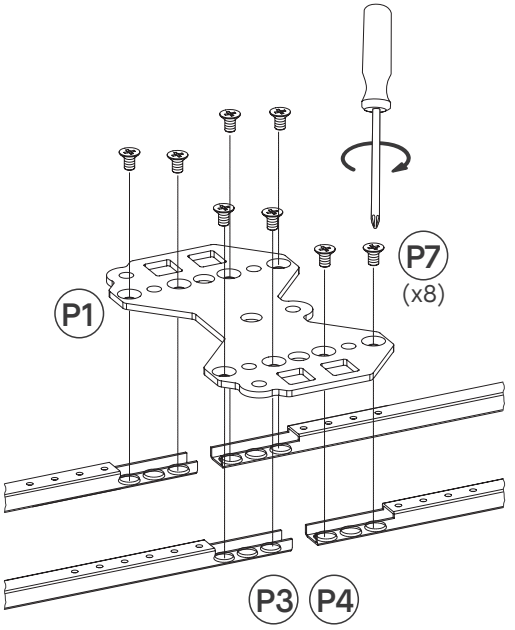

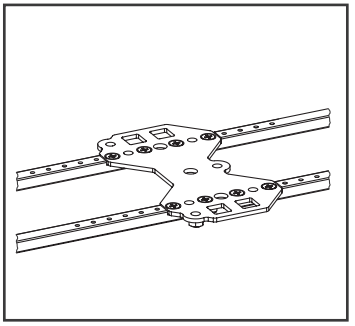

Schau dir links die Beispieldesigns an und wie die dazugehörigen Fußkonstruktionen rechts aussehen. Wähle das Design, dass deinem am ähnlichsten ist und bau deine Fußkonstruktion entsprechend zusammen.

3

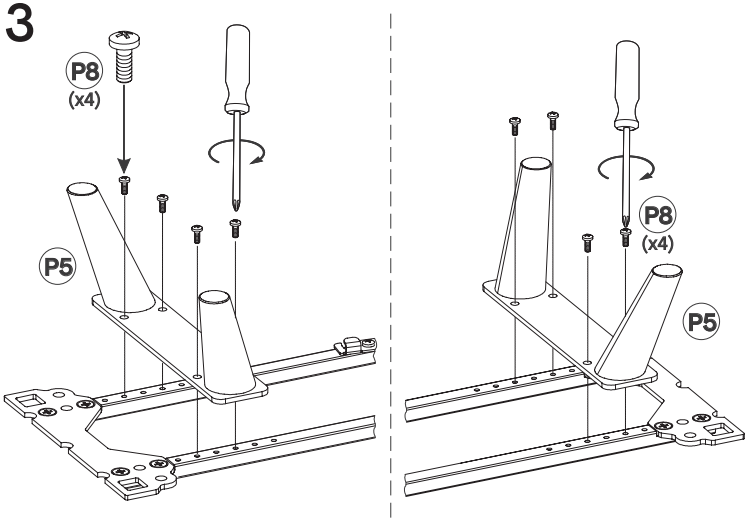

Verbinde den NORDYC Fuß (P5) mit den Streben P3/P4 mithilfe der Schraube P8 (6 x 16 mm).

BEACHTE: Wiederhole den Schritt für alle NORDYC Füße (basierend auf deinem Design).

4

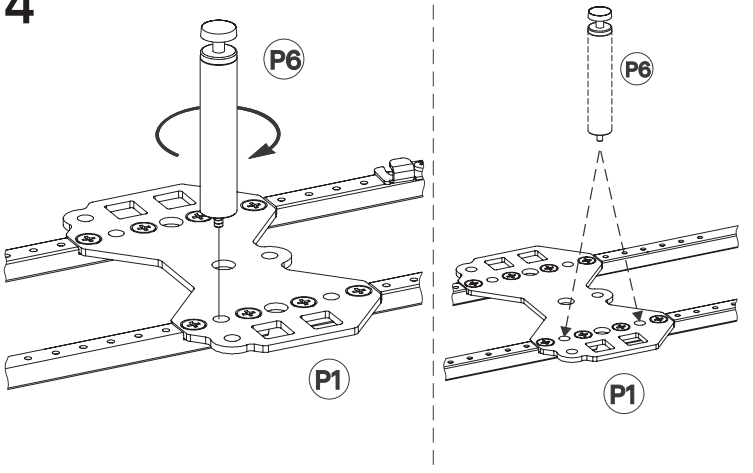

Schraube den Stützfuß P6 in die Platte P1. Wie oben gezeigt, hast du zwei Möglichkeiten.

BEACHTE: Der Stützfuß wird auf der hinteren Seite des Möbels angebracht, nicht vorne!

BEACHTE: Wiederhole den Schritt für alle Stützfüße (abhängig von der Anzahl der inneren Seitenwände deines Designs).

5

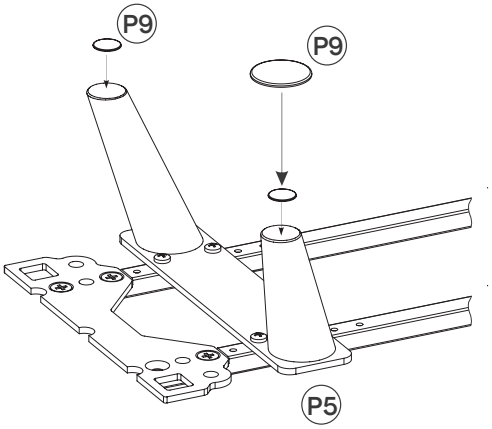

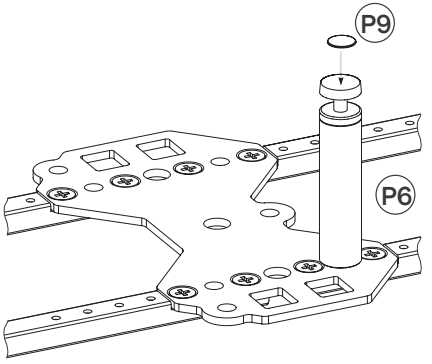

Um deinen Boden vor Kratzern zu schützen, bringe die Gleiter (P9) an den NORDYC Füßen (P5) und dem Stützfuß P6 an.

6

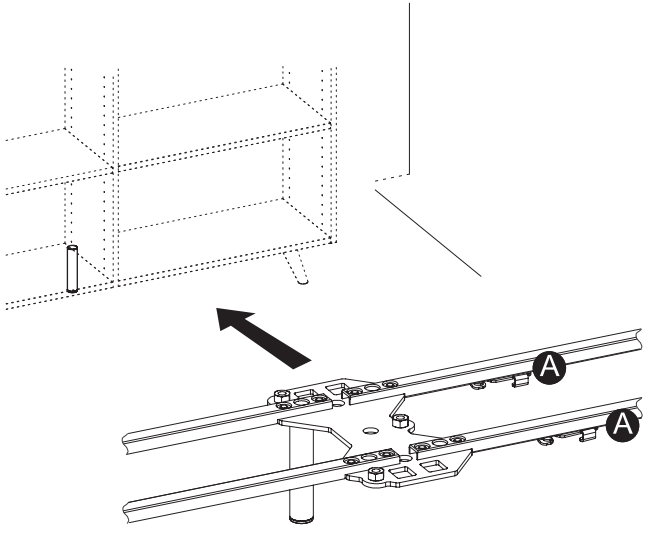

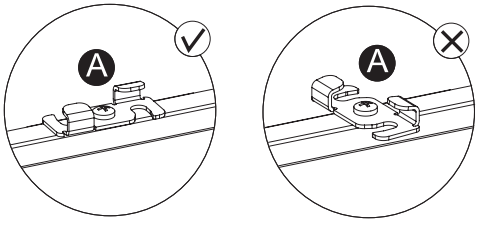

Platziere die Fußkonstruktion am Zielort deines Möbels. Stelle sicher, dass der Stützfuß auf der Rückseite deines Möbels ist, nicht vorne.

7

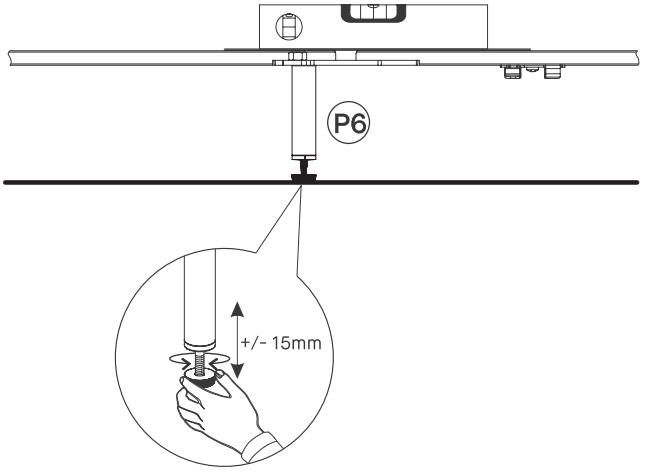

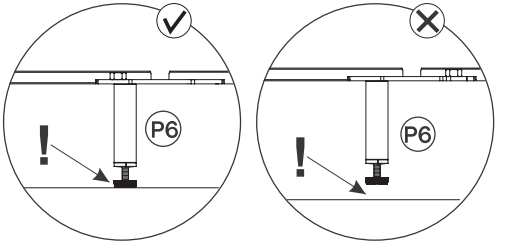

Bring die Konstruktion in Waage, in dem du die Stützfüße wie oben gezeigt anpasst.

8

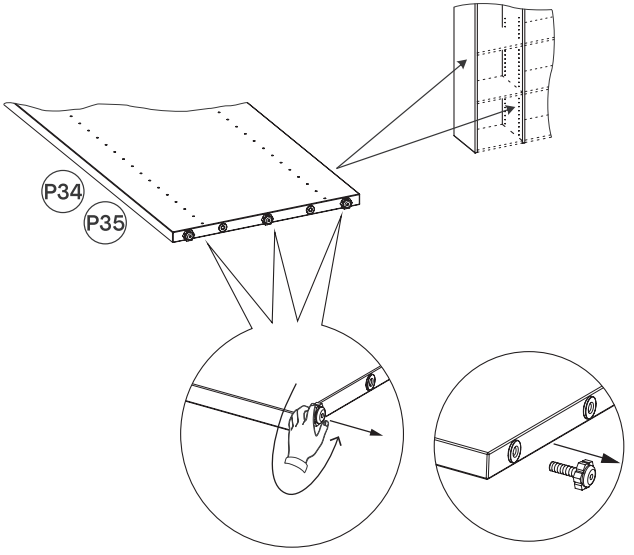

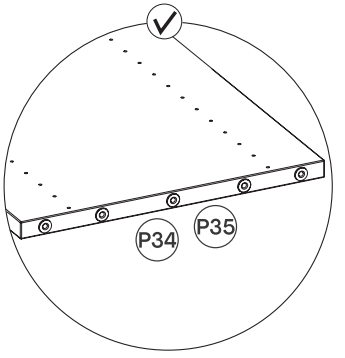

Alle Seitenwände sind mit kleinen Metallfüßen versehen. Da du jedoch gesonderte Füße bestellt hast, benötigst du diese nicht. Bitte entferne sie wie oben gezeigt.

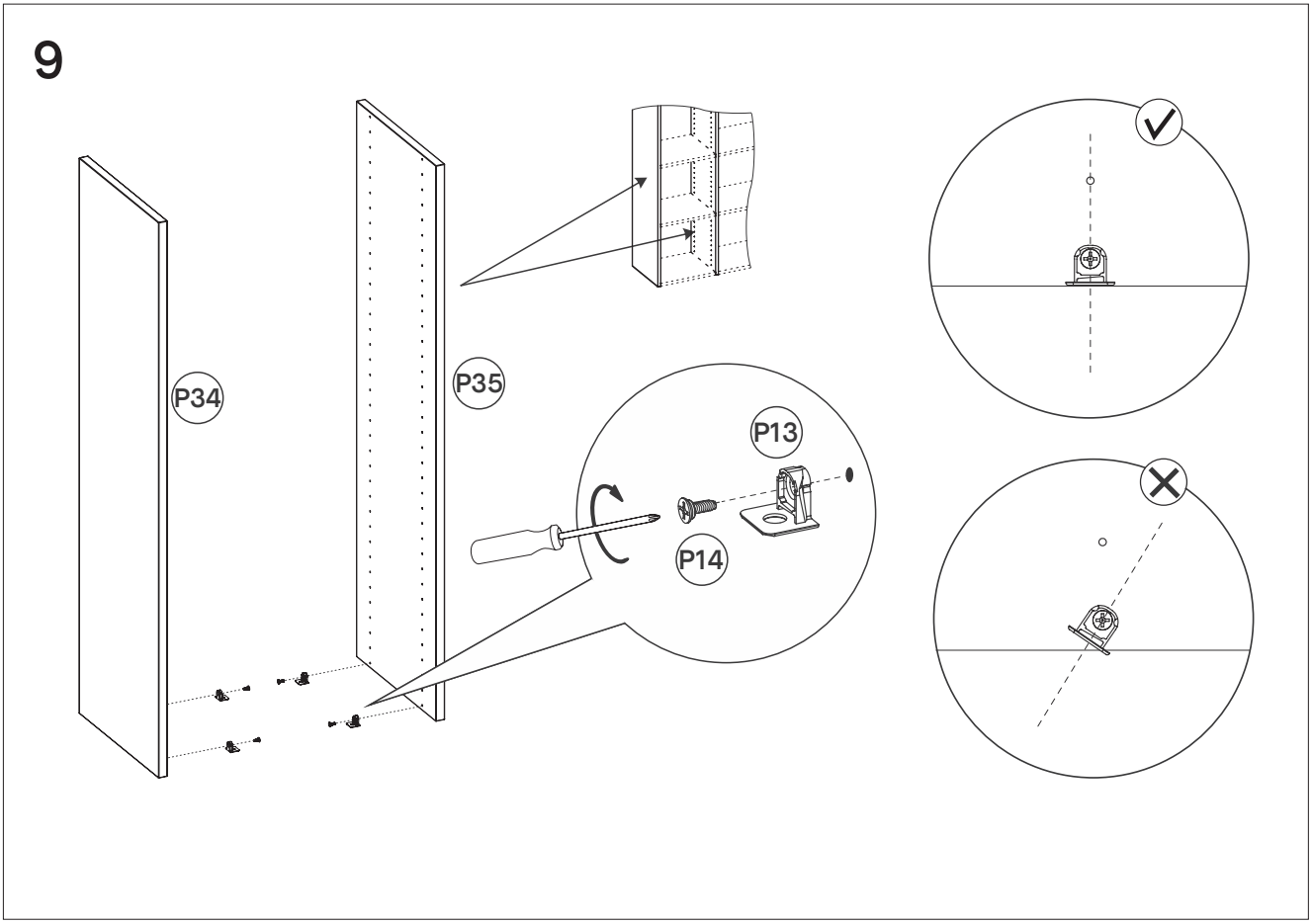

Die Bodenträger P13 halten die Unterböden. Schraube sie wie oben gezeigt in alle Seitenwände (mit Schraube P14).

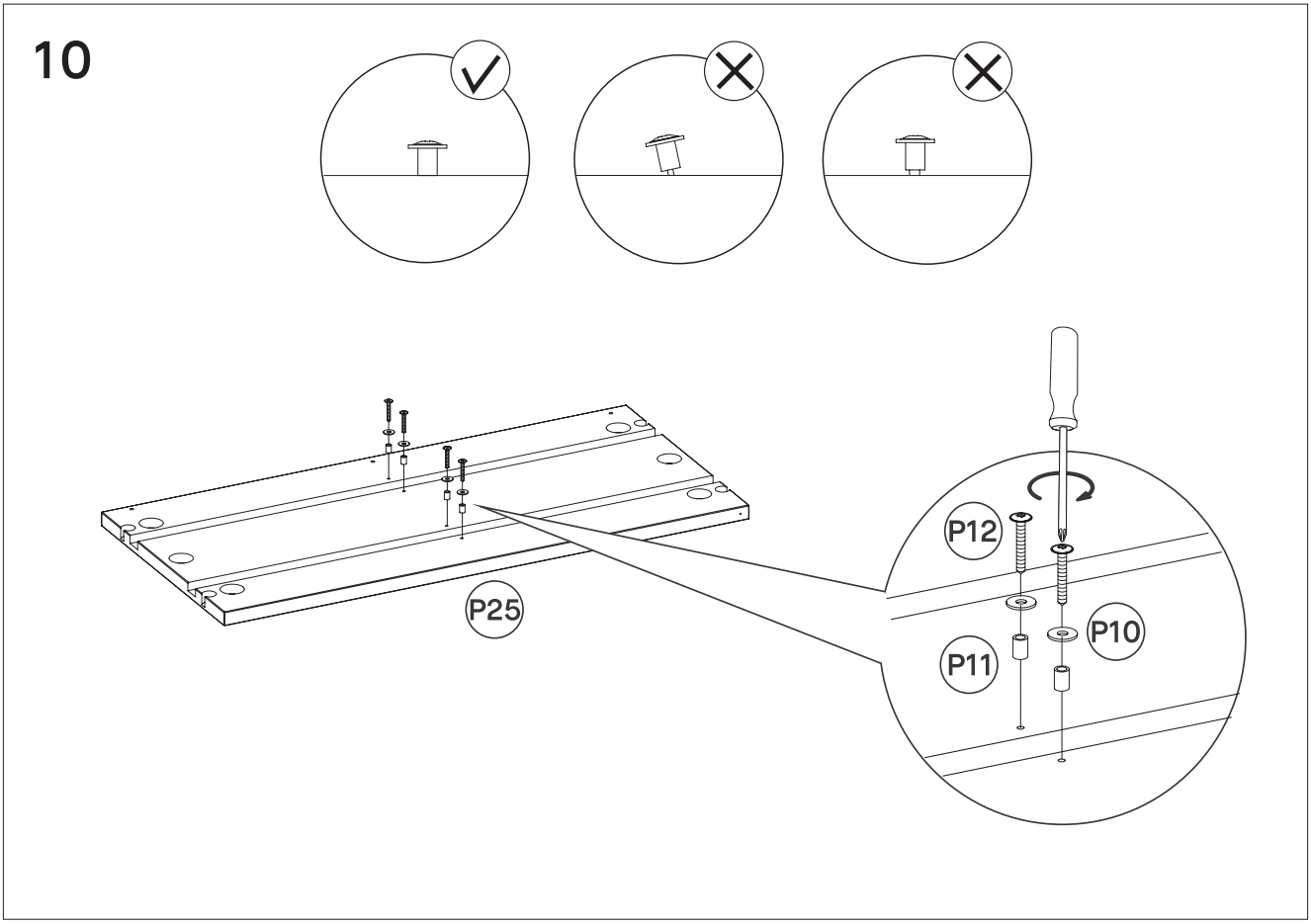

Bring mit Schraube P12 (3,5 x 25 mm) Abstandhalter P11 und Plättchen P10 an die Unterböden P25 an.

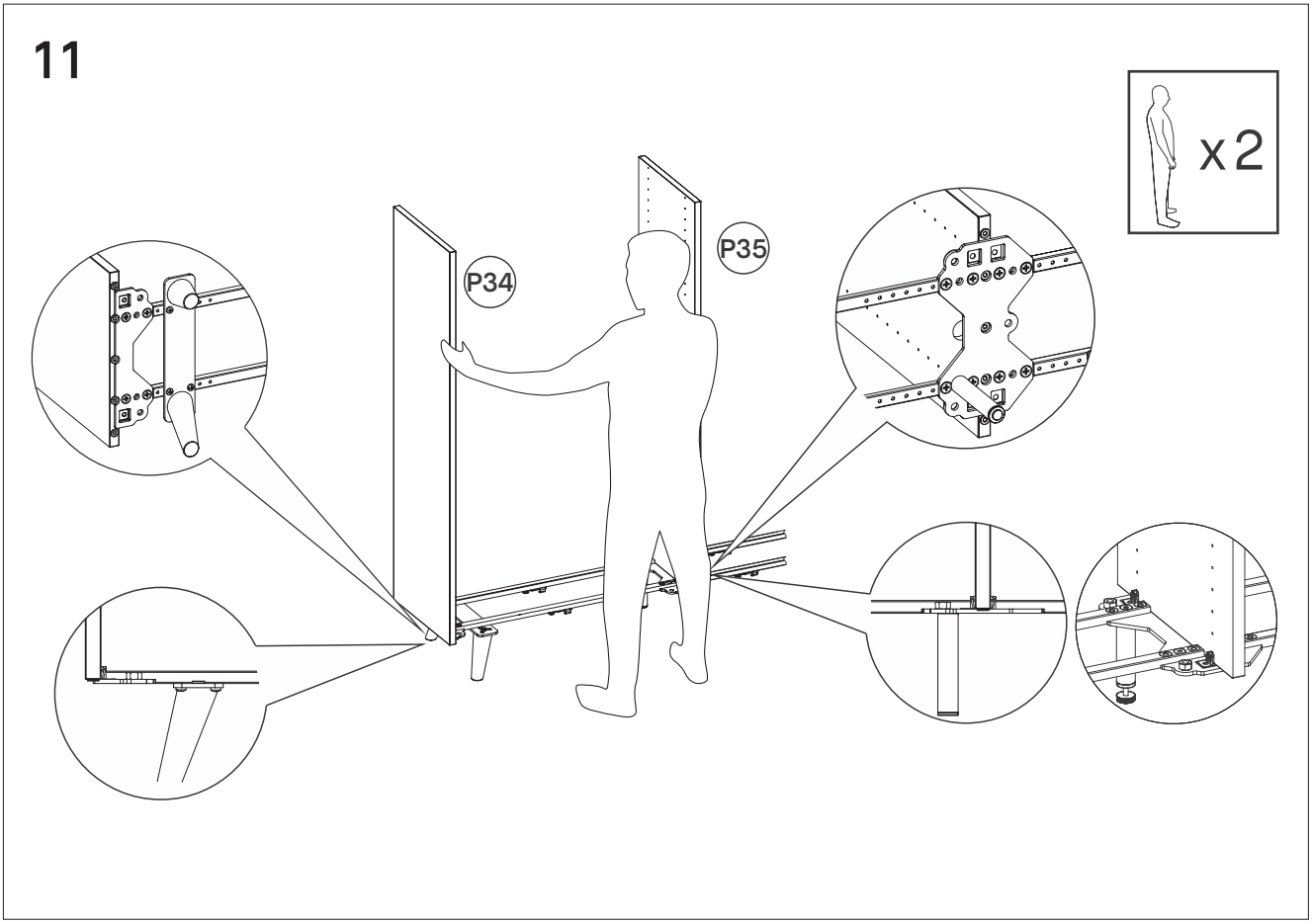

Stecke jetzt die ersten beiden Seitenwände in ihre Metallplatten: Die Seitenwände außen kommen in das Ende der einseitigen Platte P2 und die Seitenwand innen in die Mitte der doppelseitigen Platte P1.

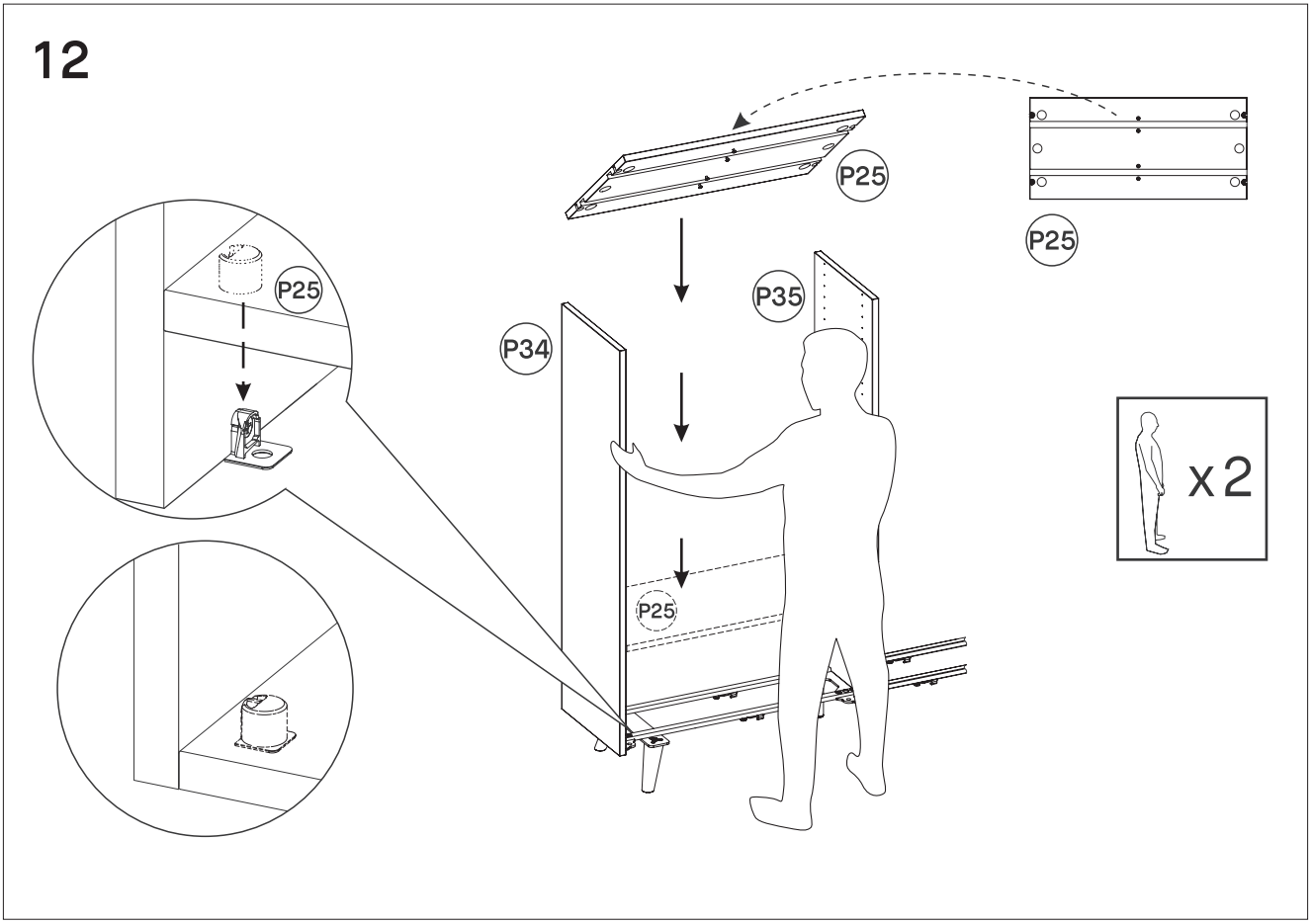

Platziere mit einer zweiten Person die Unterböden P25 auf der Plattform, in dem du sie zwischen die Seitenwände P34/P35 setzt.

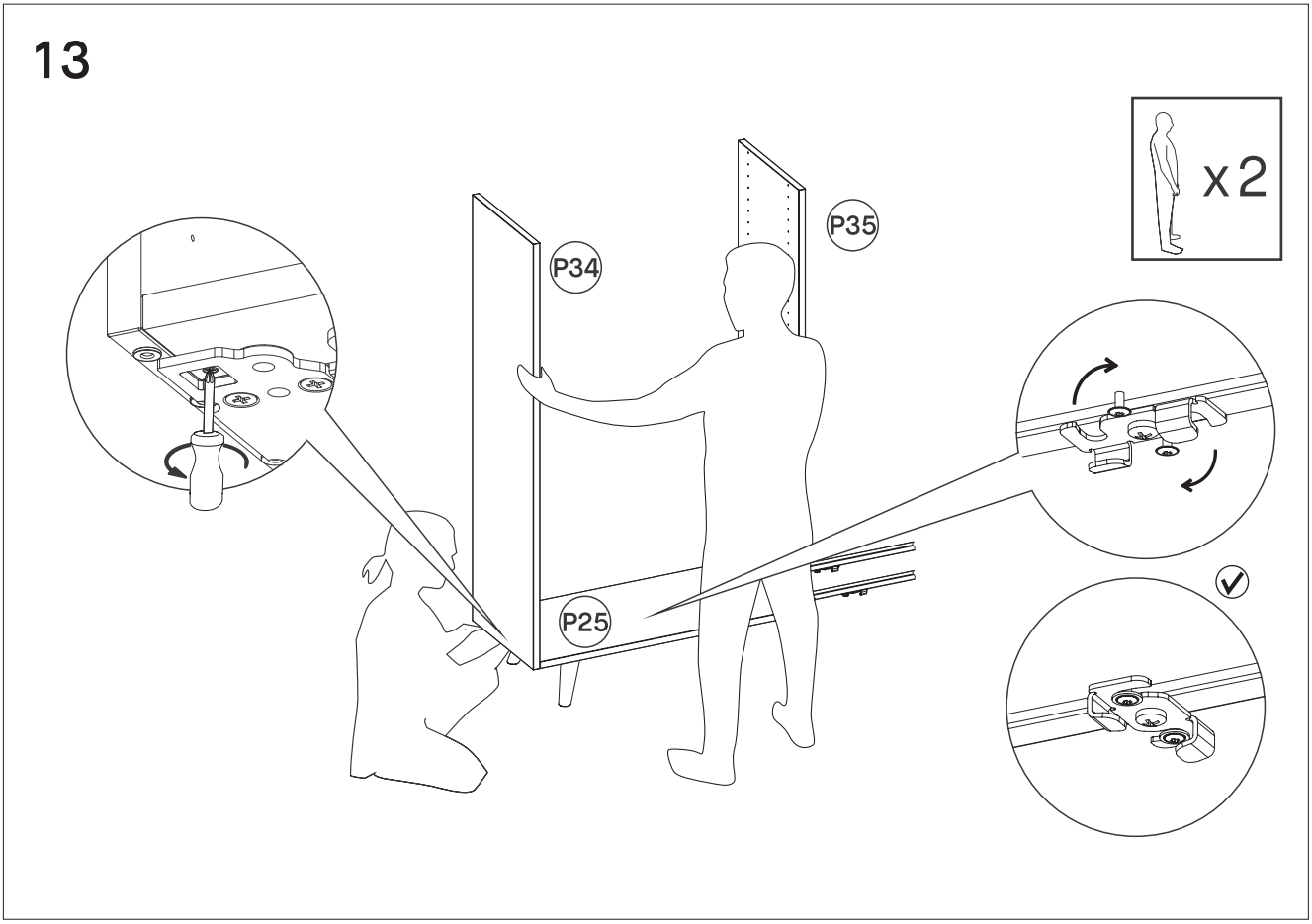

Schraube die Seitenwände an die Unterböden, und drehe das Scharnier unter dem Unterboden, um die Schienen mit dem Boden zu verbinden. Du solltest es klicken hören, sobald das Scharnier eingerastet ist.

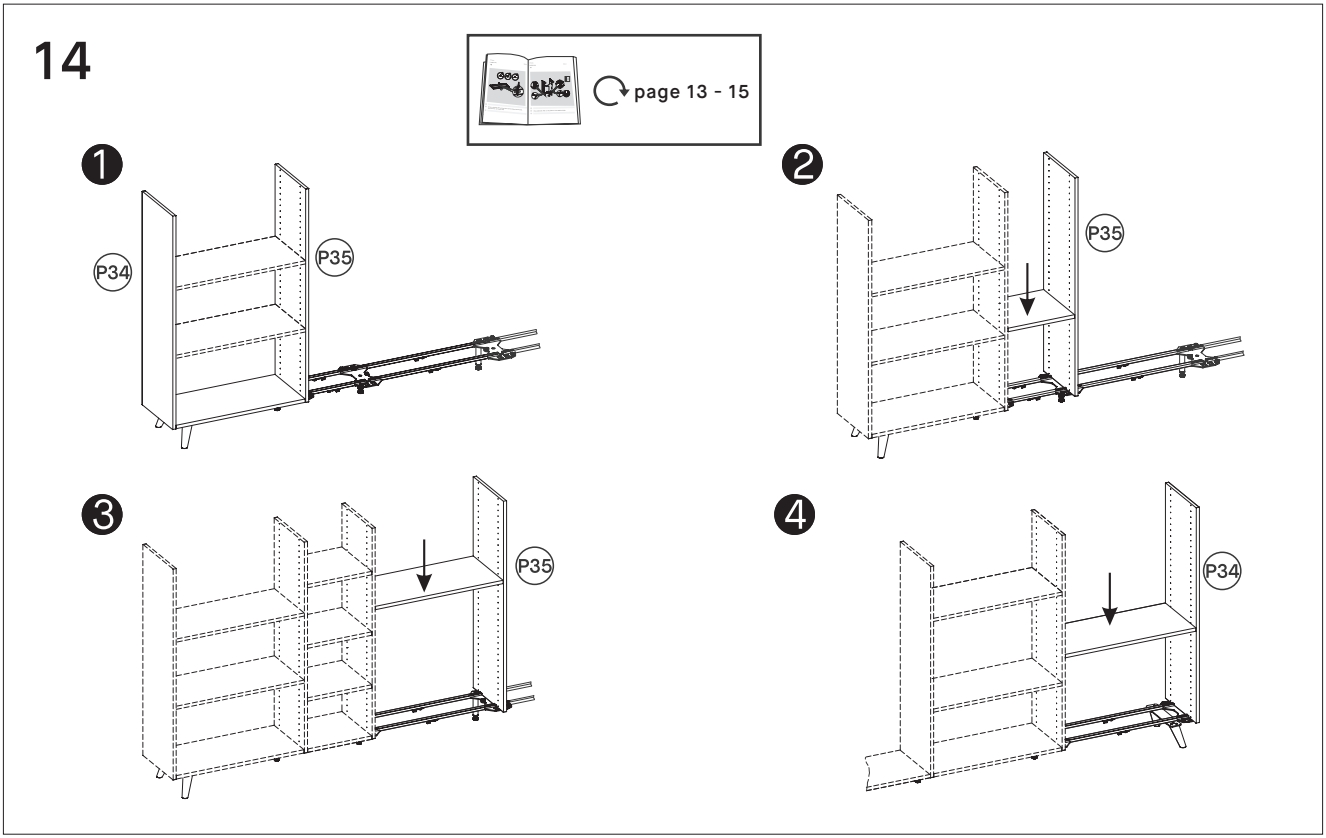

BEACHTE: Die Schritte 11 bis 13 gehören zusammen und müssen gemeinsam wiederholt werden, wenn es dein Design erfordert (abhängig von der Anzahl bestellter Seitenwände). Bitte verbinde zwei Seitenwände an der linken Seite deines Möbels mit ihrer Platte (Schritt 11), bringe den Unterboden zwischen ihnen an (Schritt 12) und verbinde den Unterboden mit den Schienen (Schritt 13). Wiederhole die Schritte 11 bis 13 von Seitenwand zu Seitenwand, bis du die rechte Seitenwand außen erreicht hast.