# SPYN FÜSSE

## FÜR GRYD

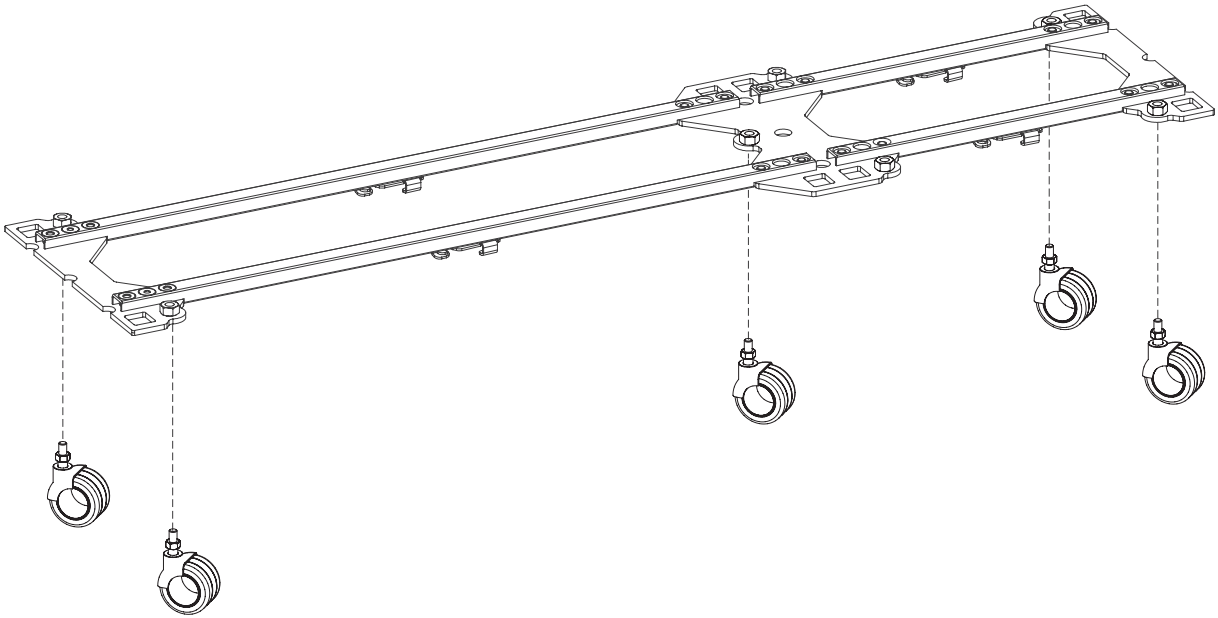

Dein Möbelstück wird ähnlich aussehen wie dieses.

## Diese Teile brauchst du:

**P1** x1
oder mehr, abhängig
von deinem Design

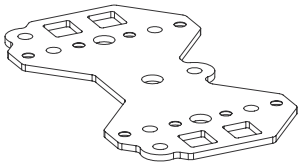

Metallplatte (doppelseitig)

**P2** x2
für jedes Ende der
Platte

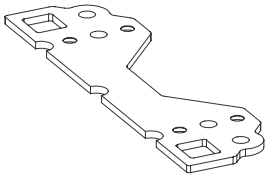

Metallplatte (einseitig)
101.173.01

**P3** x1
oder mehr, abhängig
von deinem Design

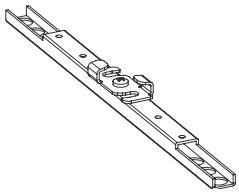

Metallstreben (37 cm)
101.174.00

**P4** x1
oder mehr, abhängig
von deinem Design

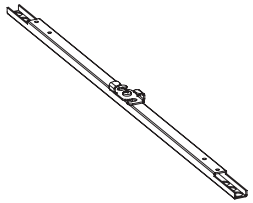

Metallstreben (73 cm)
101.174.01

**P13**

Bodenträger
901.100.04

**P14**

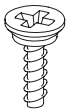

3 x 10

Schraube 3 x 10 mm
901.100.05

**P7**

8 x 14

Schraube 8 x 14 mm
902.100.21

**P24**

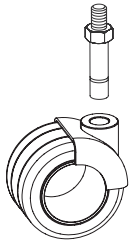

SPYN Füße
101.176.xx

**P10**

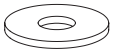

Unterlegscheibe
902.100.13

**P11**

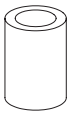

Abstandshülse
902.100.15

**P12**

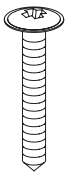

3,5 x 25

Schraube 3,5 x 25 mm
902.100.12

**901.100.99**

P25

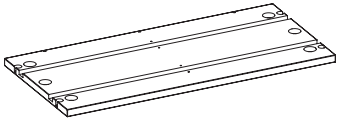

Unterboden

101.171-172.xx/ 101.441-442.xx

P34

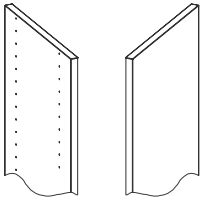

Seitenwände außen

101.100-105.xx/ 101.400-406.xx

P35

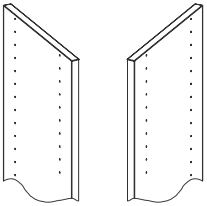

Seitenwände innen

101.106-111.xx/ 101.407-413.xx

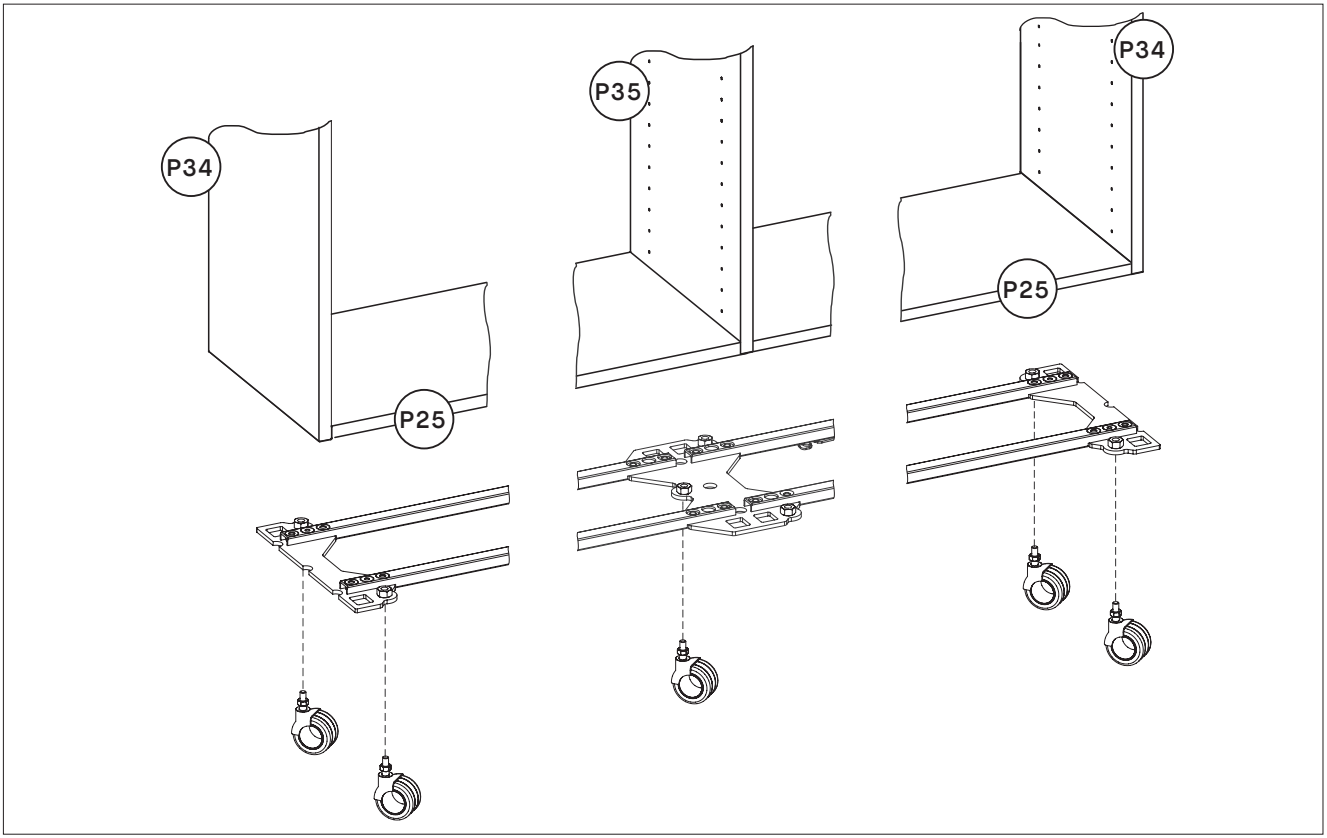


Generell gilt: Die einseitigen Platten gehören unter die äußeren Seitenwände, die doppelseitigen Platten unter die inneren Seitenwände.

**BEACHTE:** Die maximale Traglast pro Rolle beträgt 50 kg. Das bedeutet, dass die Maximalbelastung eines GRYD SPYN Designs mit 4 Rollen 200 kg beträgt. Bitte berechne die maximale Traglast deines Designs entsprechend (Anzahl der Rollen + 50 kg) und halte dich beim Einräumen deines Möbels daran.

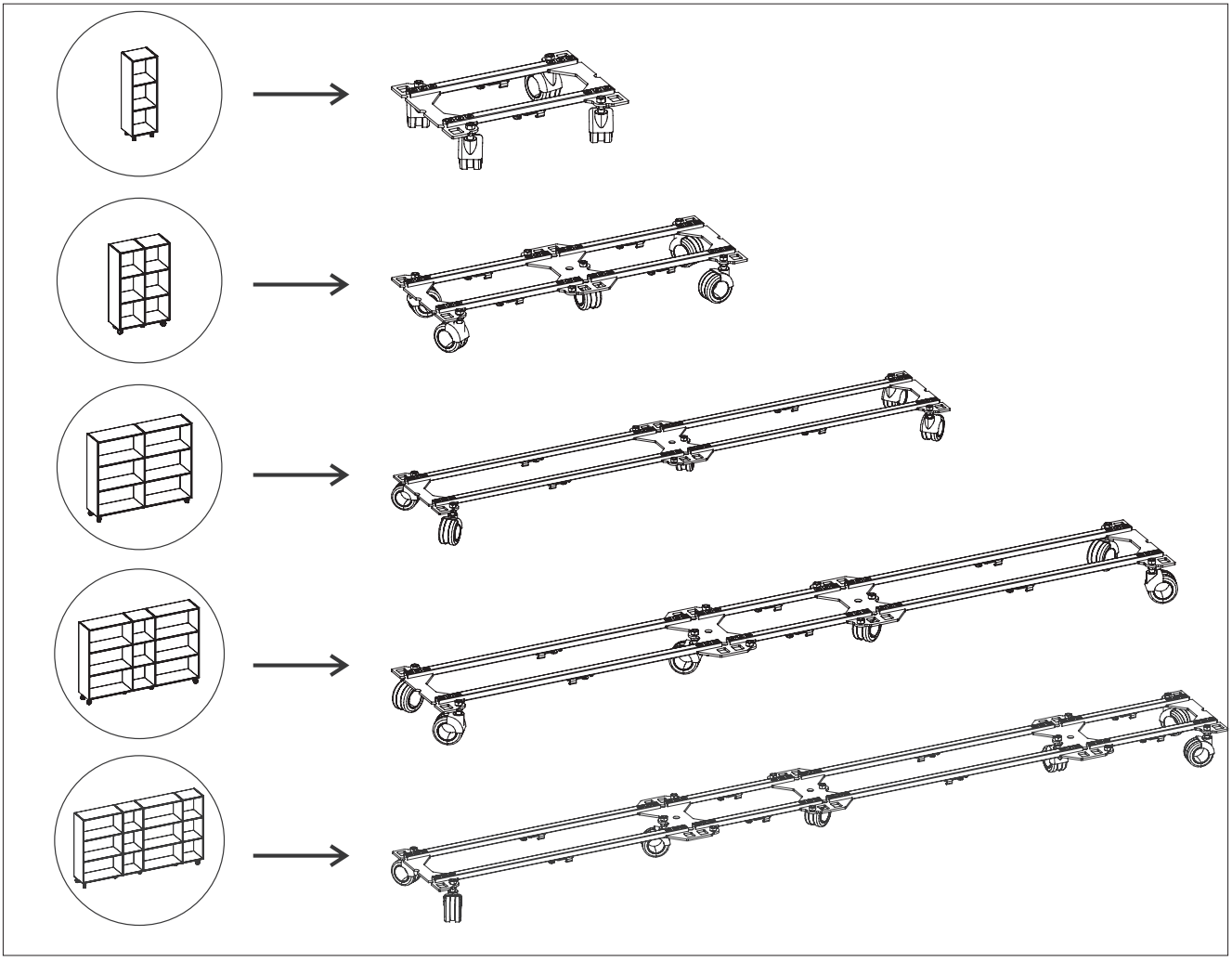

Schau dir links die Beispieldesigns an und wie die dazugehörigen Fußkonstruktionen rechts aussehen. Wähle das Design, dass deinem am ähnlichsten ist und bau deine Fußkonstruktion entsprechend zusammen.

1

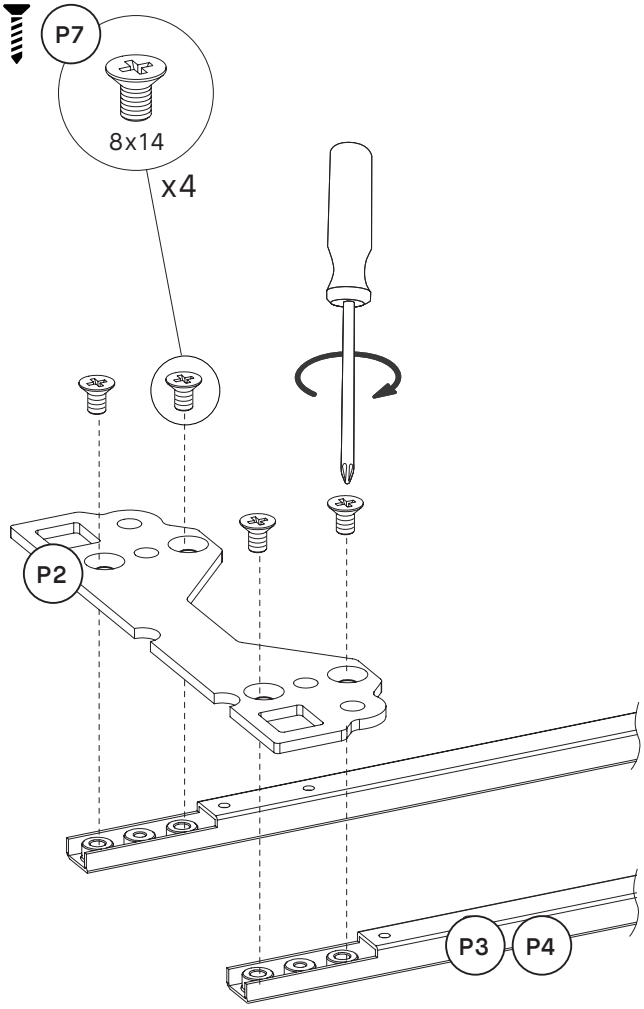


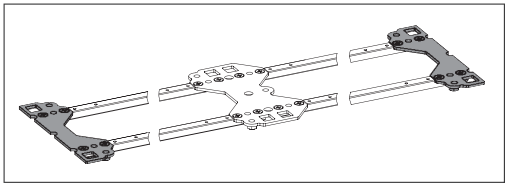

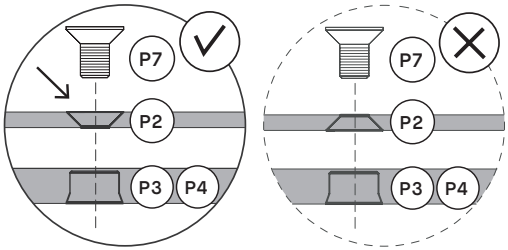


Bereite die Anbringung des SPYN Fußes unter der äußeren Seitenwand vor: Verbinde eine einseitige Platte **P2** mit zwei Streben von **P3** oder **P4** (abhängig vom Design) mit der Schraube **P7**. Beachte die linke Zeichnung: Bring die Platte von der richtigen Seite an.

2

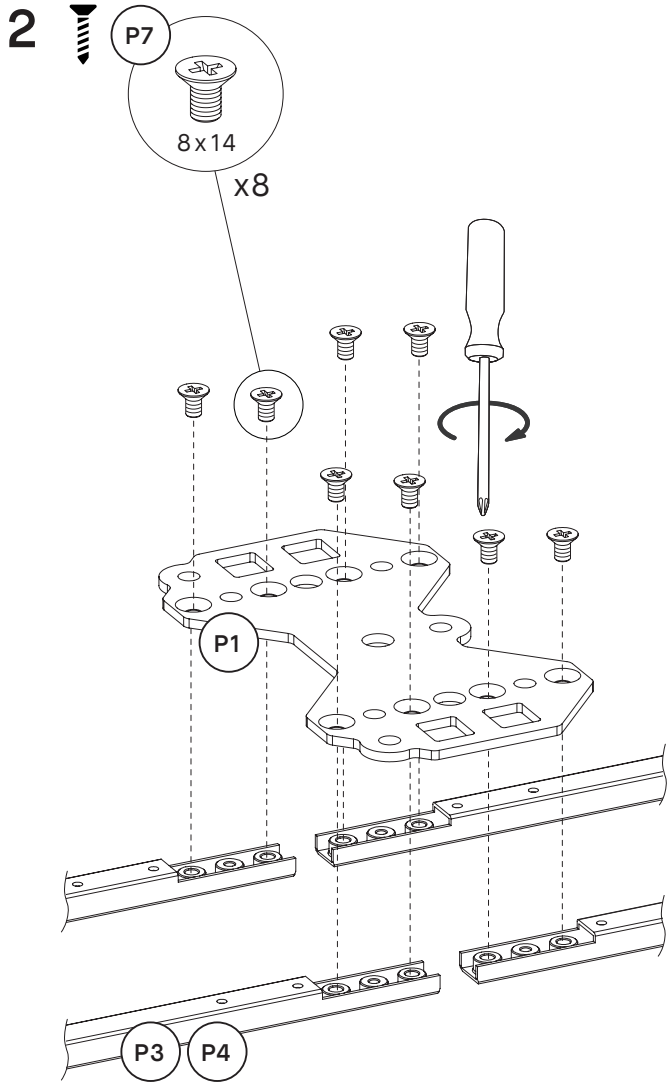


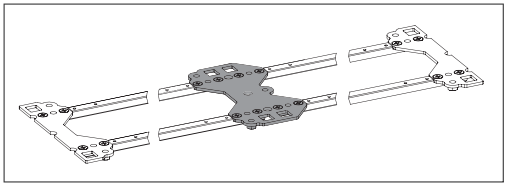

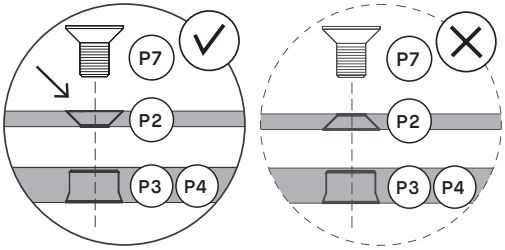


Bereite die Anbringung des SPYN Fußes unter der inneren Seitenwand vor: Verbinde eine doppelseitige Platte **P1** mit zwei Streben von **P3** oder **P4** (abhängig vom Design) mit der Schraube **P7**. Beachte die linke Zeichnung: Bring die Platte von der richtigen Seite an.

3

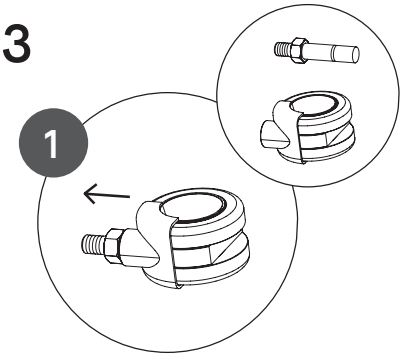


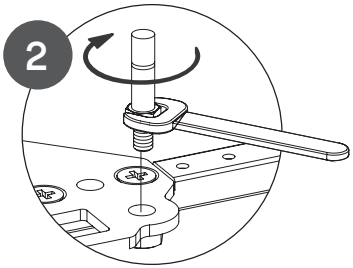

01. Entferne die Verbindungsschraube von den Rollen

02. Schraube die Verbindungsschraube in die einseitige Platte **P2** / die doppelseitige Platte **P1** wie oben gezeigt.

03. Stecke die Rolle auf die Verbindungsschraube. Du hörst es klicken, wenn die Rolle eingerastet ist.

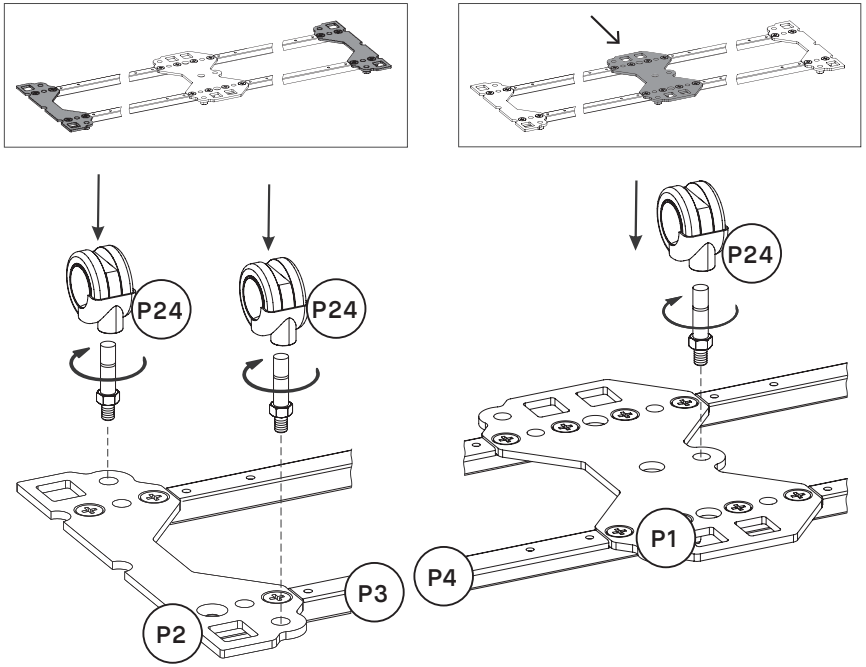

# 4

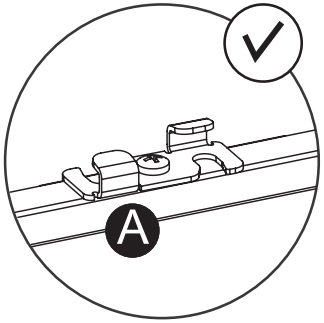


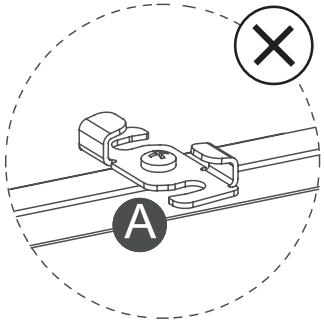


Achte darauf, die Scharniere wie in A gezeigt zu positionieren.
Andernfalls kannst du die Seitenwände nicht richtig anbringen.

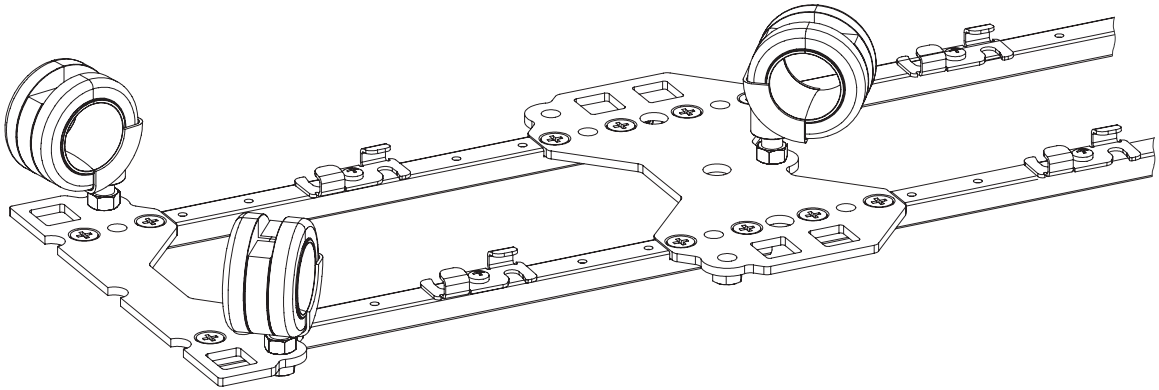

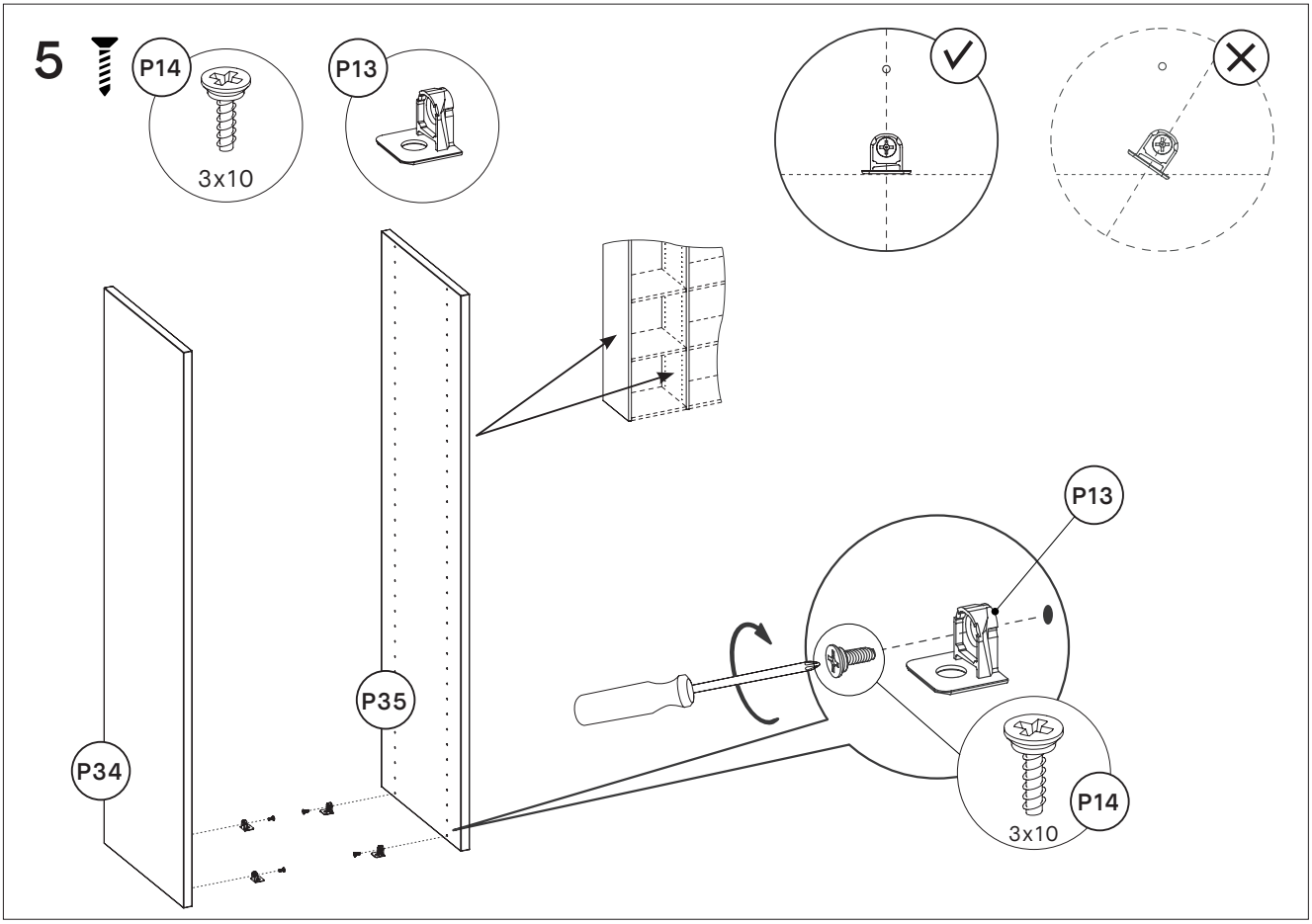


Die Bodenträger (**P13**) halten die Unterböden. Schraube sie wie oben gezeigt in alle Seitenwände (mit Schraube **P14**). Du brauchst sie in den untersten Löchern für den Unterboden. Sieh dir dein Design an, um die übrigen Träger zu verteilen. Sie gehören überall dort hin, wo ein Boden sein soll. Bitte halte dich hierfür an den Hinweis ‘Vergiss nicht, zu messen’ auf S. 10 der Einleitung und platziere die Böden immer genau dort, wo sie benötigt werden.

6

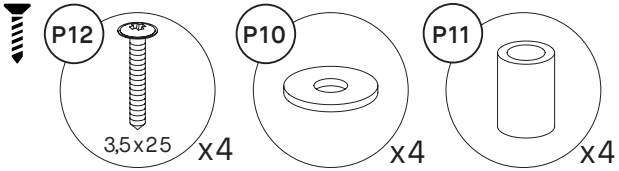


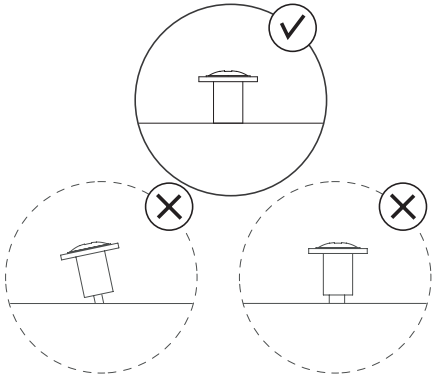

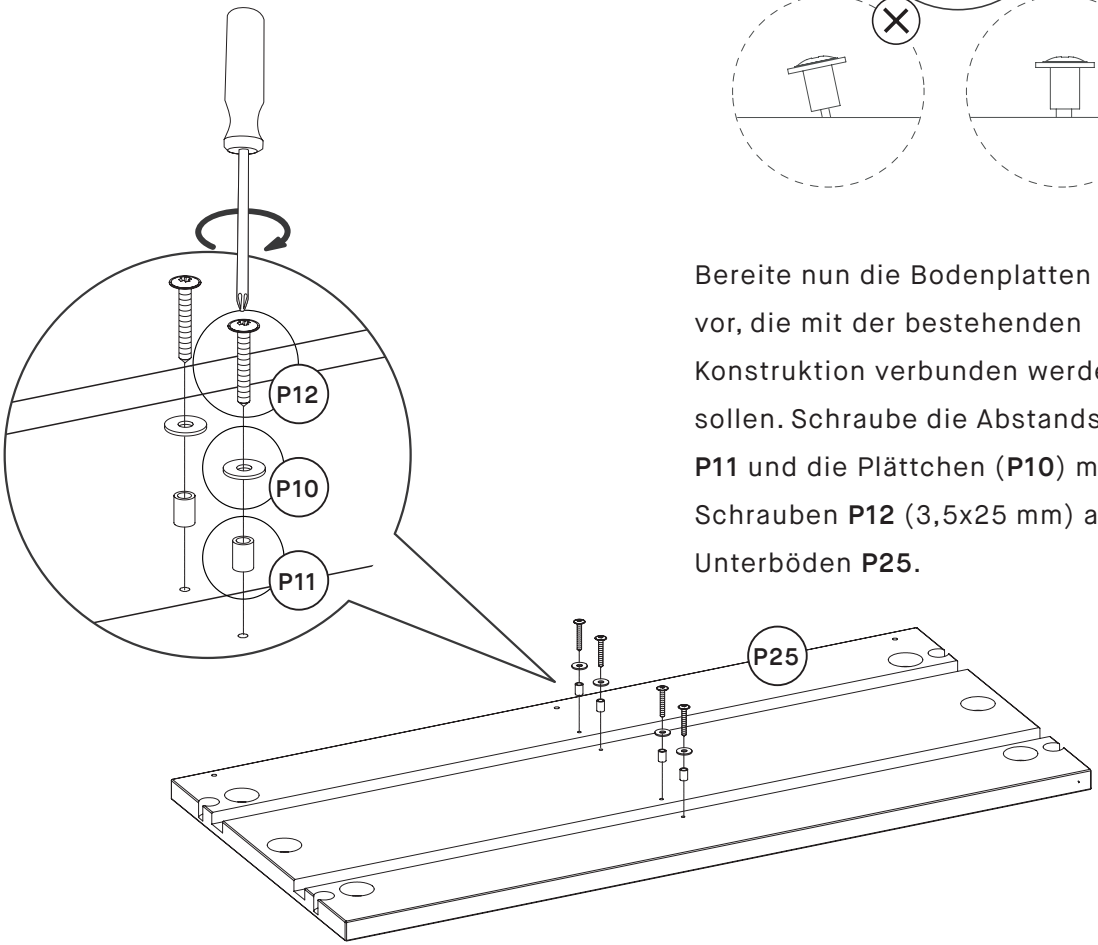


Bereite nun die Bodenplatten vor, die mit der bestehenden Konstruktion verbunden werden sollen. Schraube die Abstandshülsen **P11** und die Plättchen (**P10**) mit den Schrauben **P12** (3,5x25 mm) an die Unterböden **P25**.

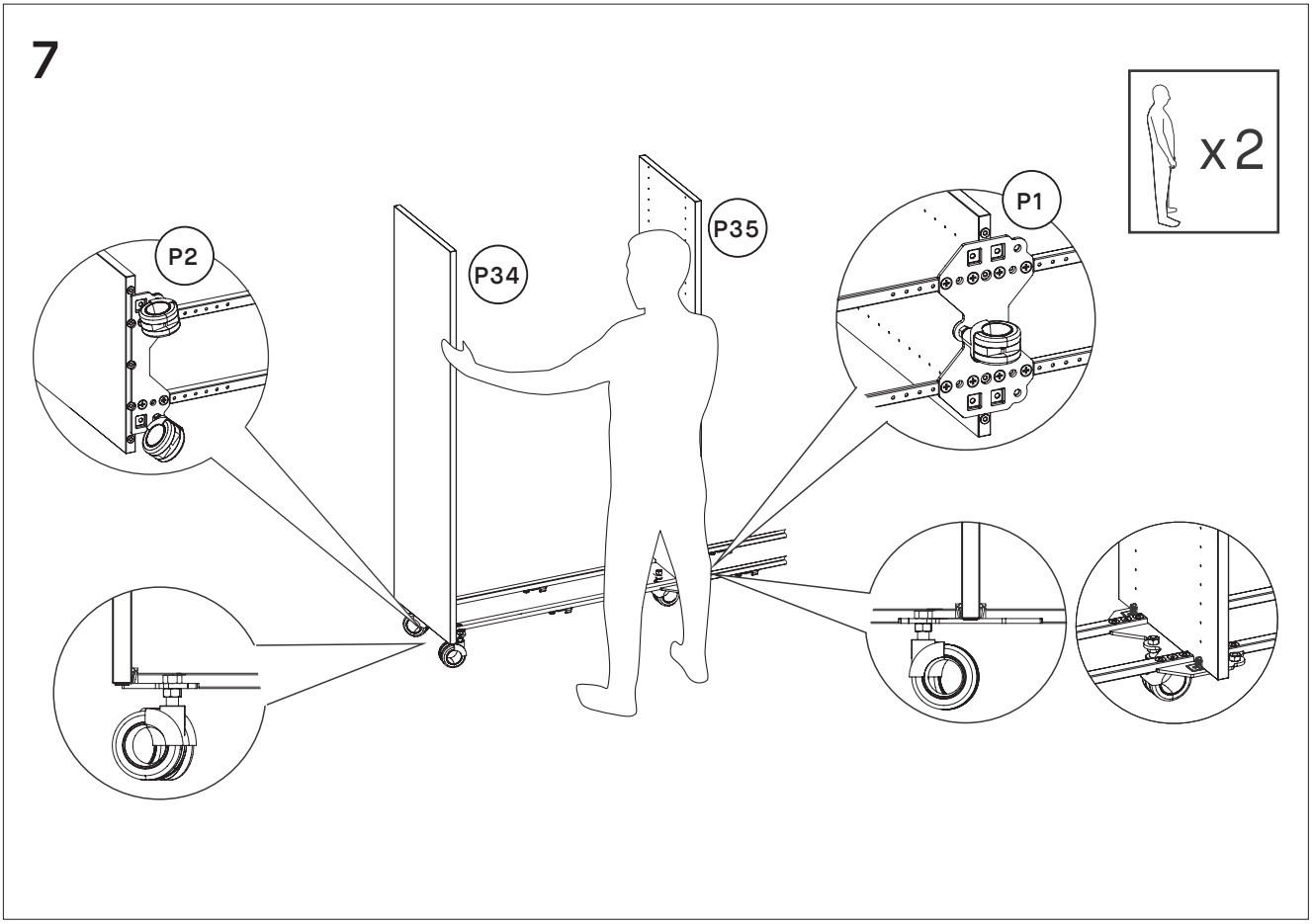


Stecke jetzt die ersten beiden Seitenwände in ihre Metallplatten: Die Seitenwände außen kommen in das Ende der einseitigen Platte (**P2**) und die Seitenwand innen in die Mitte der doppelseitigen Platte **P1**.

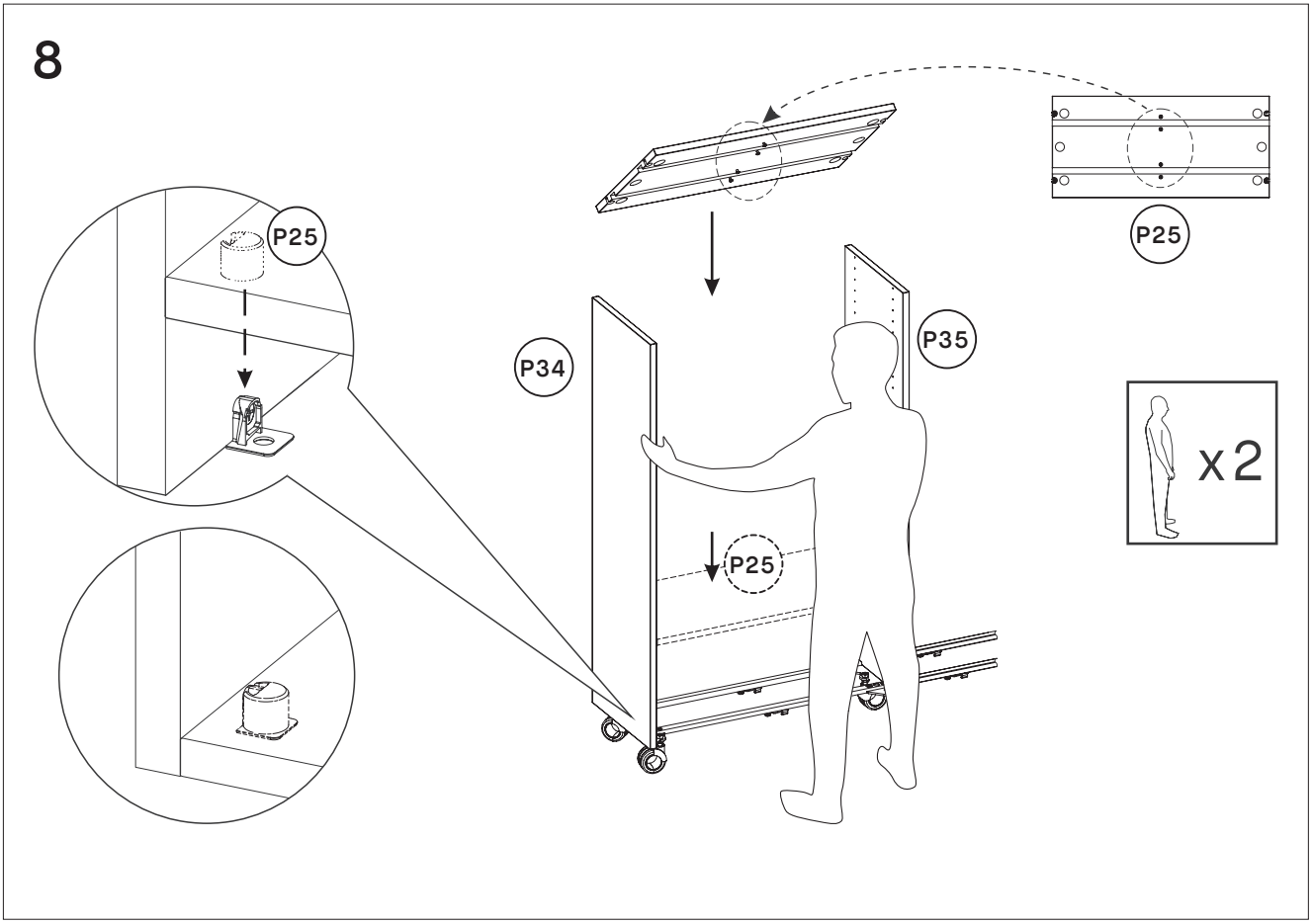


Platziere mit einer zweiten Person die Unterböden **P25** auf der Plattform, in dem du sie zwischen die Seitenwände setzt.

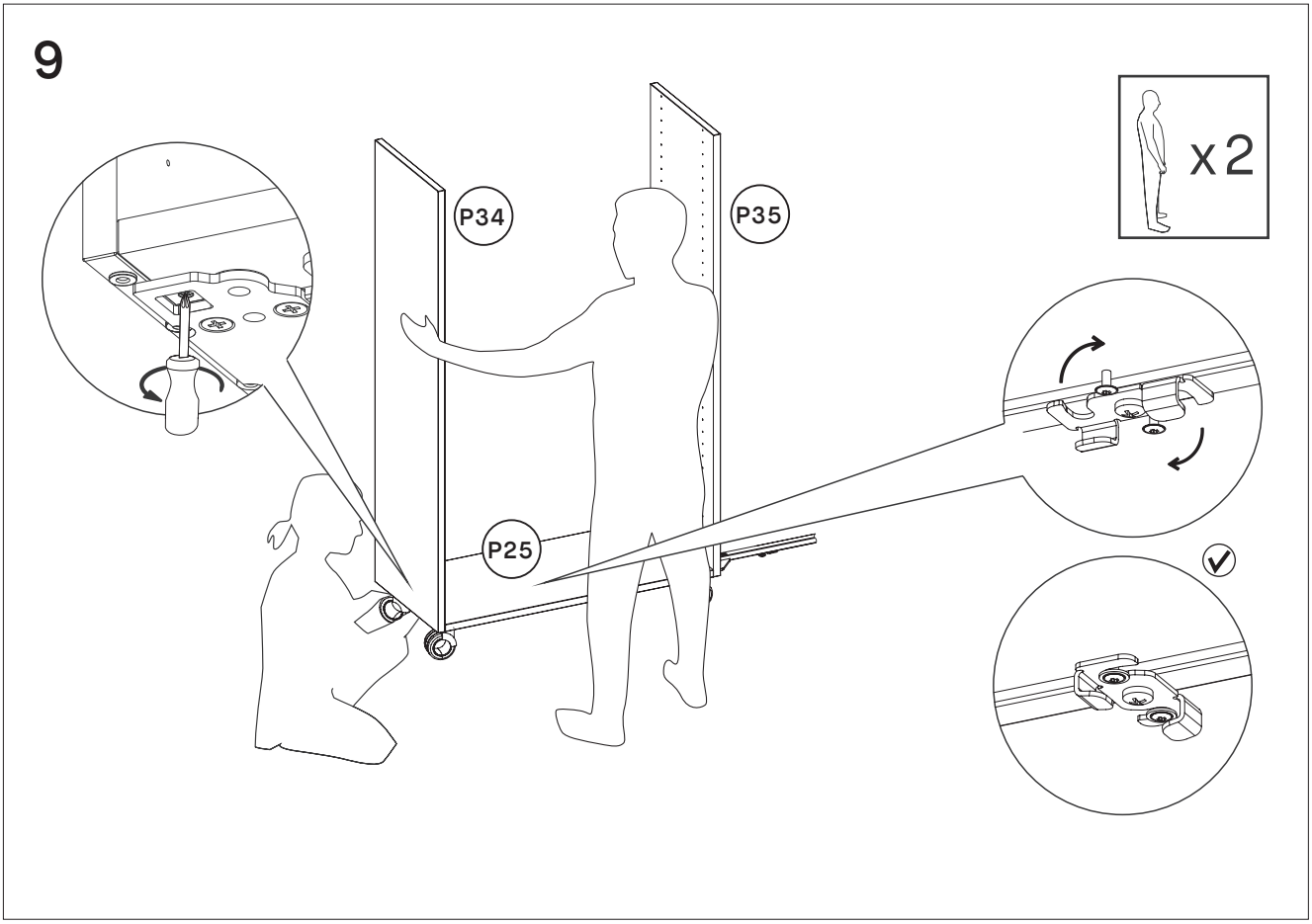


Schraube die Seitenwände **P34**/**P35** an die Unterböden, und drehe das Scharnier unter dem Unterboden, um die Schienen mit dem Boden zu verbinden. Du solltest es klicken hören, sobald das Scharnier eingerastet ist.

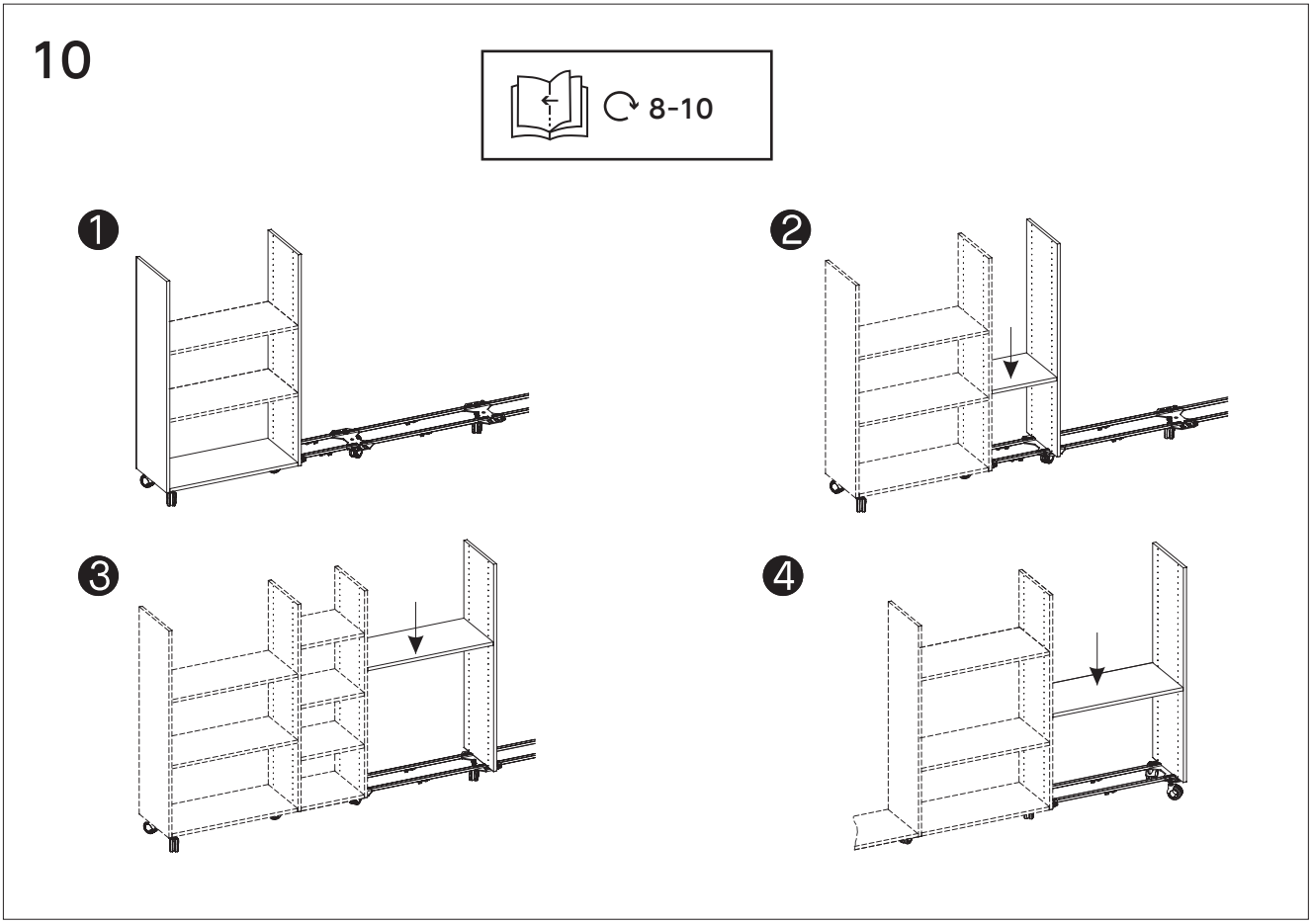


**BEACHTE:** Die Schritte 8 bis 10 gehören zusammen und müssen gemeinsam wiederholt werden, wenn es dein Design erfordert (abhängig von der Anzahl bestellter Seitenwände). Bitte verbinde zwei Seitenwände an der linken Seite deines Möbels mit ihren Platten (Schritt 8), bringe den Unterboden zwischen ihnen an (Schritt 9) und verbinde den Unterboden mit den Schienen (Schritt 10). Wiederhole die Schritte 8 bis 10 von Seitenwand zu Seitenwand, bis du die rechte Seitenwand außen erreicht hast.

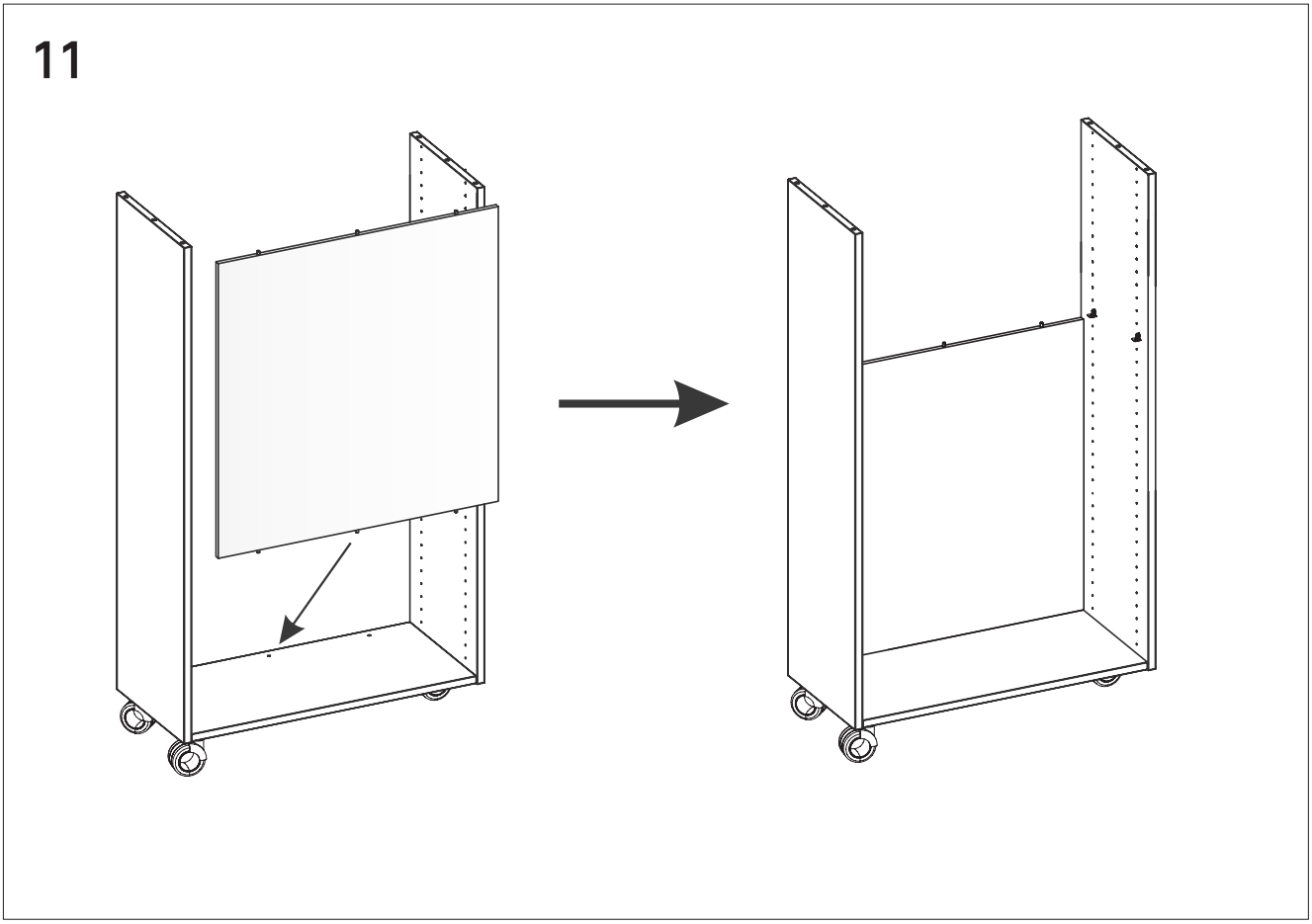


**BEACHTE:** Jeder Abschnitt (bestehend aus zwei Seitenwänden und den verbindenden Böden) benötigt mindestens eine Rückwand, um die Stabilität zu garantieren. Um das Anbringen von Rückwänden geht es auf den folgenden Seiten.

**BEACHTE:** Anders als in den Schritten 3 und 9 – 11 der folgenden Seiten erklärt, befestigst du dein Möbel nicht an der Wand oder bringst es in Waage.