SLYM FÜSSE

FÜR GRYD

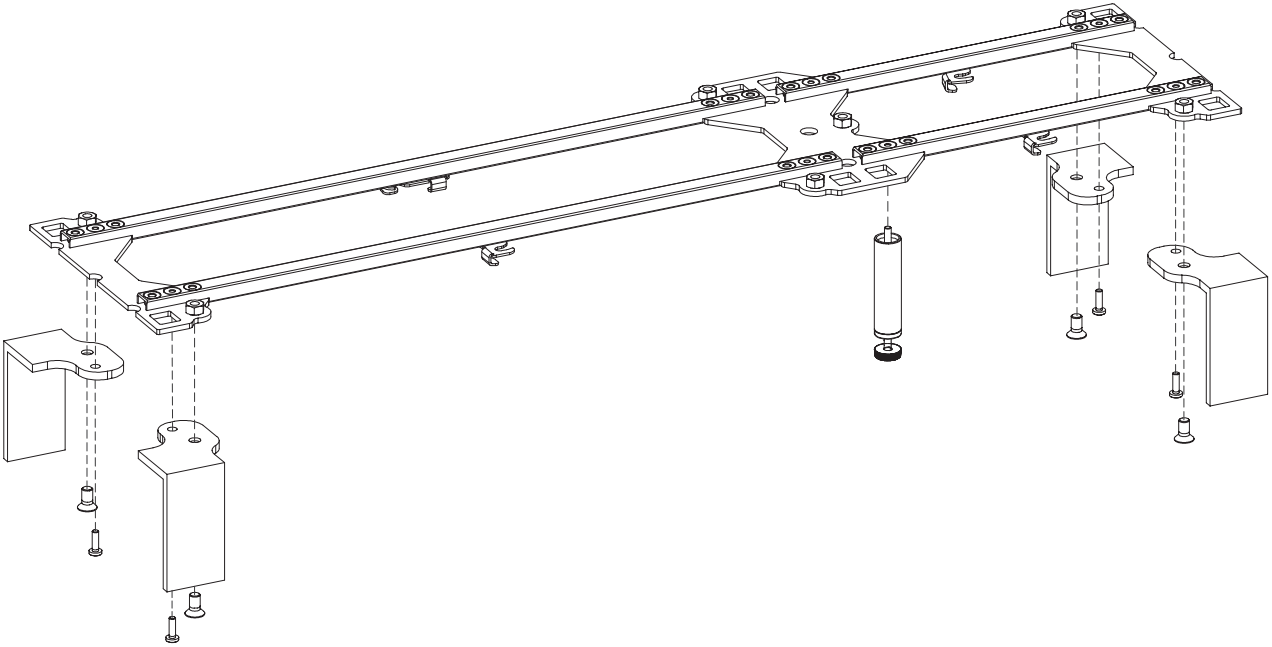

Dein Möbelstück wird ähnlich aussehen wie dieses.

Diese Teile brauchst du:

P1 x1
oder mehr, abhängig
von deinem Design

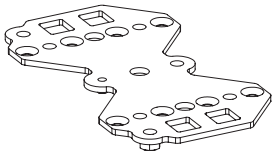

Metallplatte (doppelseitig)
101.173.00

P2 x2
für jedes Ende der
Platte

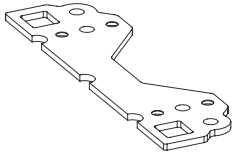

Metallplatte (einseitig)
101.173.01

P3 x1
oder mehr, abhängig
von deinem Design

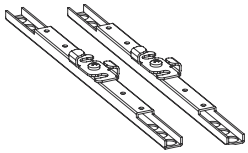

Metallstreben (37 cm)
101.174.00

P4 x1
oder mehr, abhängig
von deinem Design

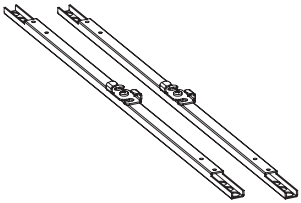

Metallstreben (73 cm)
101.174.01

P93

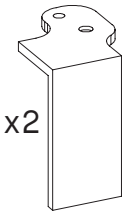

SLYM Füß links

P94

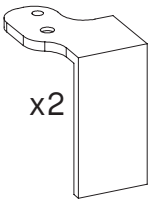

SLYM Füß rechts

101.178.xx, 101.480.xx

P107

Filzgleiter
901.551.10

P9

Runder Filzgleiter Ø20 mm
901.551.09

P6

Stützfuß
101.167.xx

P10

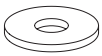

Unterlegscheibe
902.100.13

P11

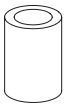

Abstandshülse
902.100.15

P12

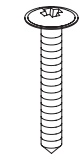

Schraube 3,5 x 25 mm
902.100.12

901.100.99

P13

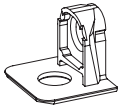

Bodenträger
901.100.04

P14

3 x 10

Schraube 3 x 10 mm
901.100.05

P102

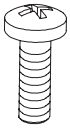

6 x 20

Schraube 6 x 20 mm
901.101.54

P101

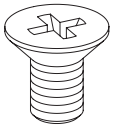

10 x 20

Schraube 10 x 20 mm
901.101.55

P7

8 x 14

Schraube 8 x 14 mm
902.100.21

P25

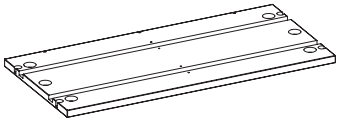

Unterboden
101.441-442.xx

P34

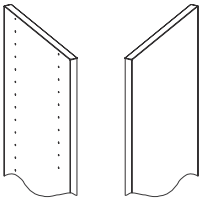

Seitenwände außen
101.400-406.xx

P35

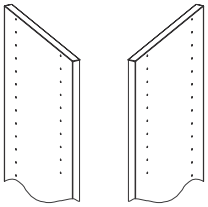

Seitenwände innen
101.407-413.xx

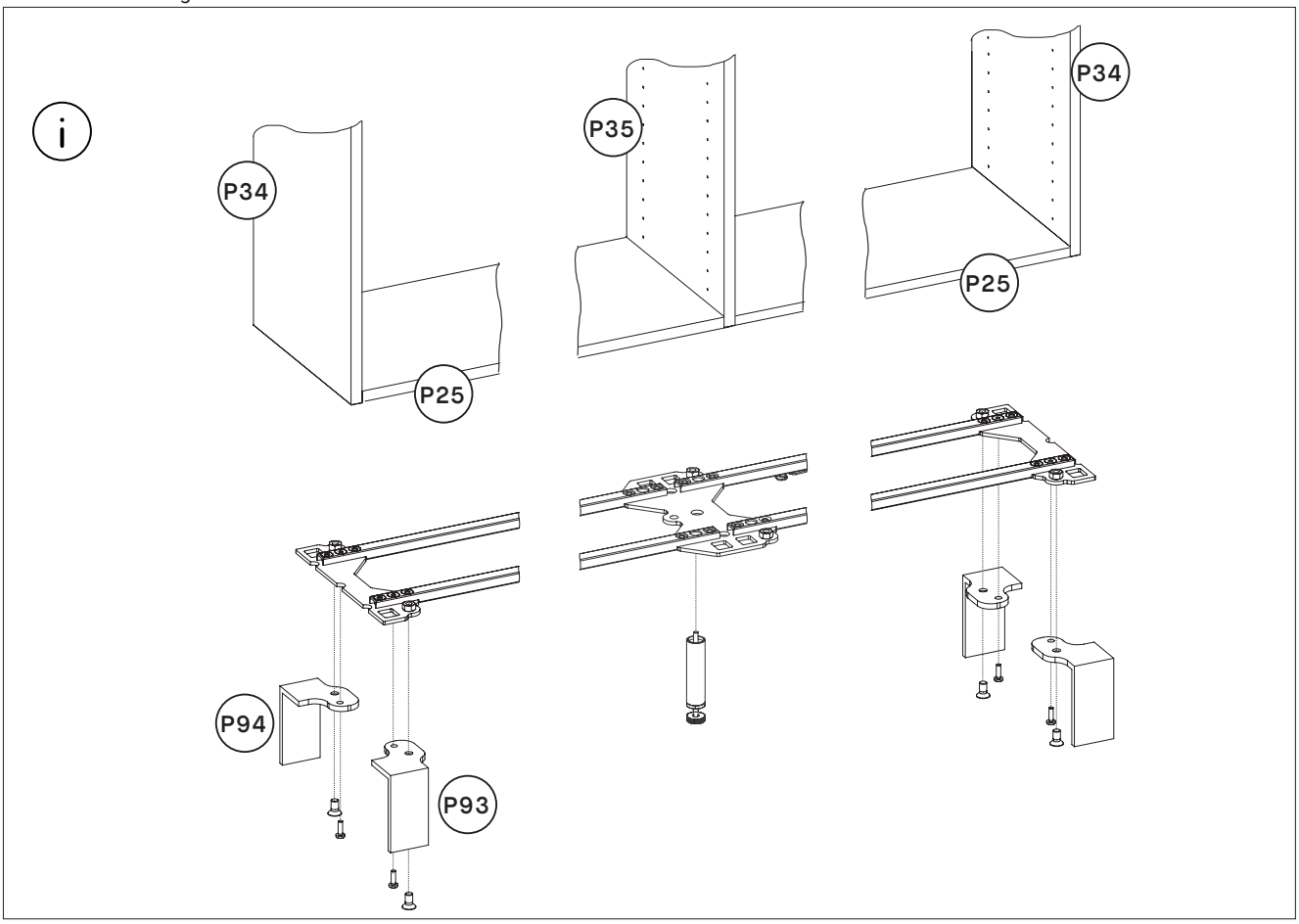

Generell gilt: Die einseitigen Metallplatten gehören zu den Seitenwänden außen und werden mit dem SLYM Fußgestell verbunden. Die doppelseitigen Metallplatten gehören zu den Seitenwänden innen und werden für die Stabilität mit dem Stützfuß verbunden.

BEACHTE: Du musst pro Seitenwand innen einen Stützfuß anbringen, andernfalls kann die Stabilität nicht gewährleistet werden.

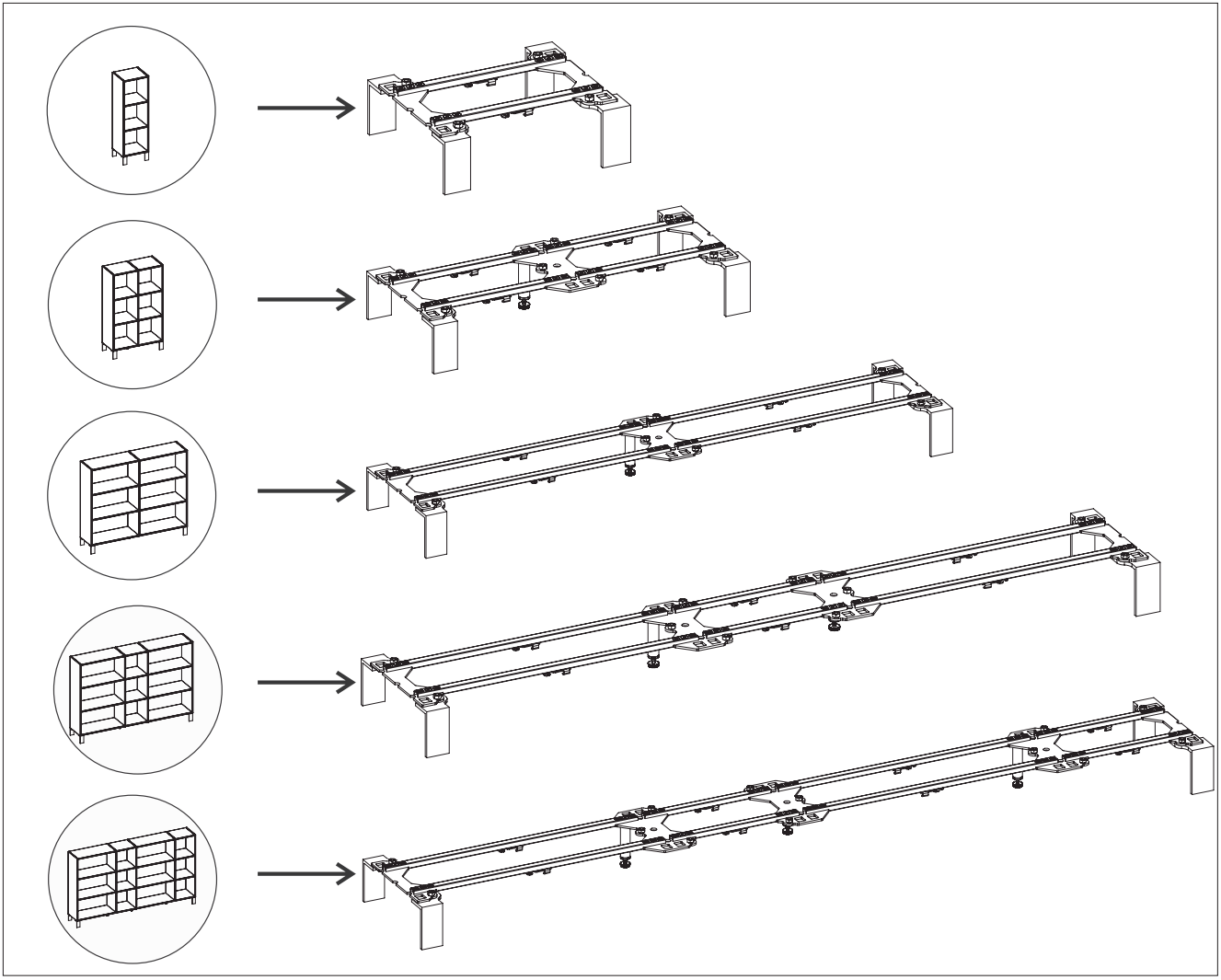

Schau dir links die Beispieldesigns an und wie die dazugehörigen Fußkonstruktionen rechts aussehen. Wähle das Design, das deinem am ähnlichsten ist und bau deine Fußkonstruktion entsprechend zusammen.

1

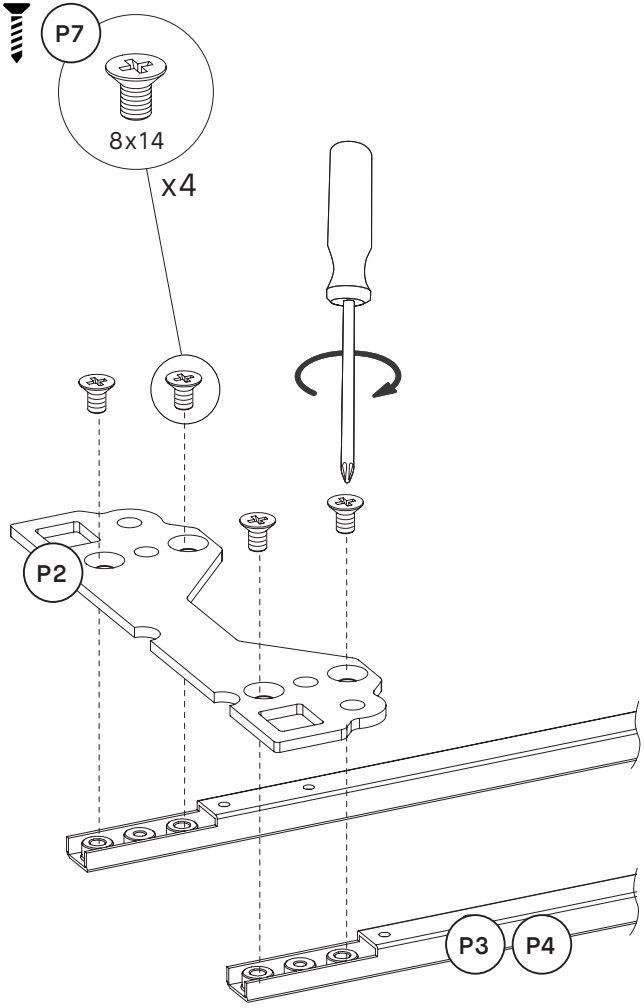

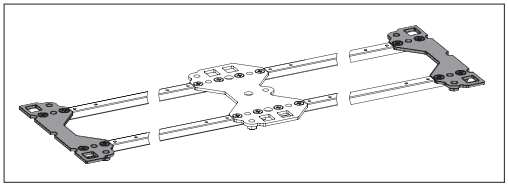

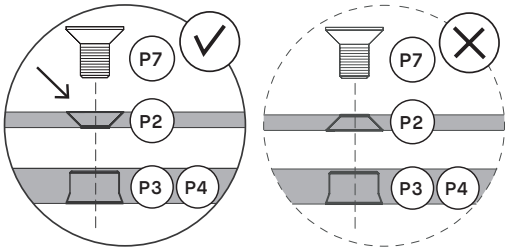

Bereite die Anbringung des SLYM Fußes unter der äußeren Seitenwand vor: Verbinde eine einseitige Platte **P2** mit zwei Streben von **P3** oder **P4** (abhängig vom Design) mit der Schraube **P7**. Beachte die obige Zeichnung: Bring die Platte von der richtigen Seite an.

2

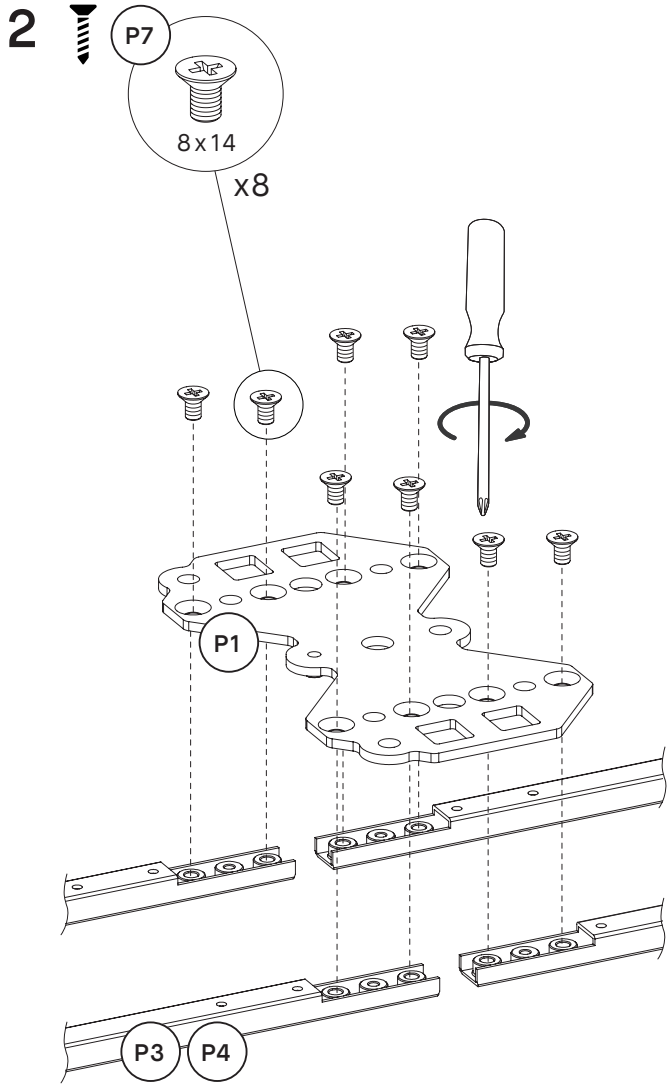

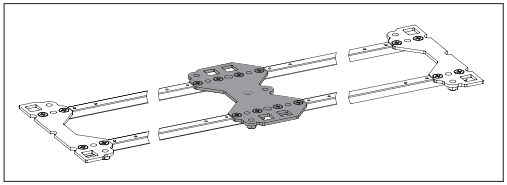

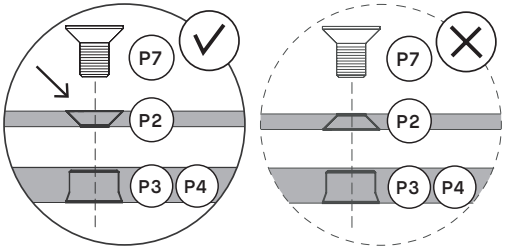

Bereite das Anbringen des Stützfußes unter der inneren Seitenwand vor: Verbinde eine zweiseitige Platte **P1** mit zwei Streben von **P3** oder **P4** (abhängig vom Design) mit der Schraube **P7**. Beachte die obige Zeichnung: Bring die Platte von der richtigen Seite an.

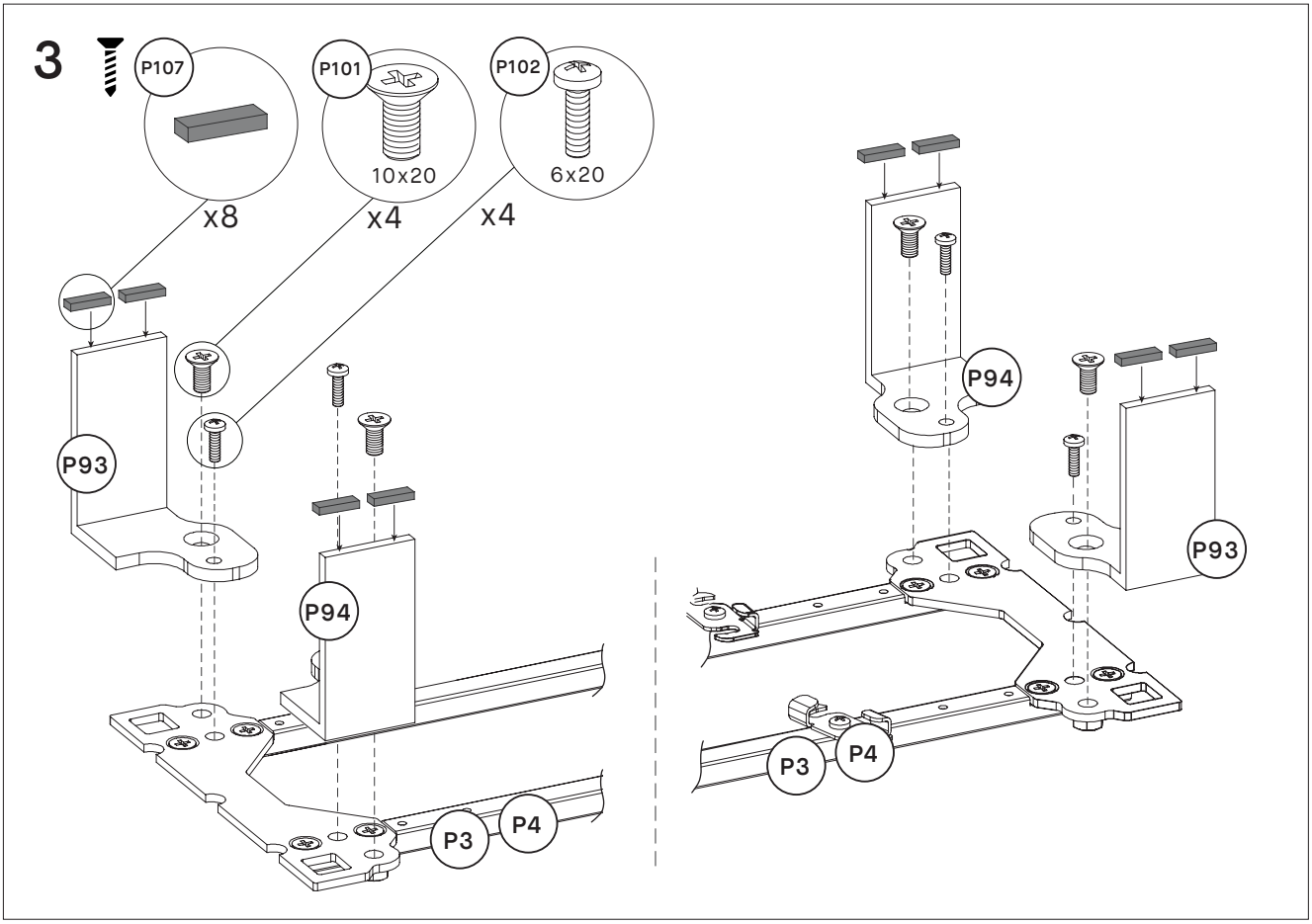

Verbinde den SLYM Fuß **P93**/**P94** mit den Streben **P3**/**P4** mithilfe der Schraube **P101** (10x20 mm) and **P102** (6x20 mm). Um deinen Boden vor Kratzern zu schützen, bringe die Gleiter (**P107**) an den SLYM Füßen (**P93 & P94**).

BEACHTE: Wiederhole den Schritt für alle SLYM Füße (basierend auf deinem Design).

4

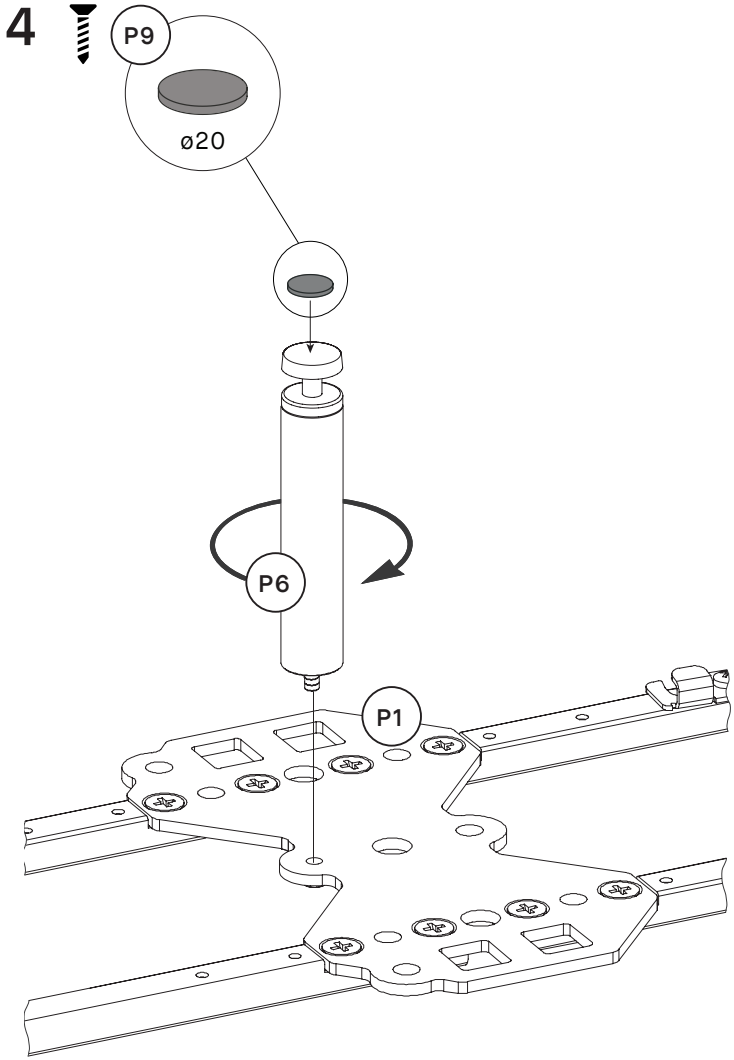

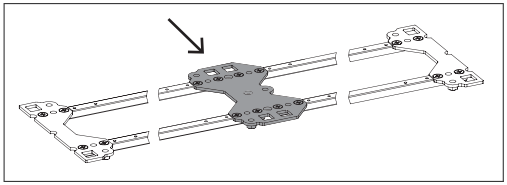

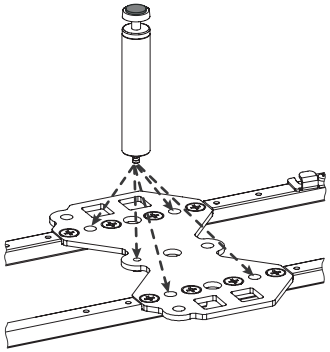

Schraube den Stützfuß **P6** in die Platte **P1**. Um deinen Boden vor Kratzern zu schützen, bringe die Gleiter (**P9**) dem Stützfuß **P6** an.

BEACHTE: Idealerweise der Stützfuß wird auf der hinteren Seite des Möbels angebracht. Allerdings abhängig von den Anforderungen (Stabilität, Bodenhöhe) es kann vorne oder in der Mitte liegen.

BEACHTE: Wiederhole den Schritt für alle Stützfüße (abhängig von der Anzahl der inneren Seitenwände deines Designs).

5

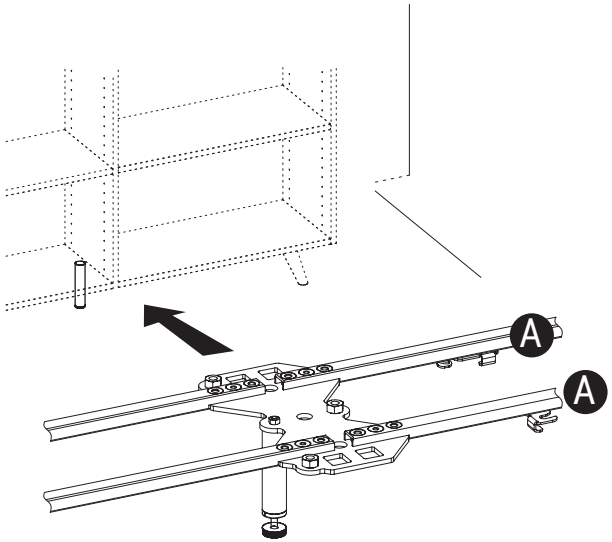

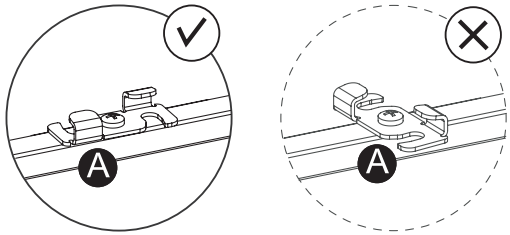

Platziere die Fußkonstruktion am Zielort deines Möbels.

BEACHTE: Stelle sicher, dass das Scharnier wie in A oben gezeigt positioniert ist.

6

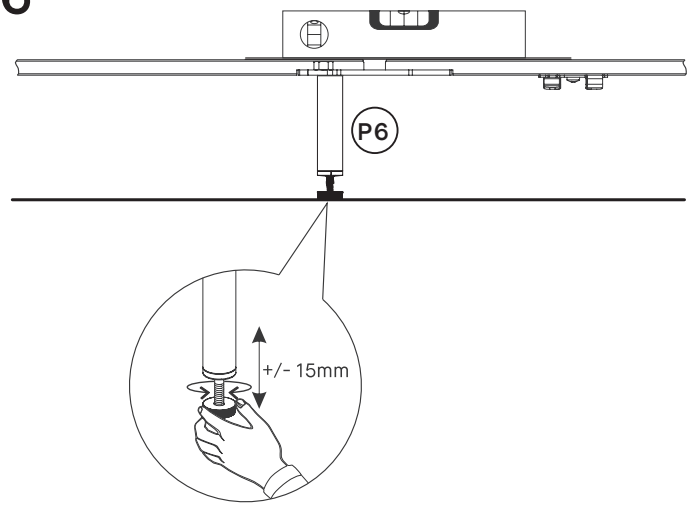

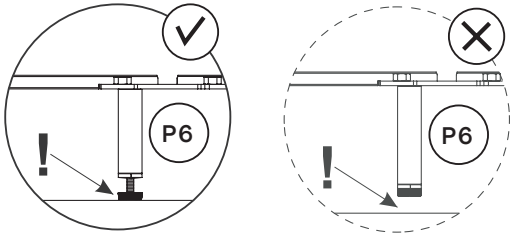

Richte das Möbel mithilfe der Stützfüße wie oben beschrieben aus. **Dieser Schritt ist besonders wichtig, da er das Möbel davon hindert, durchzubiegen.**

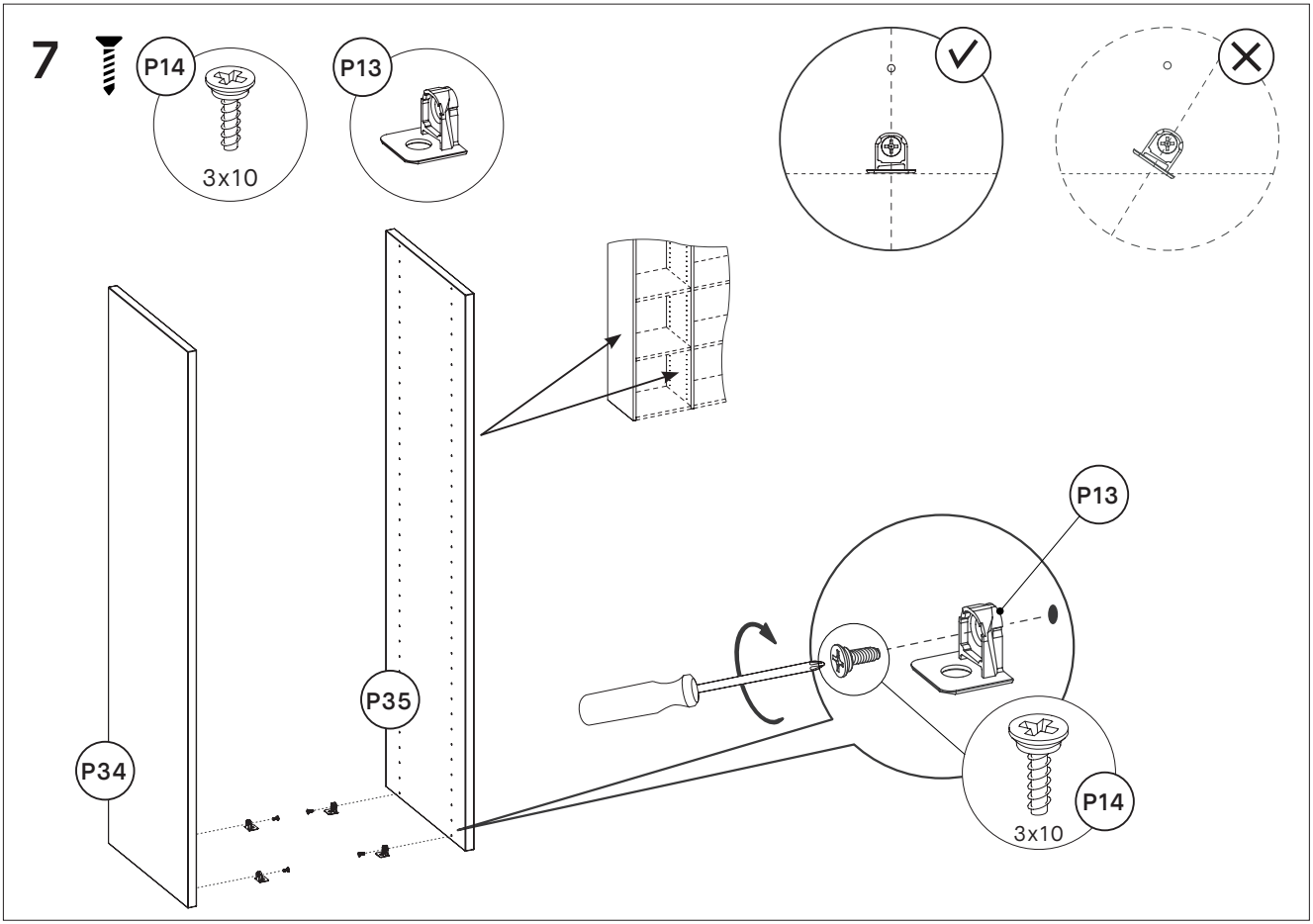

Die Bodenträger (**P13**) halten die Unterböden. Schraube sie wie oben gezeigt in alle Seitenwände (mit Schraube **P14**). Du brauchst sie in den untersten Löchern für den Unterboden. Sieh dir dein Design an, um die übrigen Träger zu verteilen. Sie gehören überall dort hin, wo ein Boden sein soll. Bitte halte dich hierfür an den Hinweis ‘Vergiss nicht, zu messen’ auf S. 10 der Einleitung und platziere die Böden immer genau dort, wo sie benötigt werden.

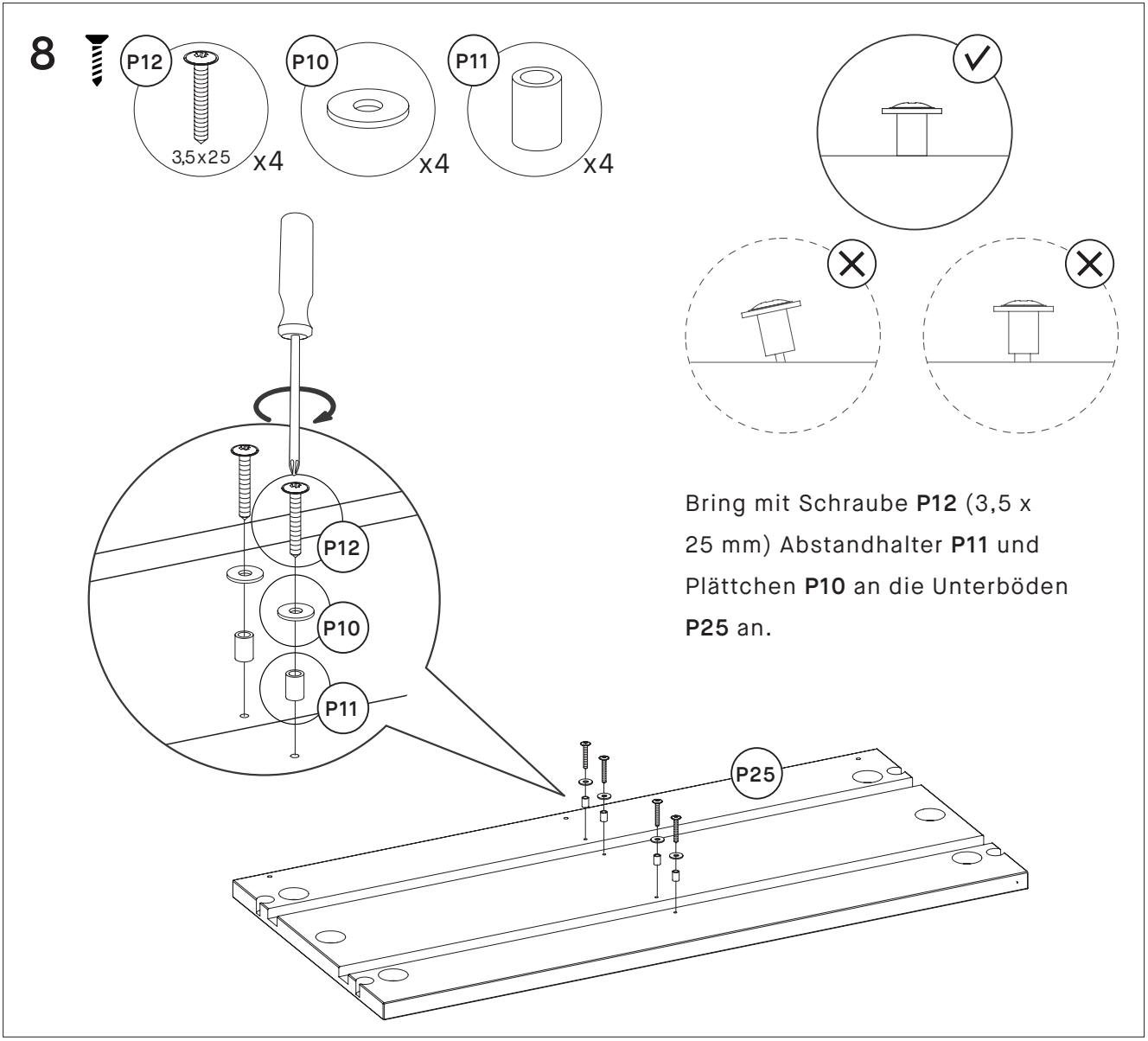

Bring mit Schraube **P12** (3,5 x 25 mm) Abstandhalter **P11** und Plättchen **P10** an die Unterböden **P25** an.

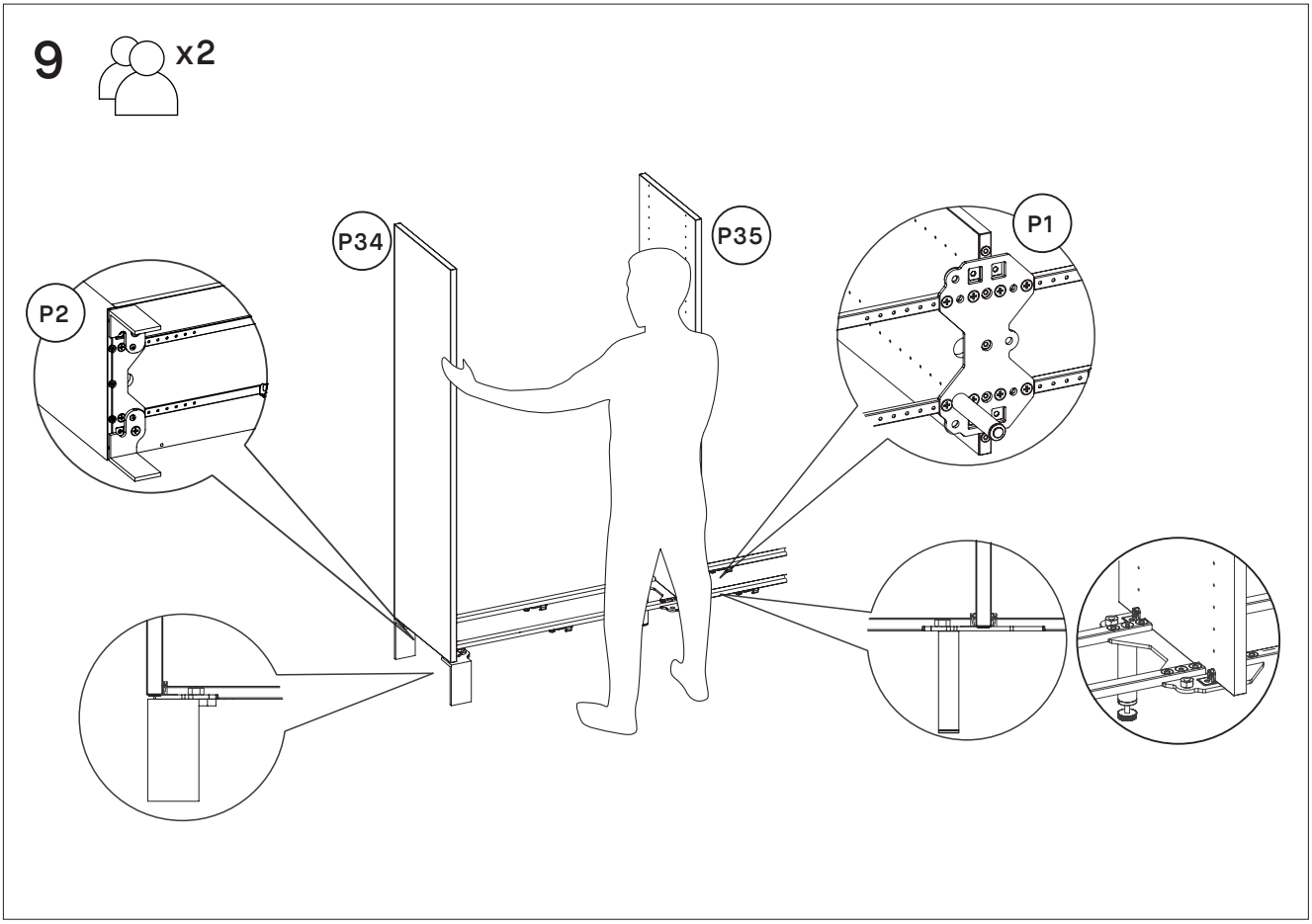

Stecke jetzt die ersten beiden Seitenwände in ihre Metallplatten: Die Seitenwände außen kommen in das Ende der einseitigen Platte **P2** und die Seitenwand innen in die Mitte der doppelseitigen Platte **P1**.

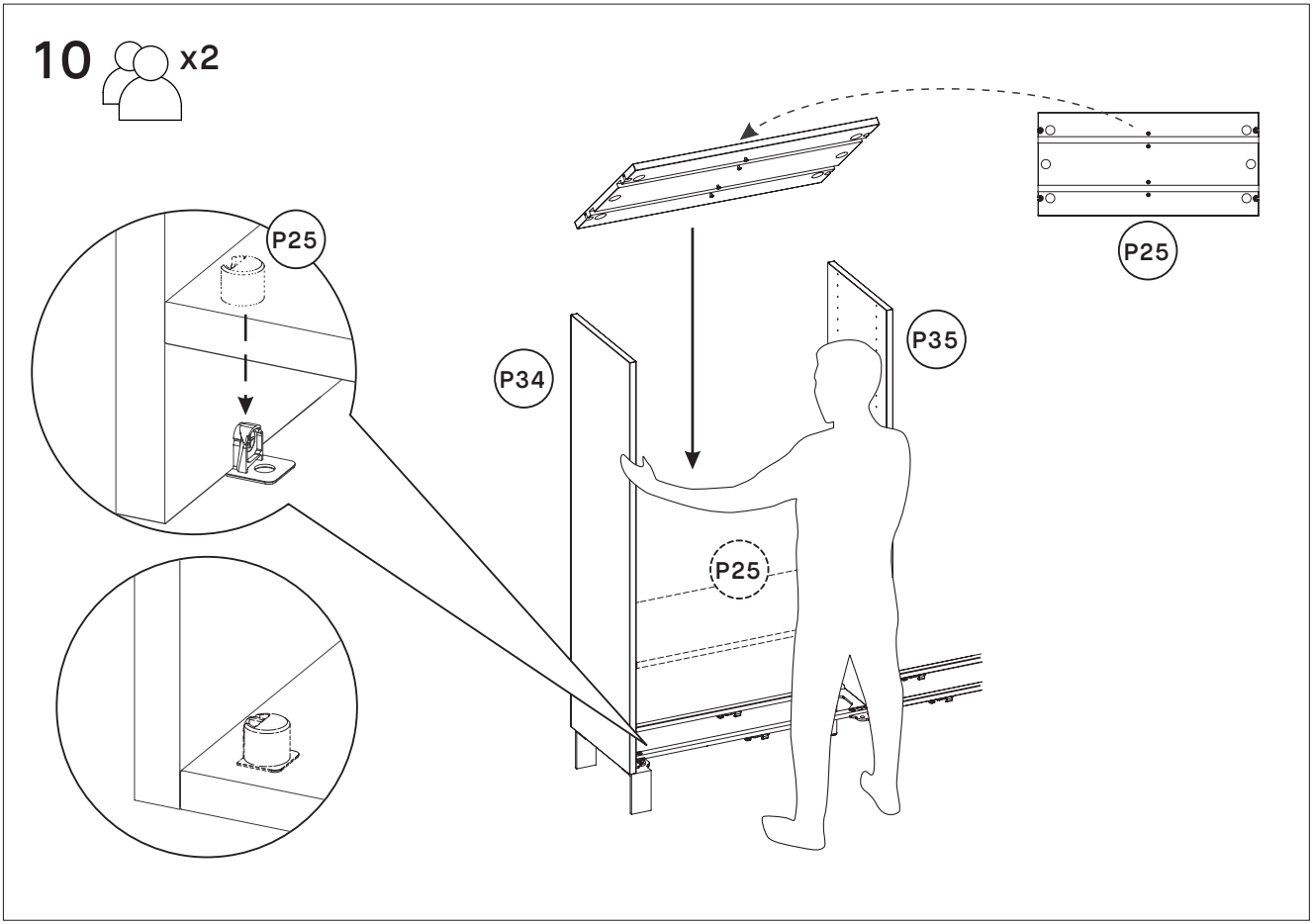

Platziere mit einer zweiten Person die Unterböden **P25** auf der Plattform, in dem du sie zwischen die Seitenwände **P34**/**P35** setzt.

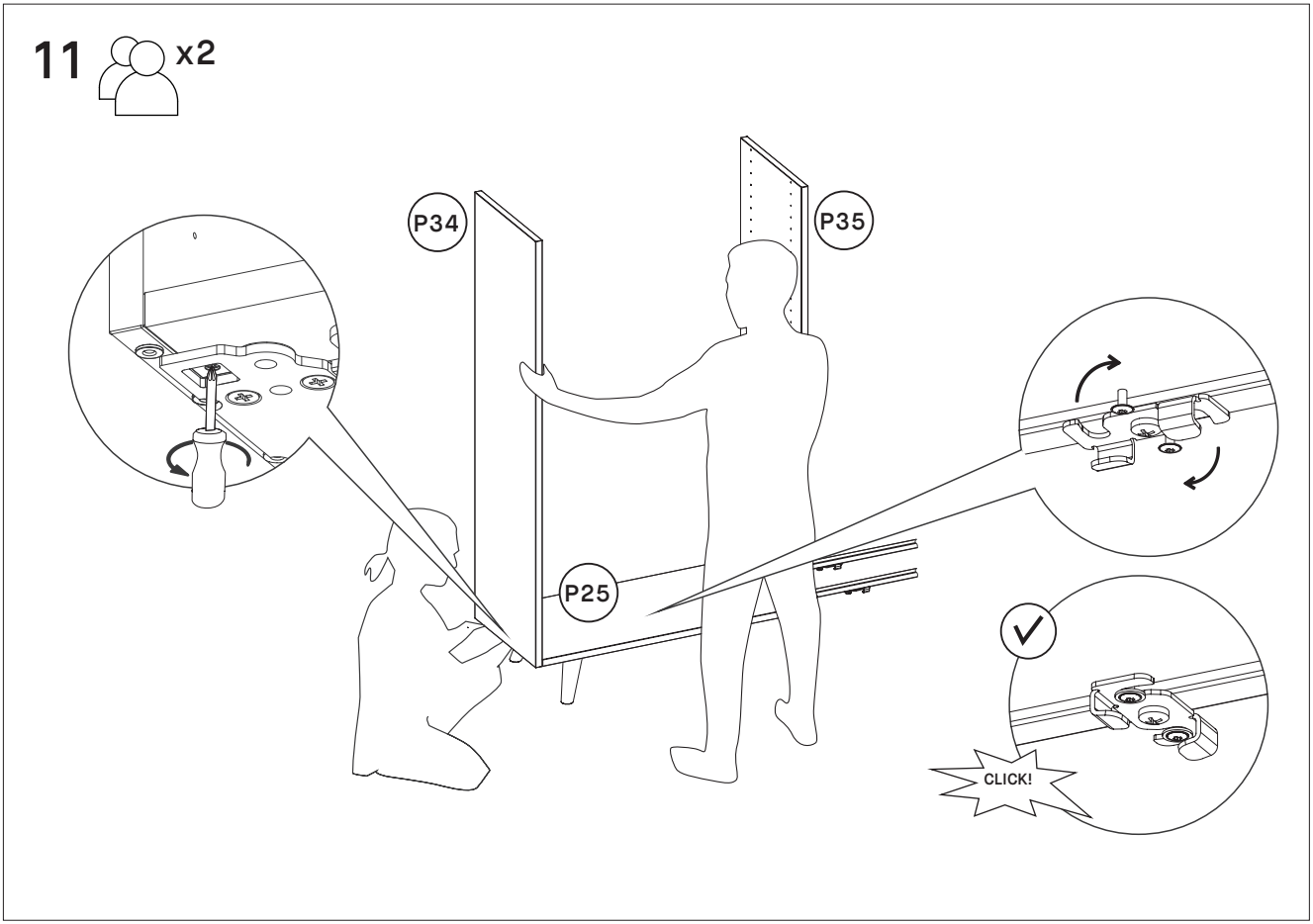

Schraube die Seitenwände **P34**/**P35** an die Unterböden, und drehe das Scharnier unter dem Unterboden, um die Schienen mit dem Boden zu verbinden. Du solltest es klicken hören, sobald das Scharnier eingerastet ist.

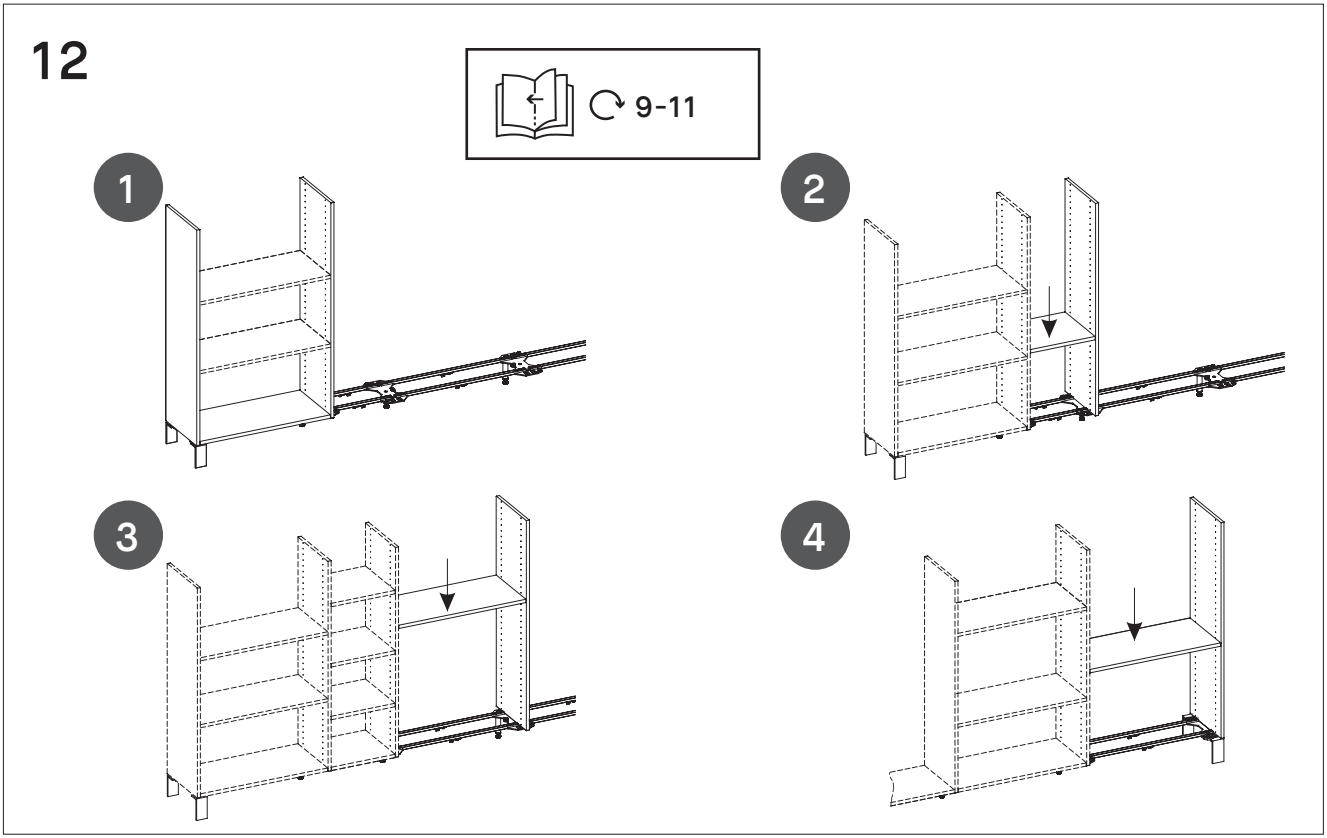

BEACHTE: Die Schritte 9 - 11 müssen u.U. mehrfach wiederholt werden, je nachdem wie viele Unterböden und Seitenwände dein Design erfordert. Bitte verbinde zwei Seitenwände an der linken Seite deines Möbels mit ihrer Platte (Schritt 9), bringe den Unterboden zwischen ihnen an (Schritt 10) und verbinde den Unterboden mit den Schienen (Schritt 11). Wiederhole die Schritte 9 bis 11 von Seitenwand zu Seitenwand, bis du die rechte Seitenwand außen erreicht hast.