LYFT FÜSSE

FÜR GRYD

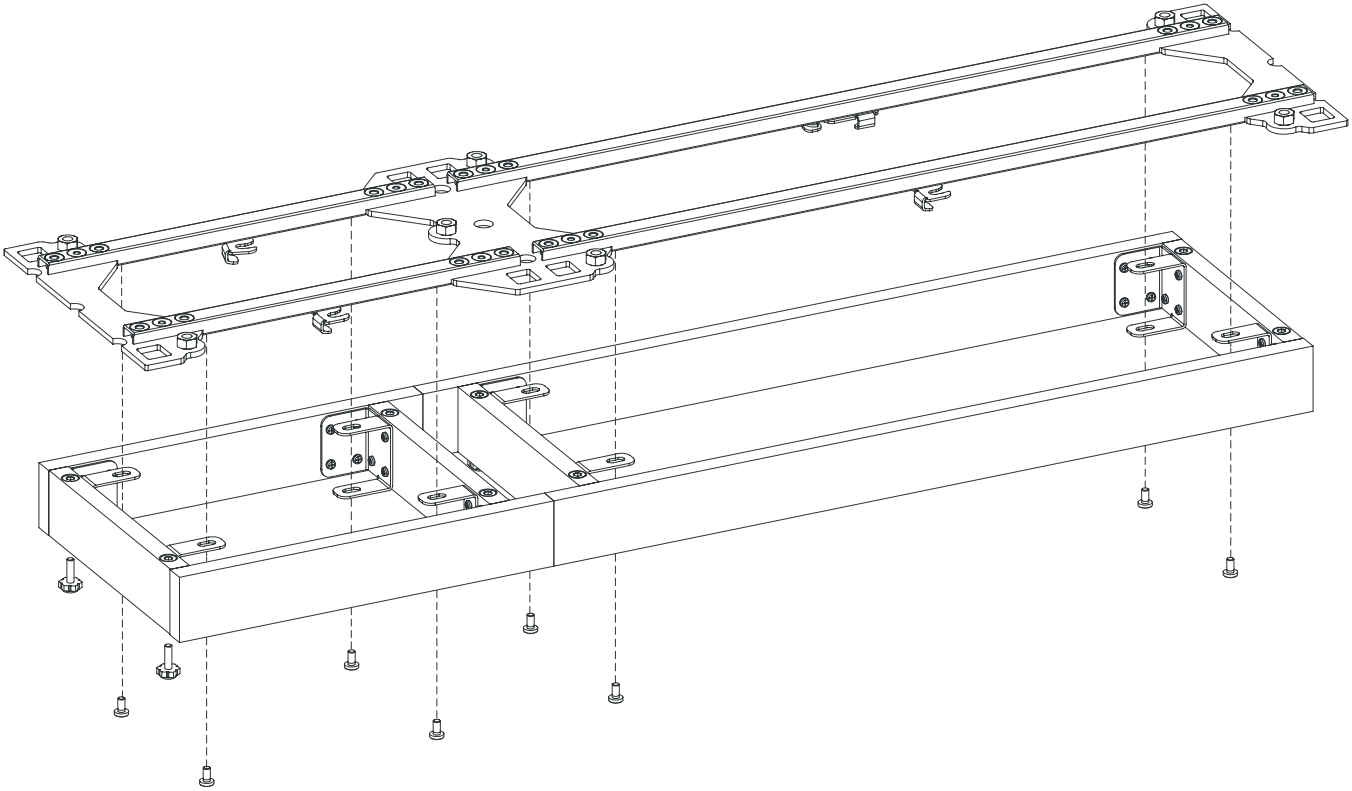

Dein Möbelstück wird ähnlich aussehen wie dieses.

Diese Teile brauchst du:

P1

x1
oder mehr, abhängig
von deinem Design

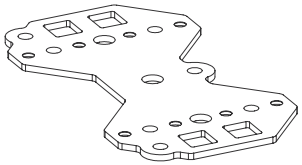

Metallplatte (doppelseitig)
101.173.00

P2

x2
für jedes Ende der
Platte

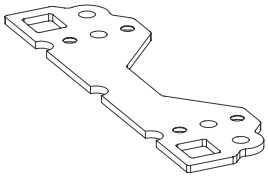

Metallplatte (einseitig)
101.173.01

P3

x1
oder mehr, abhängig
von deinem Design

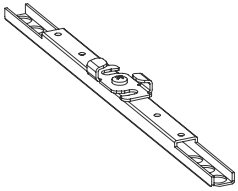

Metallstreben (37 cm)
101.174.00

P4

x1
oder mehr, abhängig
von deinem Design

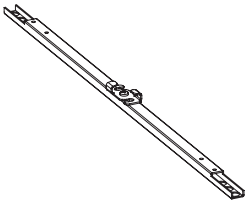

Metallstreben (73 cm)
101.174.01

P7

8x14

Schraube 8 x 14 mm
902.100.21

P8

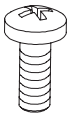

6x16

Schraube 6 x 16 mm
902.100.16

P13

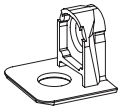

Bodenträger
901.100.04

P14

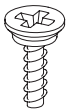

3x10

Schraube 3 x 10 mm
901.100.05

P10

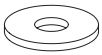

Unterlegscheibe
902.100.13

P11

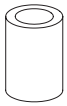

Abstandshülse
902.100.15

P12

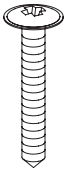

3,5 x 25

Schraube 3,5 x 25 mm
902.100.12

901.100.99

P15

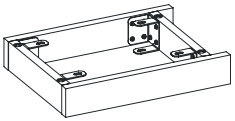

LYFT Podest (Außenseite, 37 cm)
101.452.xx

P16

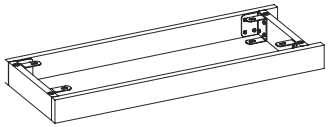

LYFT Podest (Außenseite, 73 cm)
101.453.xx

P17

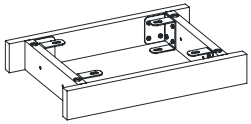

LYFT Podest (Innenseite, 37 cm)
101.449.xx

P18

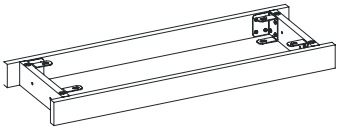

LYFT Podest (Innenseite, 73 cm)
101.450.xx

P19

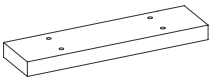

LYFT Podestseitenplatte
101.451.xx

P107

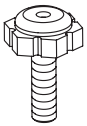

Möbelfüße M6x25
901.100.40

P108

6 x 12

Schraube 6 x 12 mm
902.100.39

P22

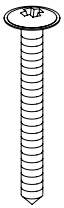

4,5 x 40

Schraube 4,5 x 40 mm
902.100.24

P25

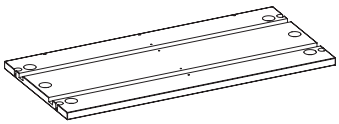

Unterboden
101.171-172.xx, 101.441-442.xx

P34

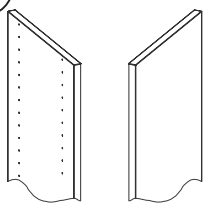

Seitenwände außen
101.100-105.xx/ 101.400-406.xx

P35

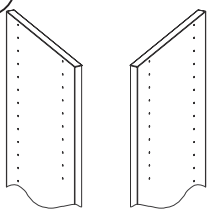

Seitenwände innen
101.106-111.xx/ 101.407-413.xx

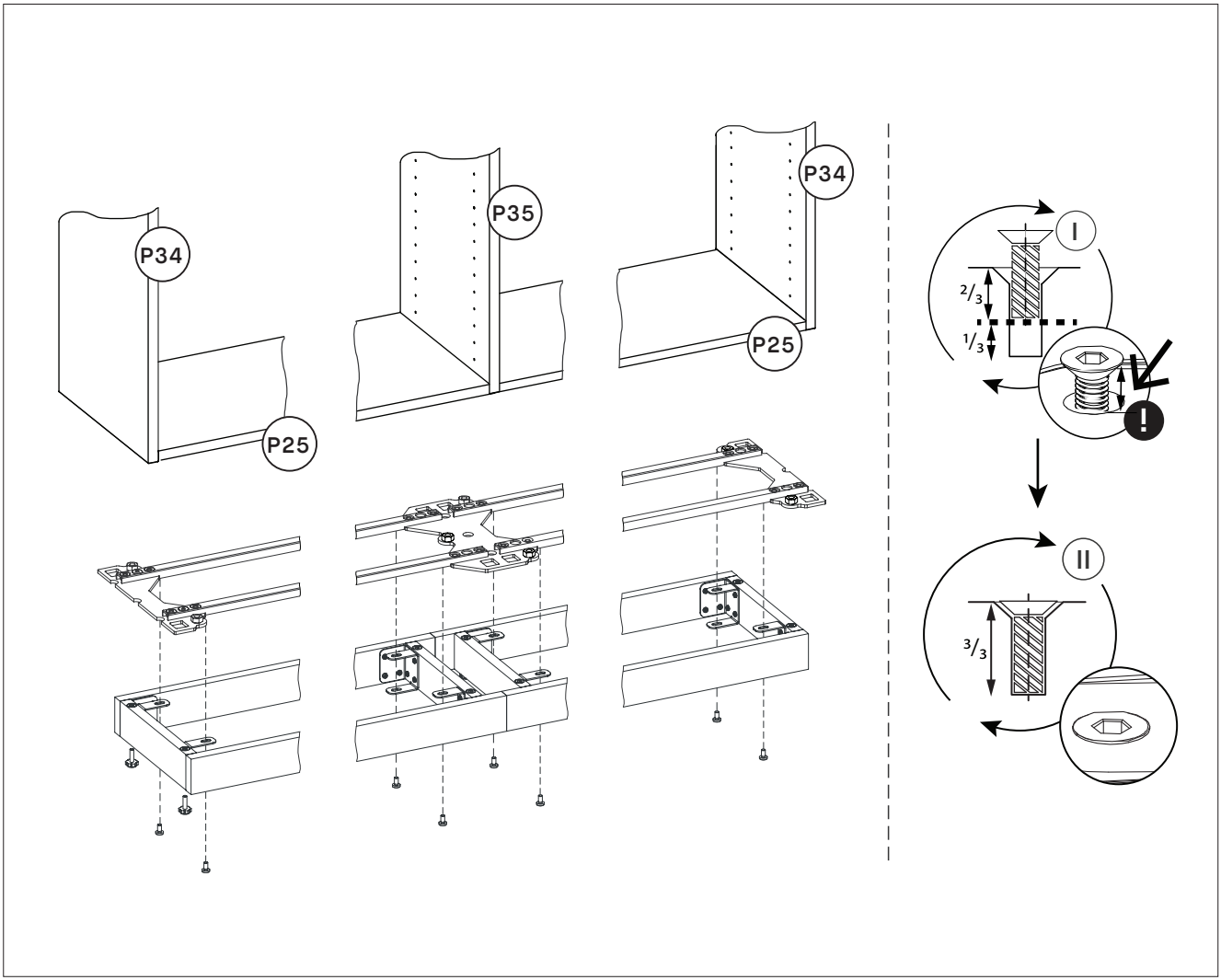

Generell gilt: Die einseitigen Platten gehören unter die Seitenwänden außen, die doppelseitigen Platten unter die Seitenwänden innen.

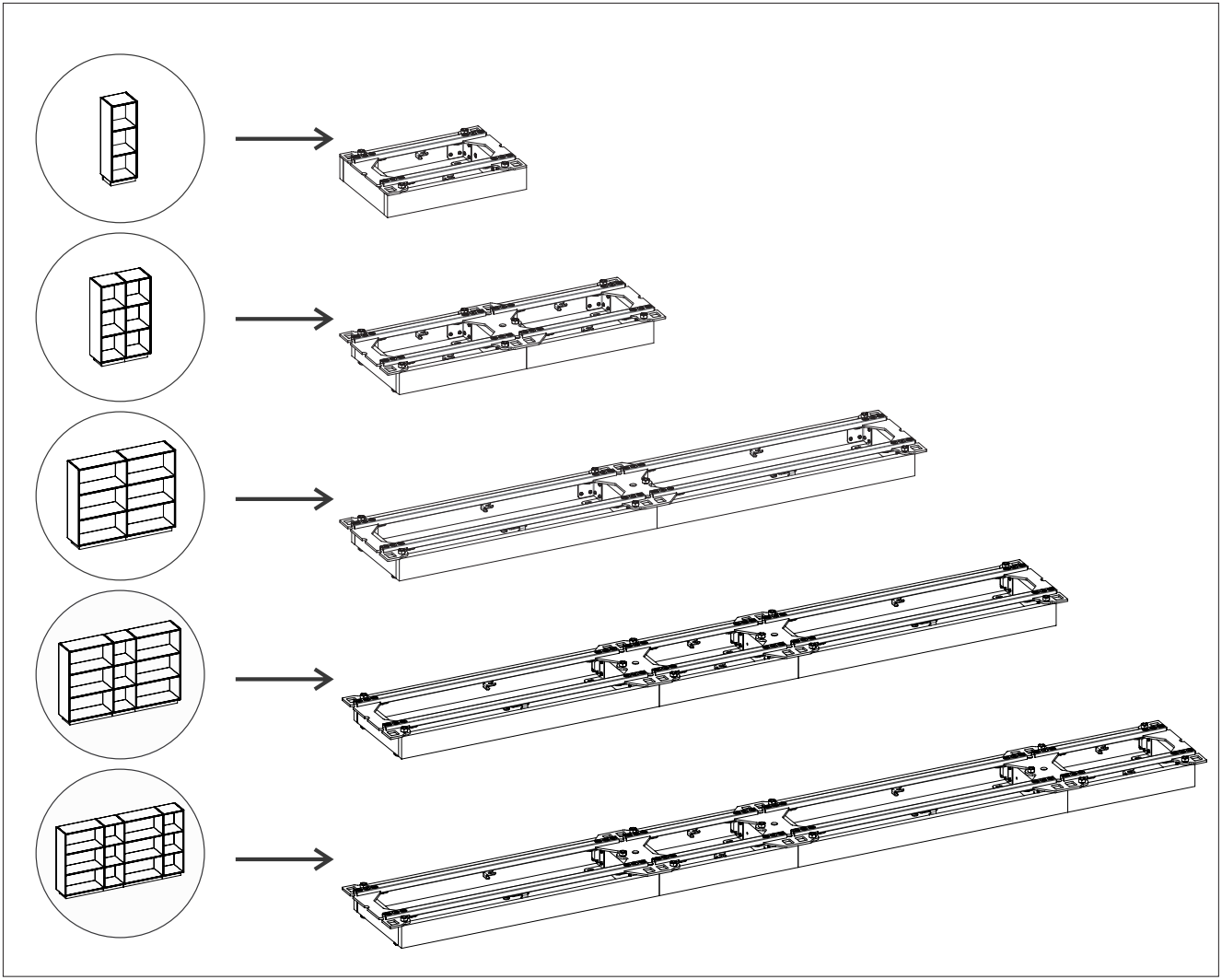

Schau dir links die Beispieldesigns an und wie die dazugehörigen Fußkonstruktionen rechts aussehen. Wähle das Design, das deinem am ähnlichsten ist und bau deine Fußkonstruktion entsprechend zusammen.

1

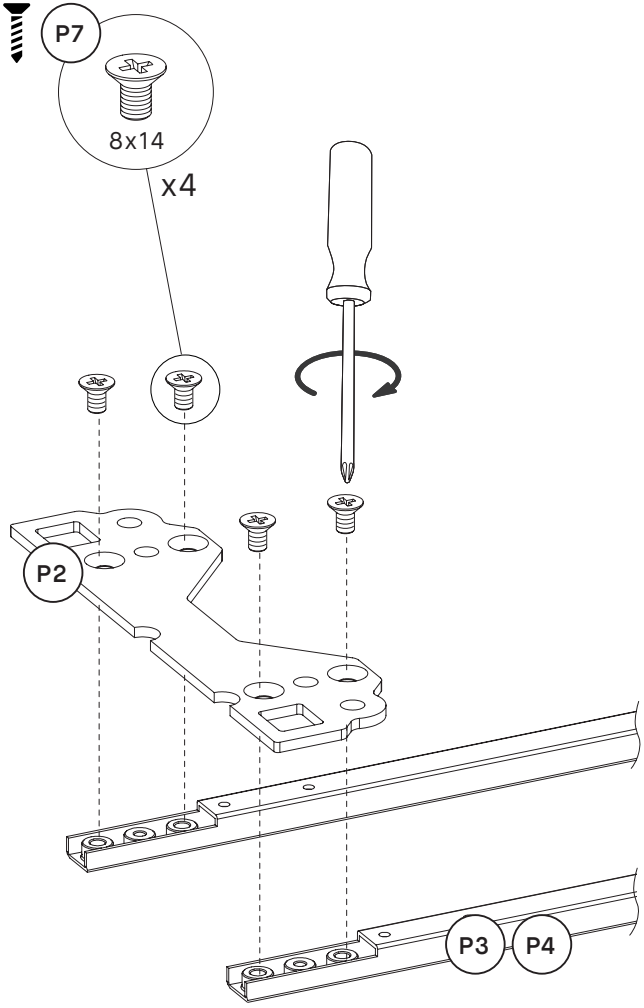

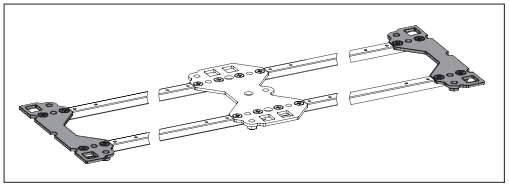

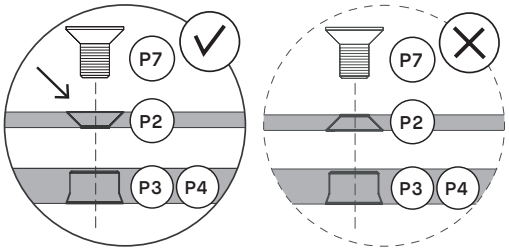

Bereite die Anbringung des LYFT Fußes unter der äußeren Seitenwand vor: Verbinde eine einseitige Platte **P2** mit zwei Streben von **P3** oder **P4** (abhängig vom Design) mit der Schraube **P7**. Beachte die obige Zeichnung: Bring die Platte von der richtigen Seite an.

2

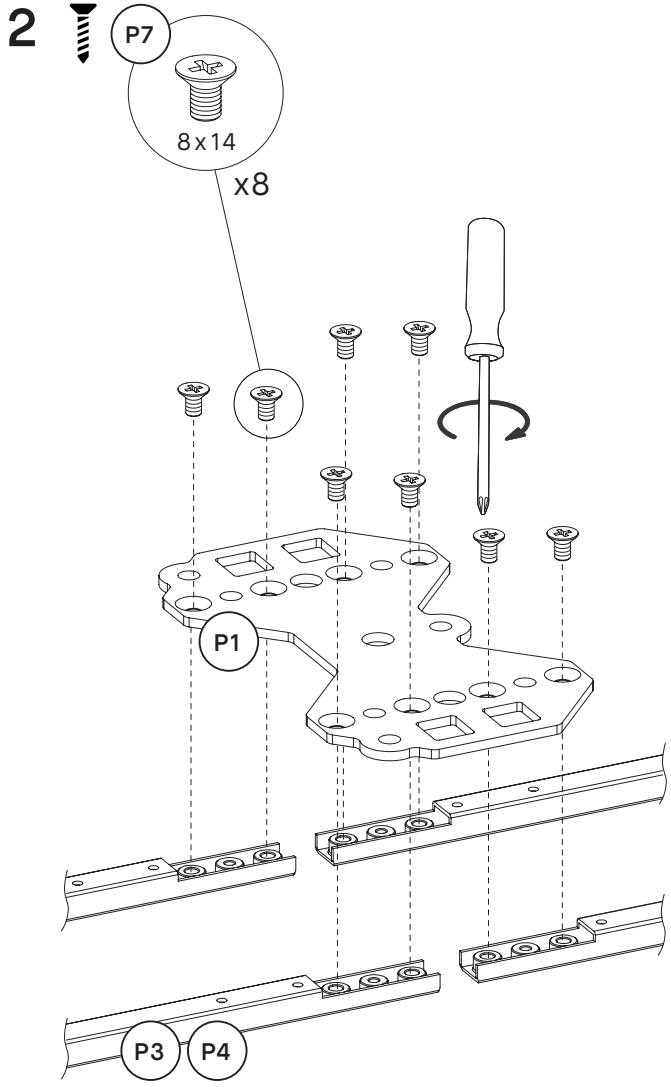

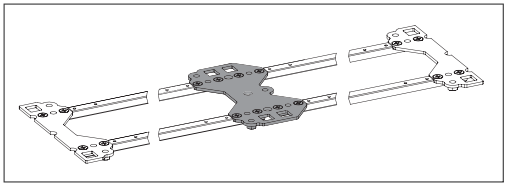

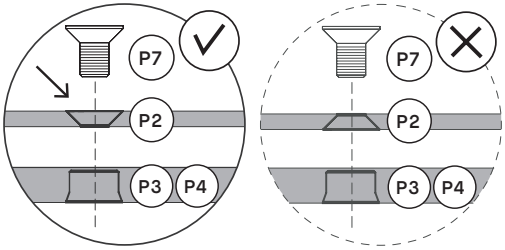

Bereite das Anbringen des Stützfußes unter der inneren Seitenwand vor: Verbinde eine zweiseitige Platte **P1** mit zwei Streben von **P3** oder **P4** (abhängig vom Design) mit der Schraube **P7**. Beachte die obige Zeichnung: Bring die Platte von der richtigen Seite an.

3 Falls dein Möbel nur zwei Seitenwände hat

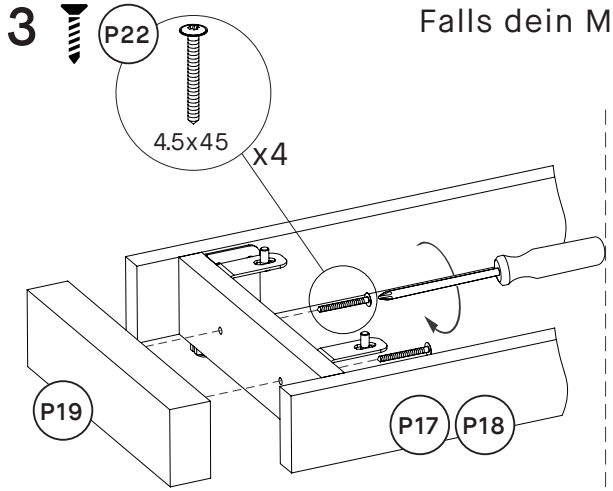

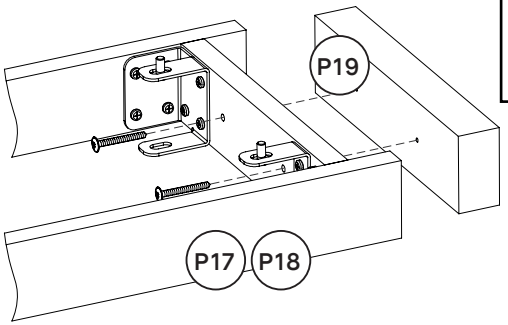

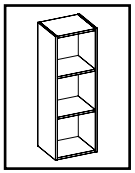

Sollte dein Möbel nicht mehr als zwei Seitenwände haben: Verbinde mit der Schraube **P22** die innere Sockelerweiterung **P19** mit deinen Sockeln **P17**/**P18** (abhängig von deinem Design).

4

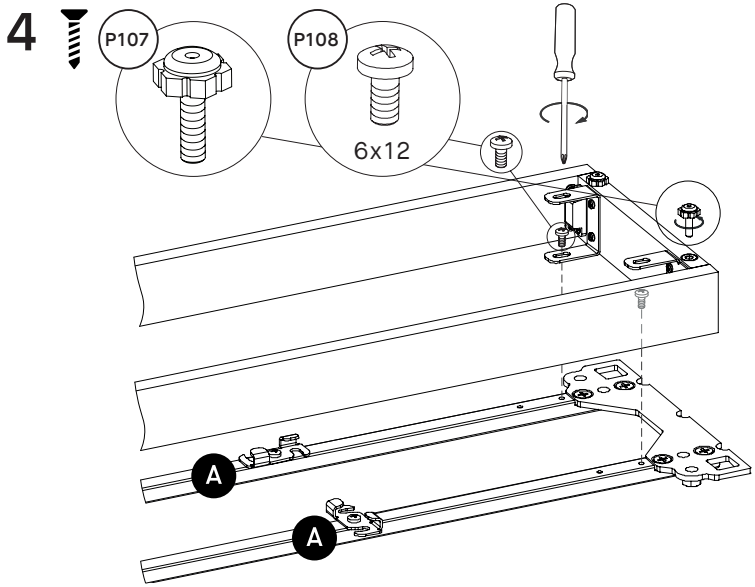

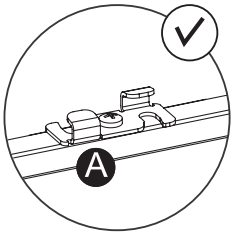

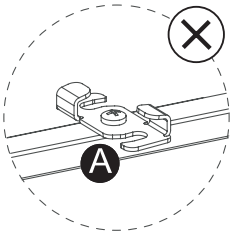

Sollte dein Möbel nicht mehr als zwei Seitenwände haben: Verbinde mit Schraube **P21** die Sockelkonstruktion mit dem einseitigen Metallplattenende **P2** wie oben abgebildet. Stelle sicher, dass die Position des Scharniers mit A (rechts) übereinstimmt.

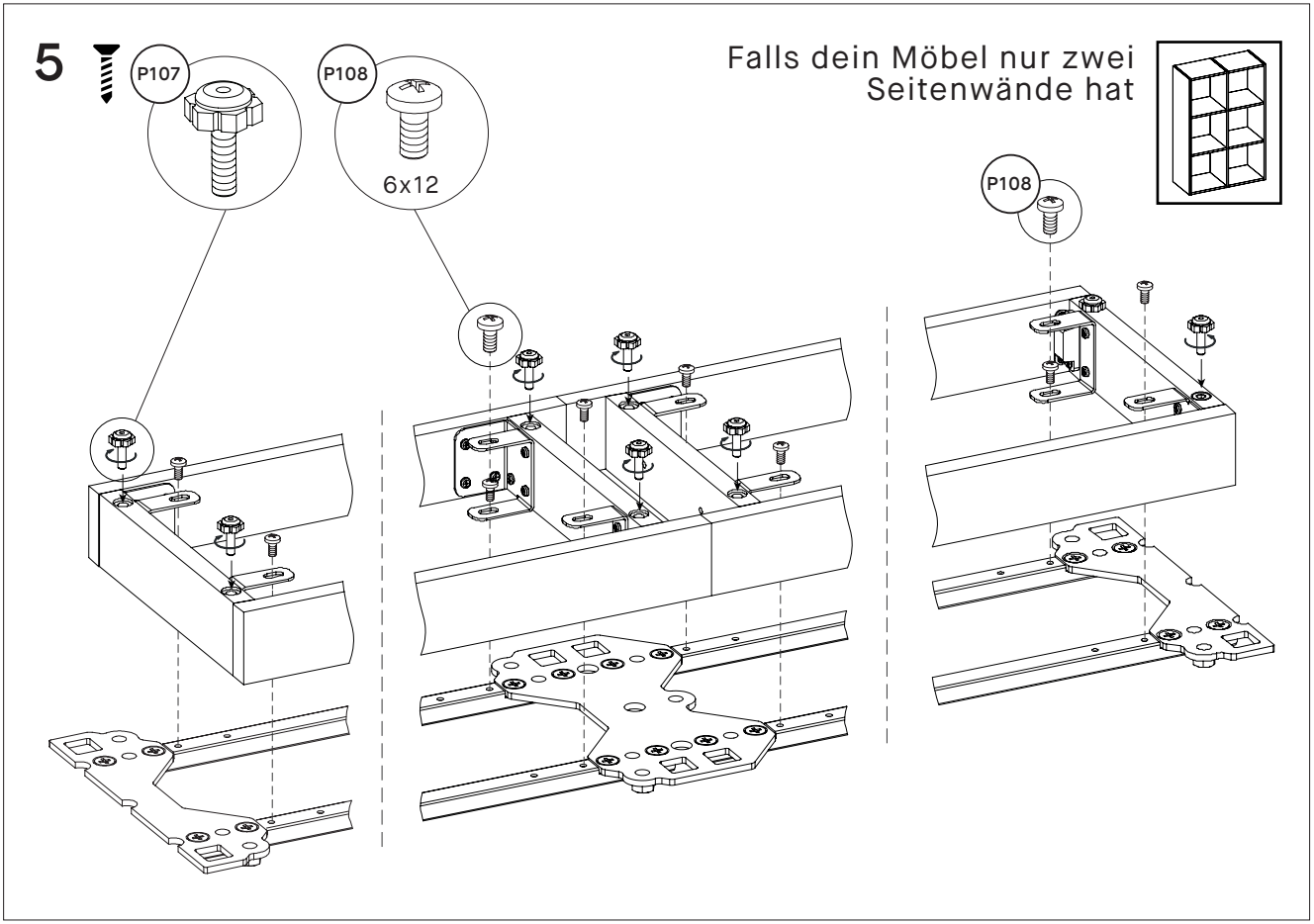

Sollte dein Möbel mehr als zwei Seitenwände haben: Verbinde wie oben abgebildet mit Schraube P21 die Sockelkonstruktion mit den Metallplatten.

7

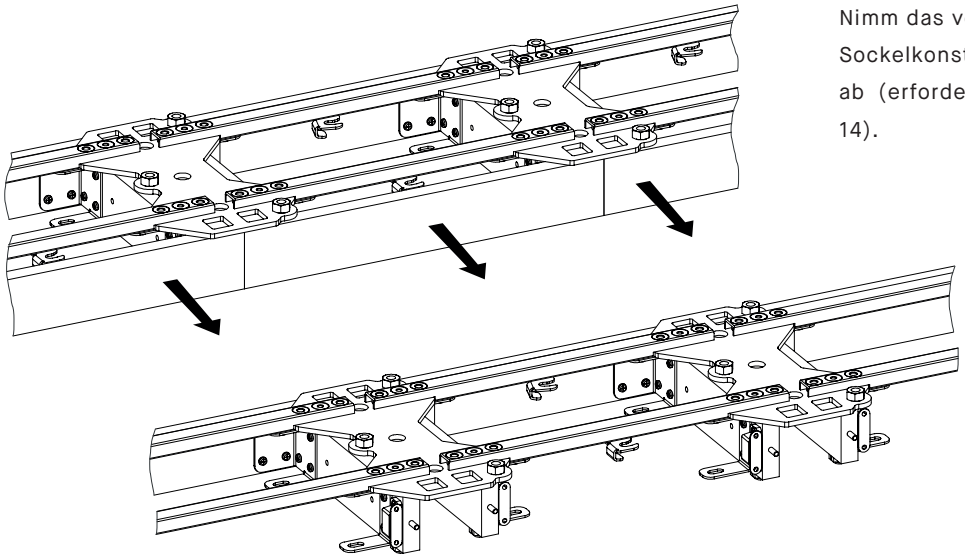

Nimm das vordere Panel der Sockelkonstruktion ab (erforderlich für Schritt 14).

8

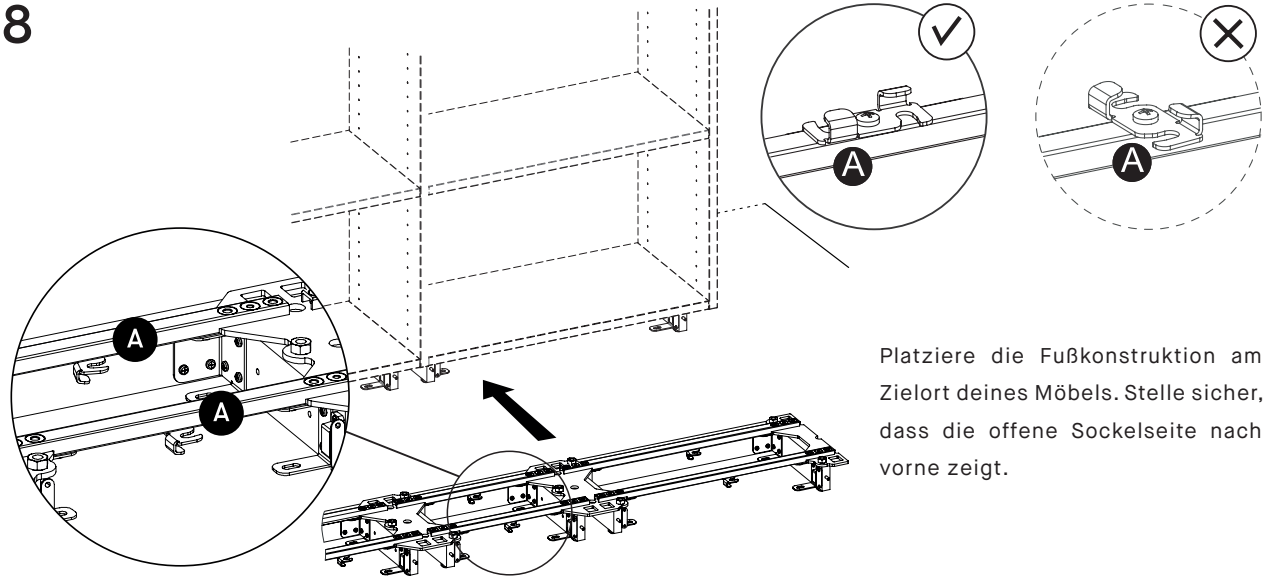

Platziere die Fußkonstruktion am Zielort deines Möbels. Stelle sicher, dass die offene Sockelseite nach vorne zeigt.

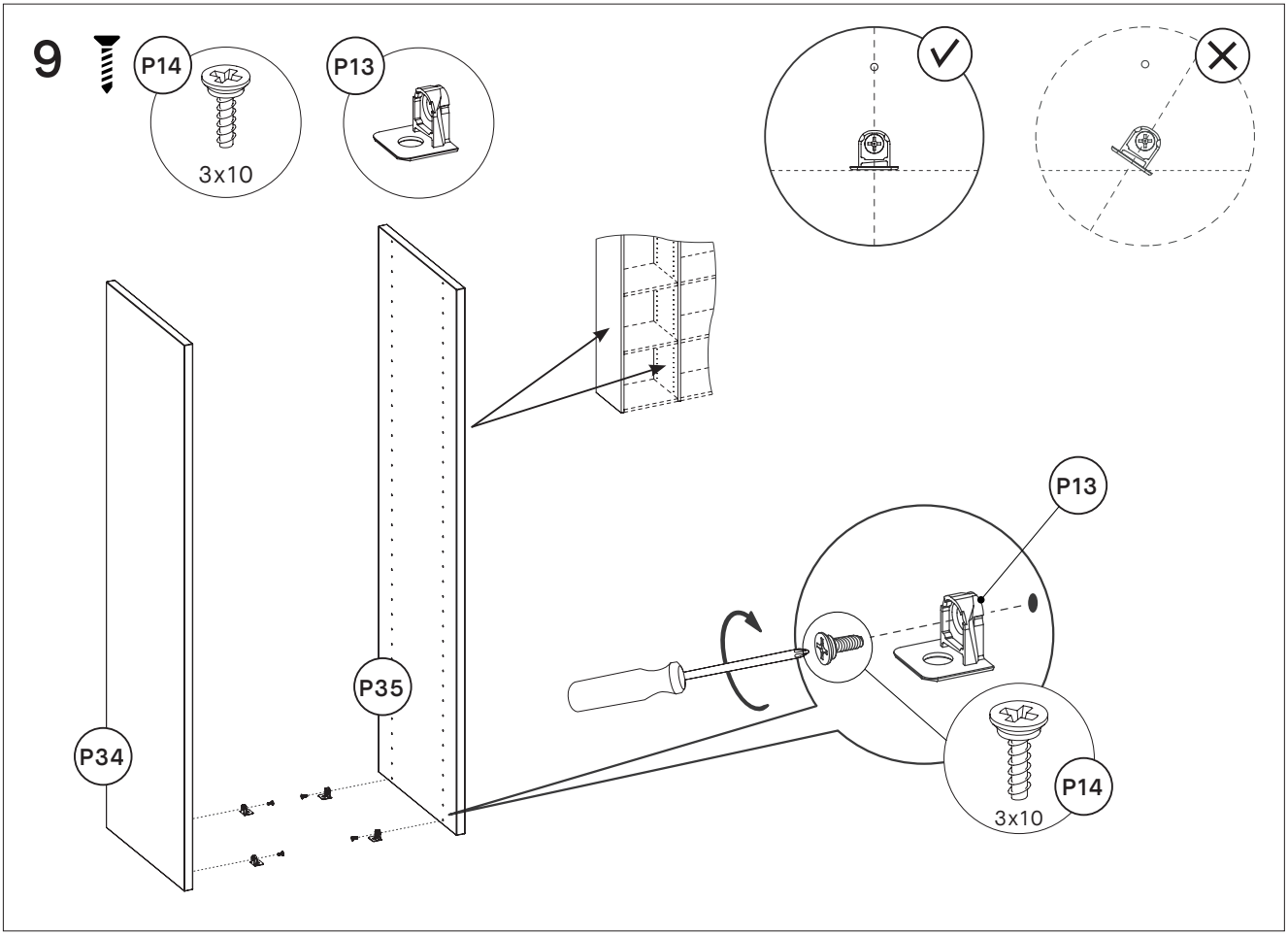

Die Bodenträger (**P13**) halten die Unterböden. Schraube sie wie oben gezeigt in alle Seitenwände (mit Schraube **P14**). Du brauchst sie in den untersten Löchern für den Unterboden. Sieh dir dein Design an, um die übrigen Träger zu verteilen. Sie gehören überall dort hin, wo ein Boden sein soll. Bitte halte dich hierfür an den Hinweis ‘Vergiss nicht, zu messen’ auf S. 10 der Einleitung und platziere die Böden immer genau dort, wo sie benötigt werden.

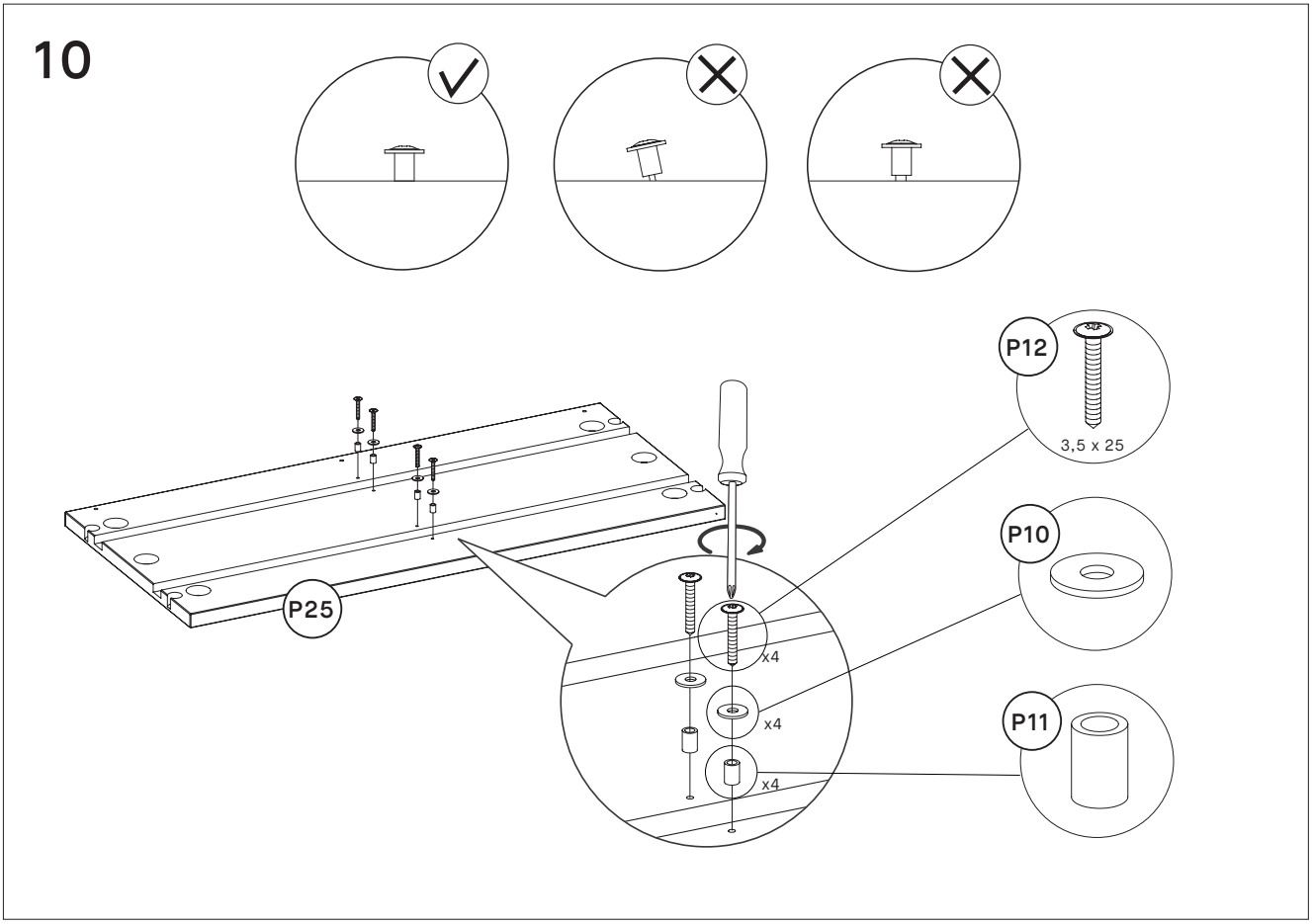

Bring mit Schraube **P12** (3,5 x 25 mm) Abstandhalter **P11** und Plättchen **P10** an die Unterböden **P25** an.

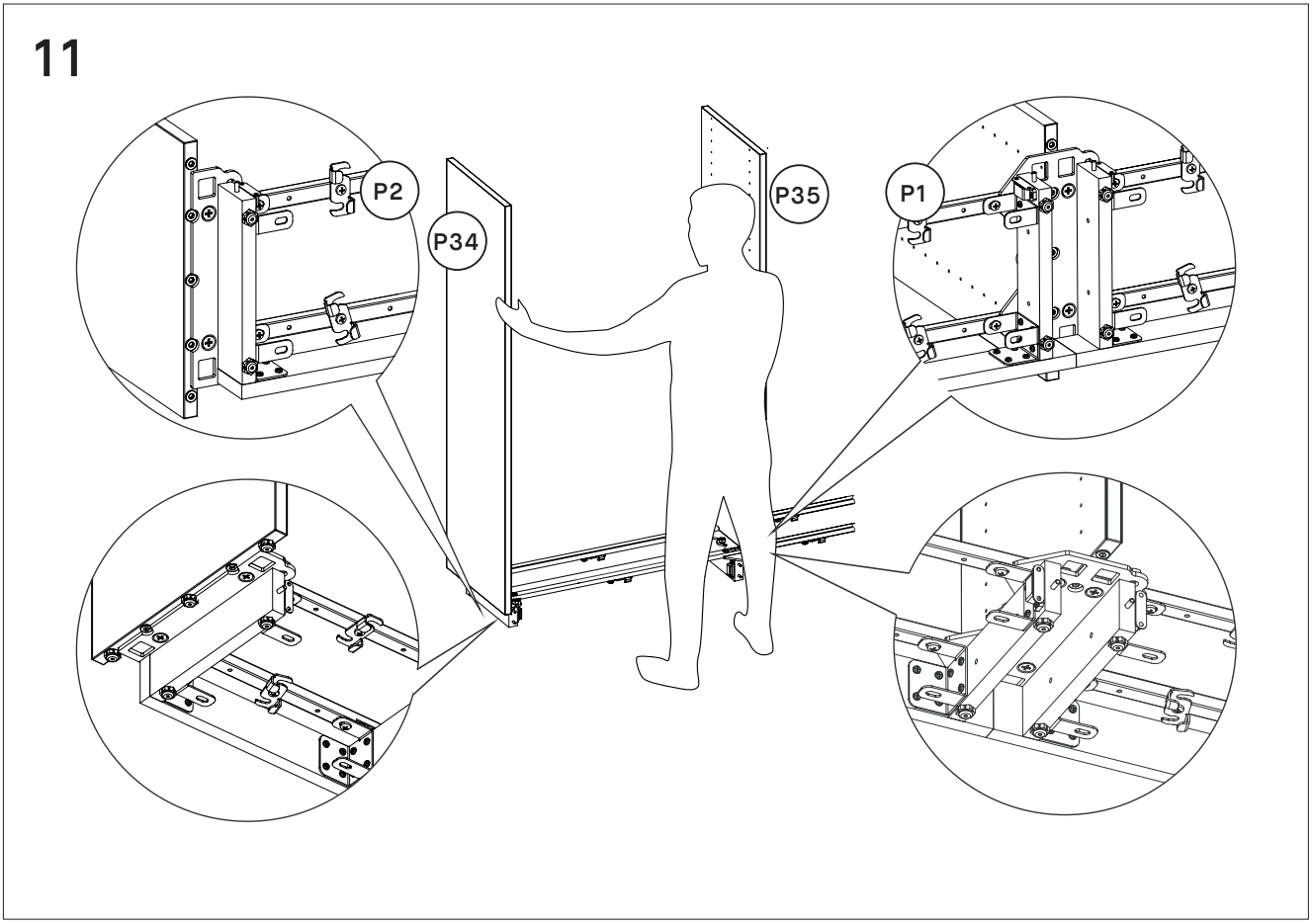

Stecke jetzt die ersten beiden Seitenwände in ihre Metallplatten: Die Seitenwände außen kommen in das Ende der einseitigen Platte **P2** und die Seitenwand innen in die Mitte der doppelseitigen Platte **P1**.

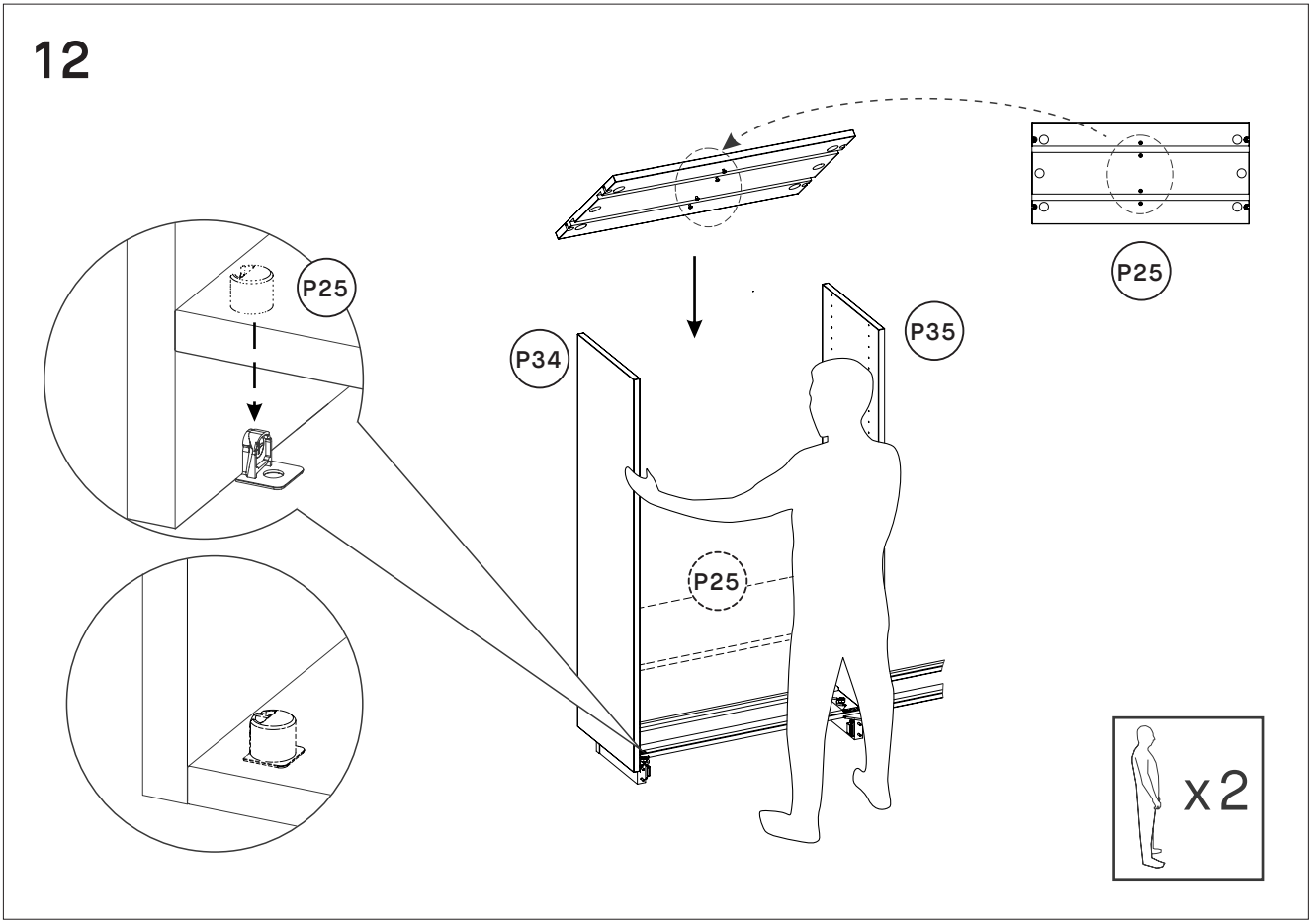

Platziere mit einer zweiten Person die Unterböden **P25** auf der Plattform, in dem du sie zwischen die Seitenwände **P34**/**P35** setzt.

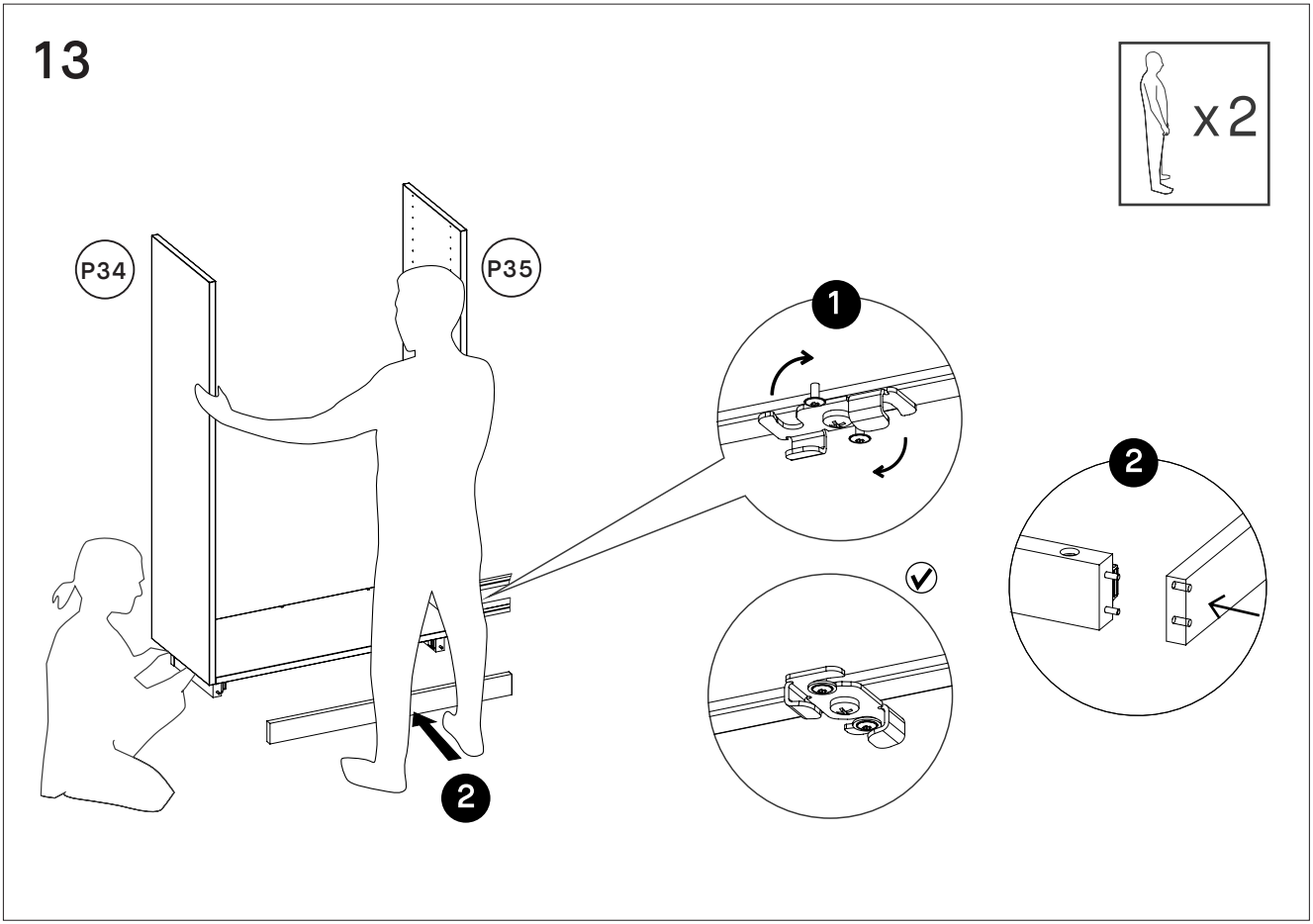

1. Setze das Scharnier unter den Unterboden, um die Schienen mit dem Boden zu verbinden. Du solltest es klicken hören, sobald das Scharnier eingerastet ist.
2. Setze danach das Frontpanel des Sockels wieder an seine Stelle (da es in Schritt 7 abgenommen wurde).

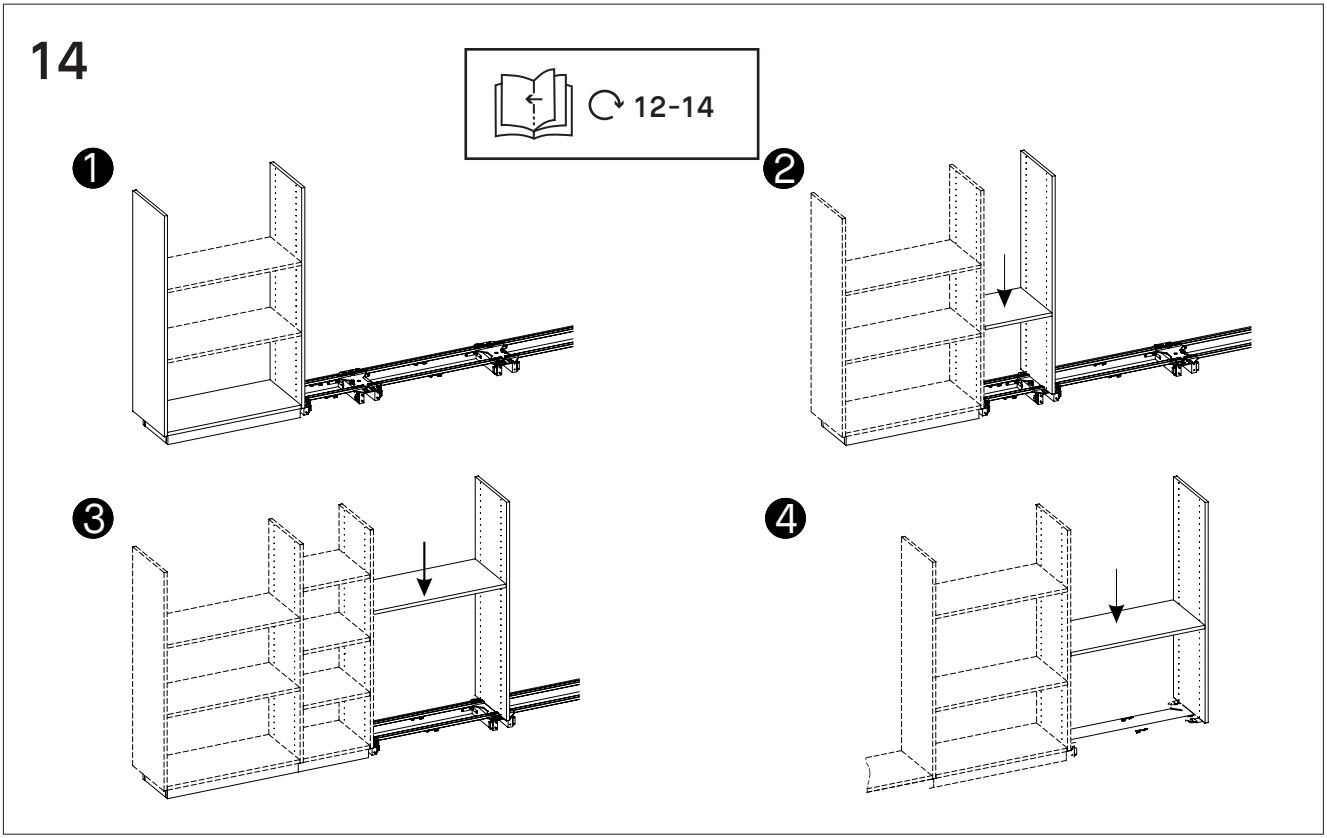

BEACHTE: Die Schritte 12 bis 14 gehören zusammen und müssen gemeinsam wiederholt werden, wenn es dein Design erfordert (abhängig von der Anzahl bestellter Seitenwände). Bitte verbinde zwei Seitenwände an der linken Seite deines Möbels mit ihrer Platte (Schritt 12), bringe den Unterboden zwischen ihnen an (Schritt 12) und verbinde den Unterboden mit den Schienen (Schritt 14). Wiederhole die Schritte 12 bis 14 von Seitenwand zu Seitenwand, bis du die rechte Seitenwand außen erreicht hast.