AYR MIT RÜCKWÄNDEN

FÜR GRYD

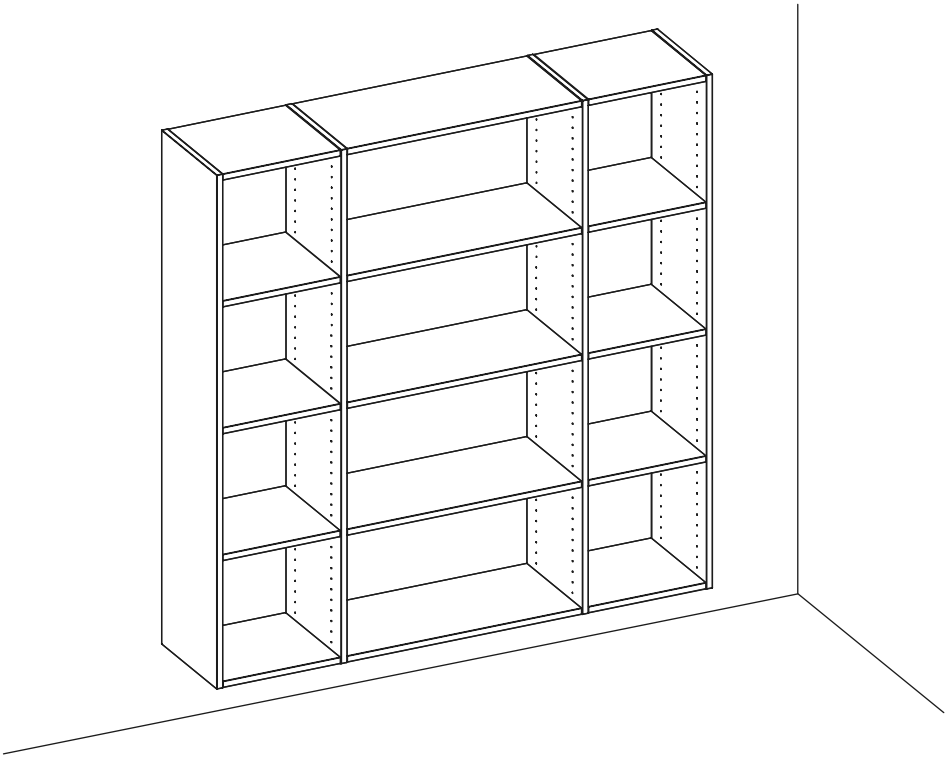

Designbeispiel für GRYD AYR

Diese Teile brauchst du:

P13

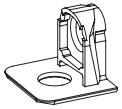

Bodenträger
901.100.04

P14

3 x 10

Schraube 3 x 10 mm
901.100.05

P65

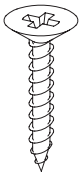

4 x 20

Schraube 4 x 20 mm
901.101.33

P32 6

Inbusschlüssel Größe 6
901.300.02

P34

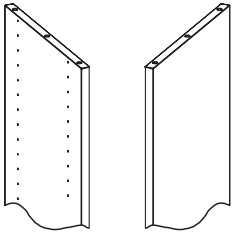

Seitenwände außen
101.400-406.xx

P35

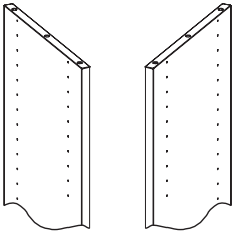

Seitenwände innen
101.407-413.xx

P41

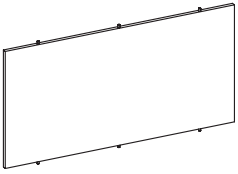

Rückwand
101.150-155.xx

P89

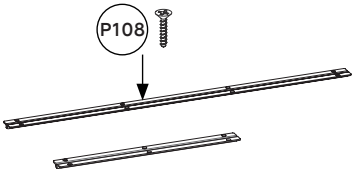

Verstärkungsprofil für Boden
101.177.04-07

P108

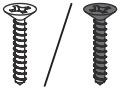

3.5 x 16

Schraube 3.5 x 16 mm
901.100.54/ 901.101.76

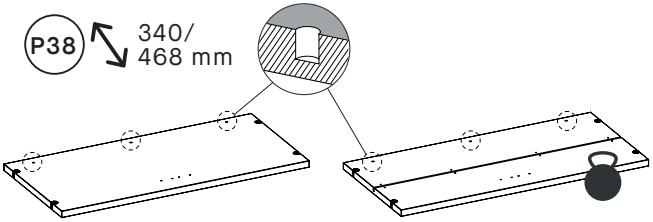

Normal Verstärkt

Abschließender Oberboden

101.433/436/469/472.xx

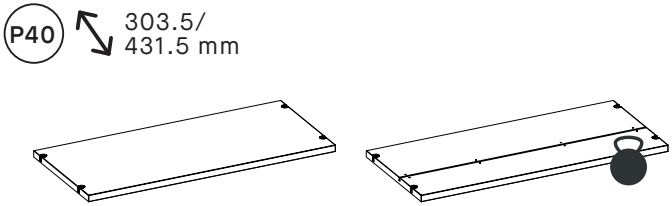

Normal Verstärkt

Boden hinter geschlossenen Fronten

101.435/438/471/474.xx

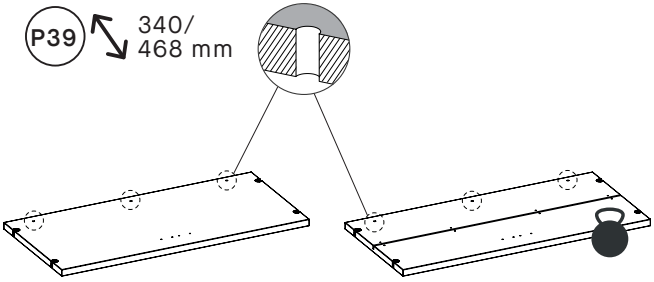

Normal Verstärkt

Zwischenboden und Unterboden

101.434/437/470/473.xx

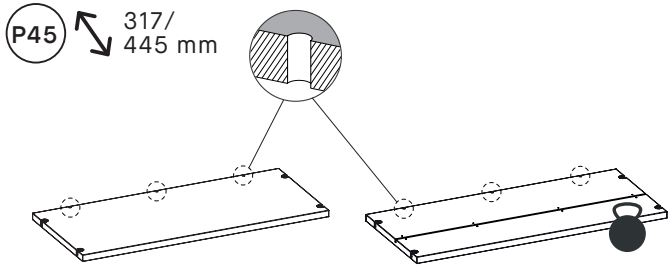

Normal Verstärkt

Boden hinter hohen geschlossenen Fronten

101.439/440/475/476.xx

Bitte verwende die mitgelieferten Schrauben, wenn du dein GRYD AYR an einer gemauerten Wand anbringen möchtest.
Für andere Wandarten brauchst du möglicherweise andere Schrauben – frag am besten im Baumarkt nach.

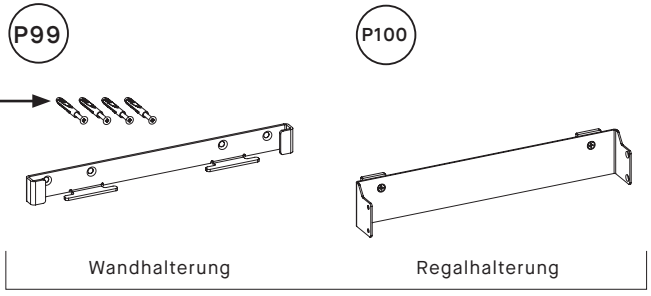

101.177.10-13

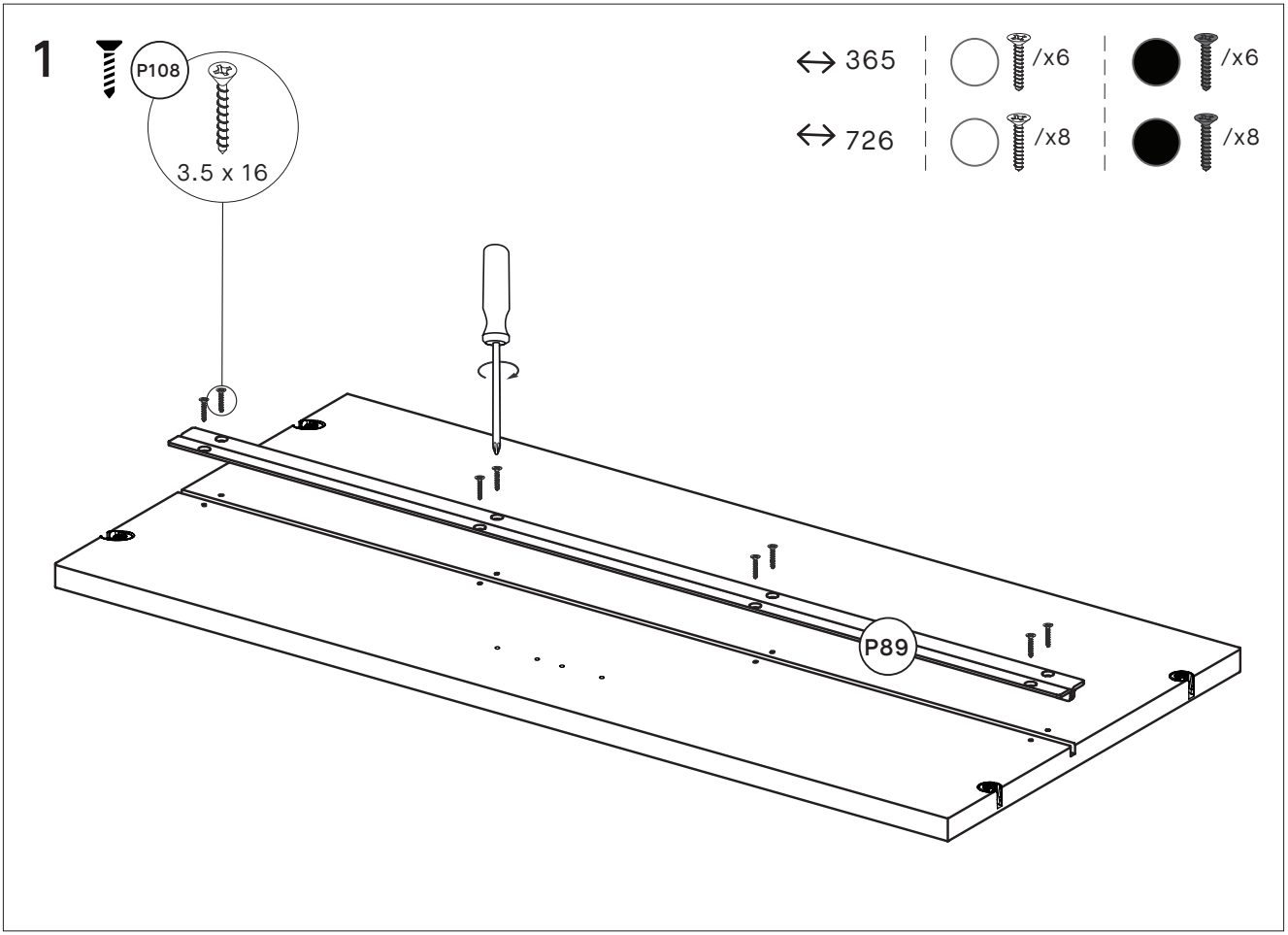

Dieser Schritt ist optional, wenn einige Ihrer Bretter das Verstärkungsprofil haben, um die Tragfähigkeit Ihrer Regalbretter zu erhöhen.

Schrauben Sie Ihr Verstärkungsprofil P89 mit den Schrauben P108 an Ihr Brett, die Farben der Schrauben entsprechen der Farbe des Profils.

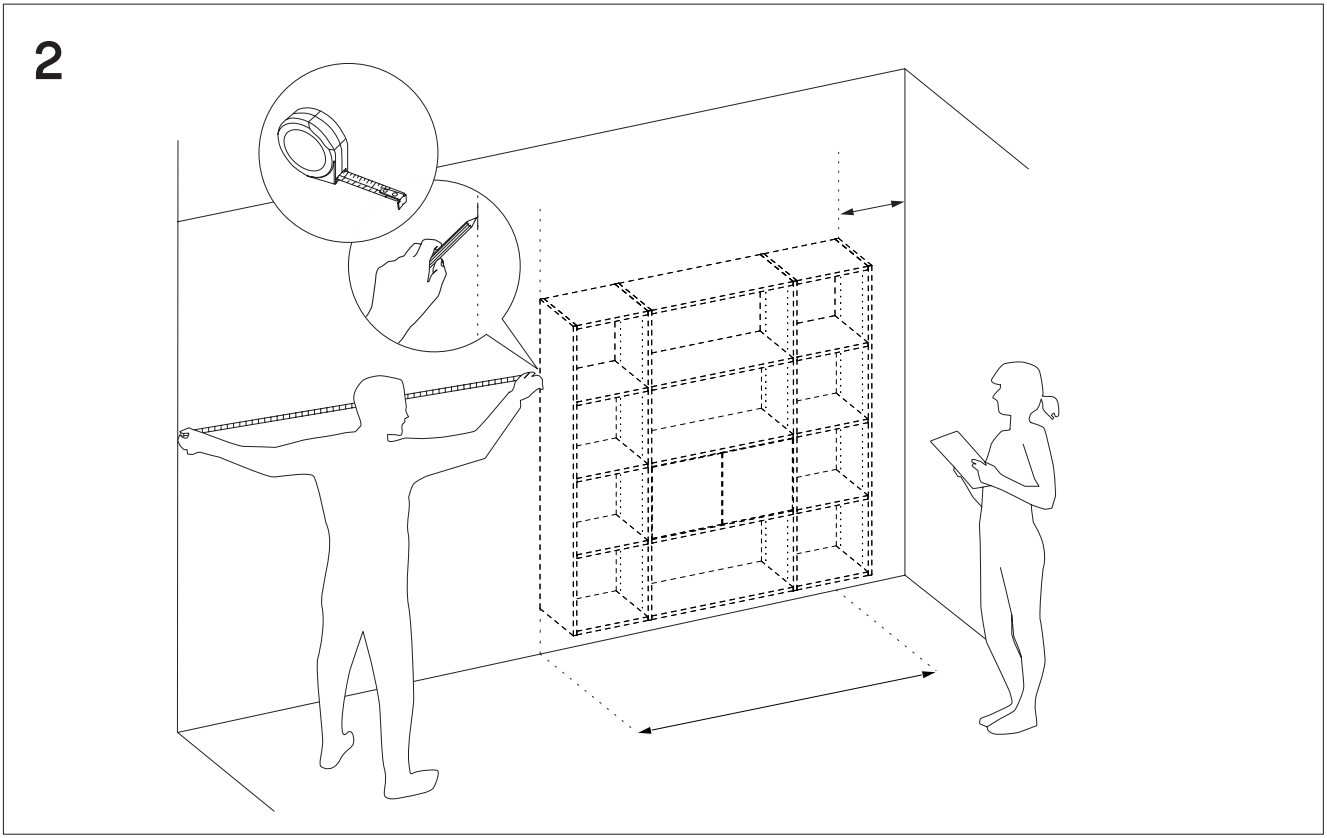

Dein Möbelstück wird an der Wand befestigt. Wir empfehlen deshalb, seine Endmaße vorher zu prüfen und es genau dort aufzubauen, wo es später hängen soll. Stell sicher, dass du den Platz für dein Möbel abmisst und genug Raum lässt, um beim Aufbau ausreichend Platz für dich und deine Helfer zu haben.

BEACHTE: dein Möbelstück wird von links nach rechts aufgebaut und angehängt.

BEACHTE: Um die Wandhalterung und die Oberböden anzubringen, benötigst du mindestens 5 cm Abstand zwischen dem oberen Boden deines Möbels und der Zimmerdecke. Daher empfehlen wir dir, die Anbringung gut zu planen, besonders wenn dein Möbel mit unterschiedlichen Höhen abschließt.

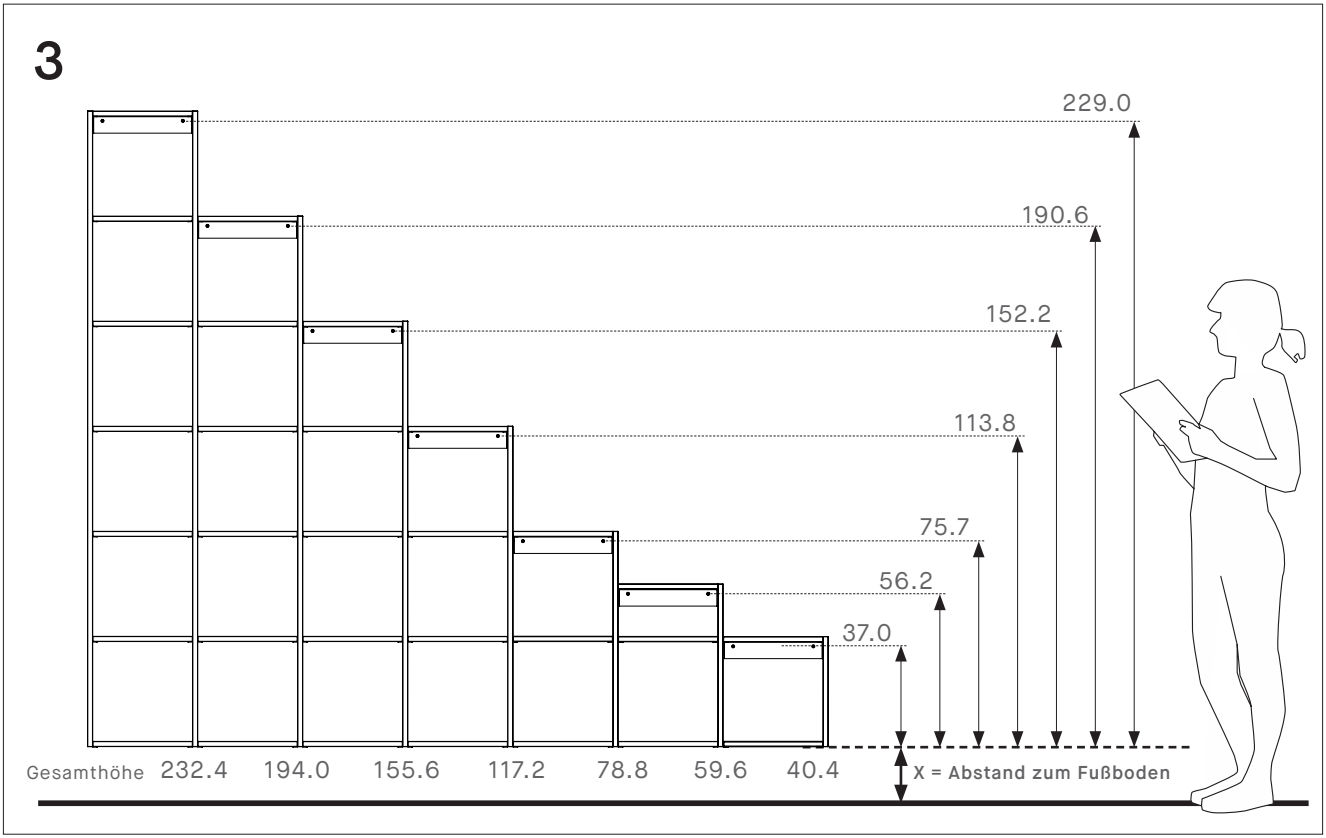

Jetzt musst du entscheiden, wie groß der Abstand zwischen dem untersten Regalboden und dem Fußboden sein soll. Damit legst du fest, wo die Wandhalterung **P99** an der Wand befestigt werden muss. Schau dir am besten die Abmessungen auf der Zeichnung oben an. So findest du heraus, auf welcher Höhe du die Bohrlöcher für die Wandhalterung **P99** platzieren musst: Füge einfach die gewünschte Höhe deines Möbels vom Fußboden (**X**) bis zum Abstand der Bohrreihe der Höhe des untersten Regalbodens hinzu – so wie auf der Zeichnung oben angegeben.

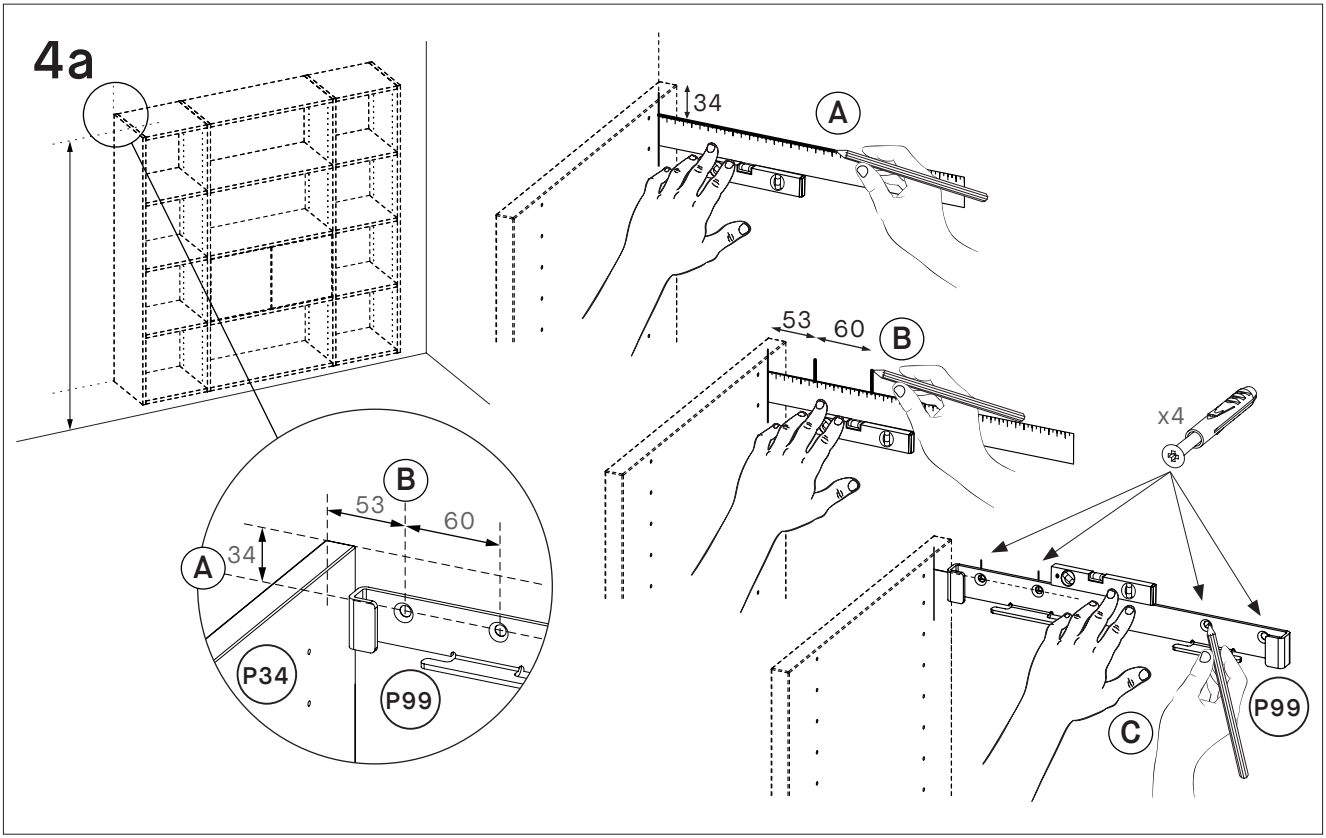

Du hast zwei Möglichkeiten herauszufinden, wo genau die Löcher in die Wand gebohrt werden müssen: Entweder du rechnest sie gemäß der Zeichnung oben aus oder du hältst dich an die Option auf Seite 6.

Wenn du entschieden hast, auf welcher Wandhöhe dein GRYD AYR befestigt werden soll, zeichne am besten eine Linie dort, wo die Wandhalterung **P99** befestigt wird (**A**). Markiere die ersten beiden Bohrlöcher (**B**) gemäß der oben beschriebenen Abmessungen. Wenn du die Wandhalterung **P99** verwendest, markiere zwei zusätzliche Bohrlöcher (**C**). Jetzt kannst du die Dübel in die Wand stecken. Wenn alle vier Dübel an ihrem Platz sind, schraub die Wandhalterung gut fest.

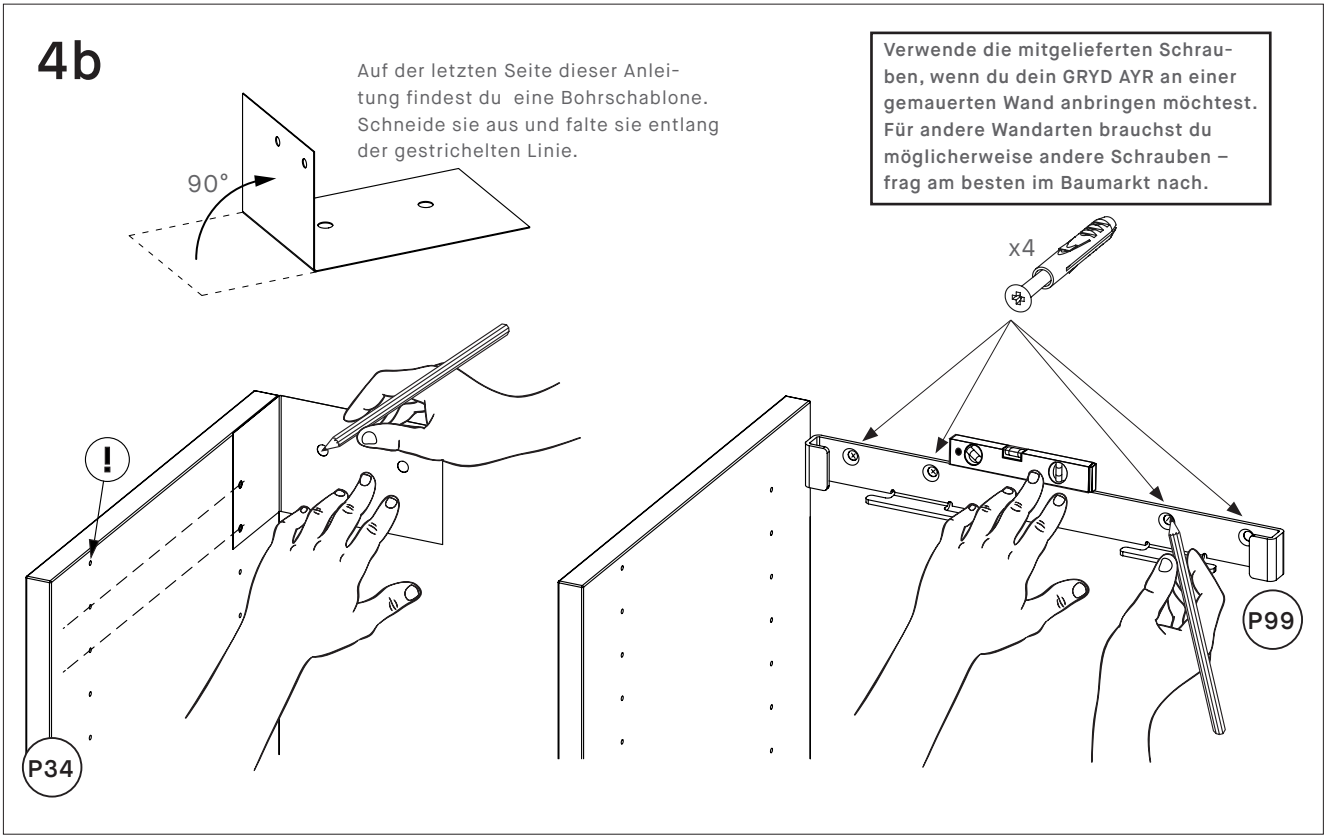

Wenn du nicht so gerne rechnest, haben wir hier noch eine weitere Methode: Halte die äußerste linke Seitenwand deines Möbels auf der gewünschten Höhe an die Wand. Dann platzierst du die Bohrschablone so wie in der Zeichnung oben – indem du die zweite und dritte waagerechte Vorbohrungsreihe der Innenwand als Orientierung nutzt. Dann markierst du die Positionen der ersten beiden Bohrlöcher durch die Bohrschablone an der Wand. Wenn du die Wandhalterung **P99** verwendest, markiere auch die beiden weiteren Bohrlöcher an der Wand. Denk daran, die Wandhalterung mit einer Wasserwaage auszurichten. Jetzt kannst du alle vier Dübel in die Wand stecken und die Wandhalterung gut festschrauben.

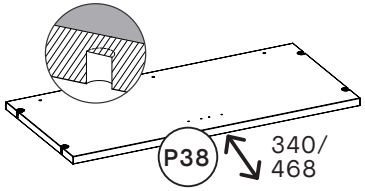

Abschließender Oberboden

101.433/436/469/472.xx

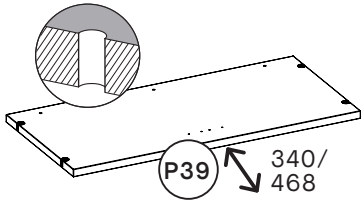

Zwischenboden und Unterboden

101.434/437/470/473.xx

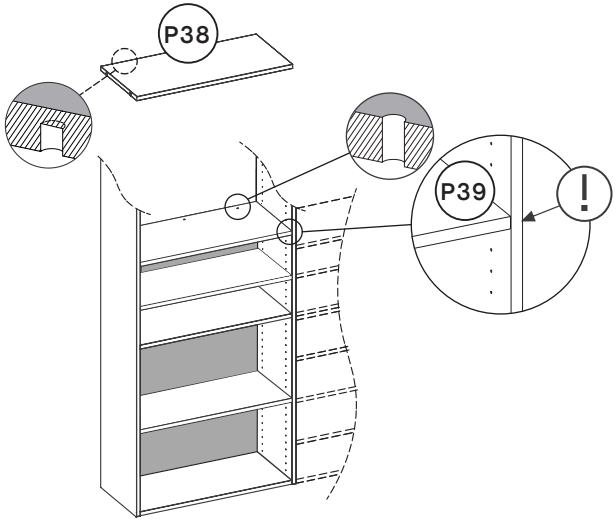

Deine Konfiguration kann aus unterschiedlichen Boden-Typen bestehen. Bevor du also mit dem Zusammenbau beginnst, sortiere bitte die Böden nach Art und Größe.

Jede Konfiguration mit Rückwänden beinhaltet **P38** und **P39** Böden, die die Rückwände fixieren. Sie haben die gleiche Stärke, der einzige Unterschied liegt in den Löchern an der unteren Hinterseite. **P38** ist ein Oberboden, darum sind die Löcher nicht komplett durchgebohrt. **P39** wird als Unterboden oder Zwischenboden eingesetzt, die Löcher sind also komplett durchgebohrt, da sie von oben und unten zugänglich sein müssen.

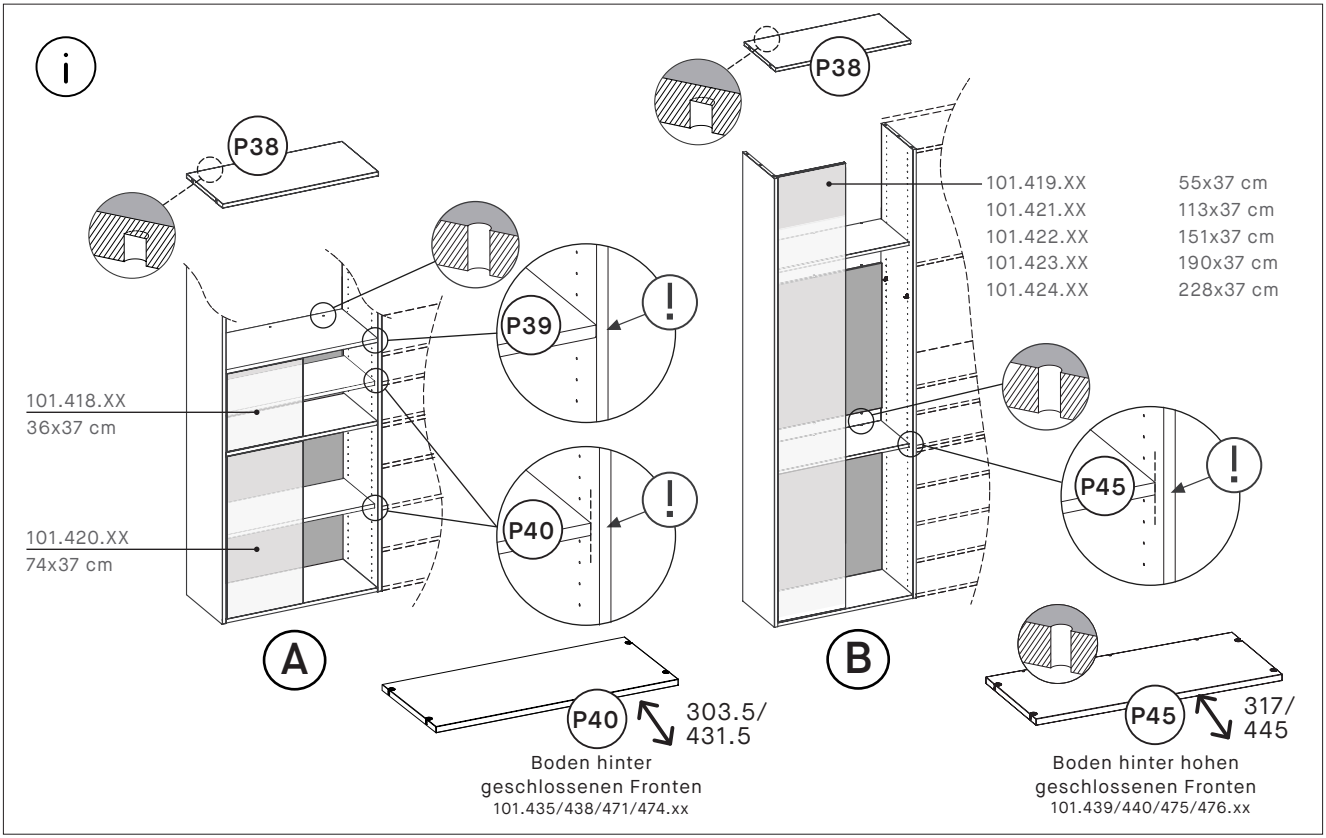

Wenn deine Konfiguration auch Fronten enthält, sind zwei andere Arten von Böden erforderlich:

A) Wenn bei deinem Möbel die Fronten die gleiche Höhe haben wir die Rückwände, kannst du **P40** Böden hinter diesen Fronten verwenden – sie sind flachere Böden und dienen nur als Trennwände, halten jedoch nicht die Rückwände zusammen. Du kannst sie nach Wunsch hinter deinen Fronten platzieren.

B) Wenn du Fronten mit anderen Abmessungen hast, benötigst du **P45** Böden, die eine strukturunterstützende Funktion haben und die Rückwände zusammenhalten. Damit sie hinter die Regaltüren passen, sind sie vorne etwas kürzer.

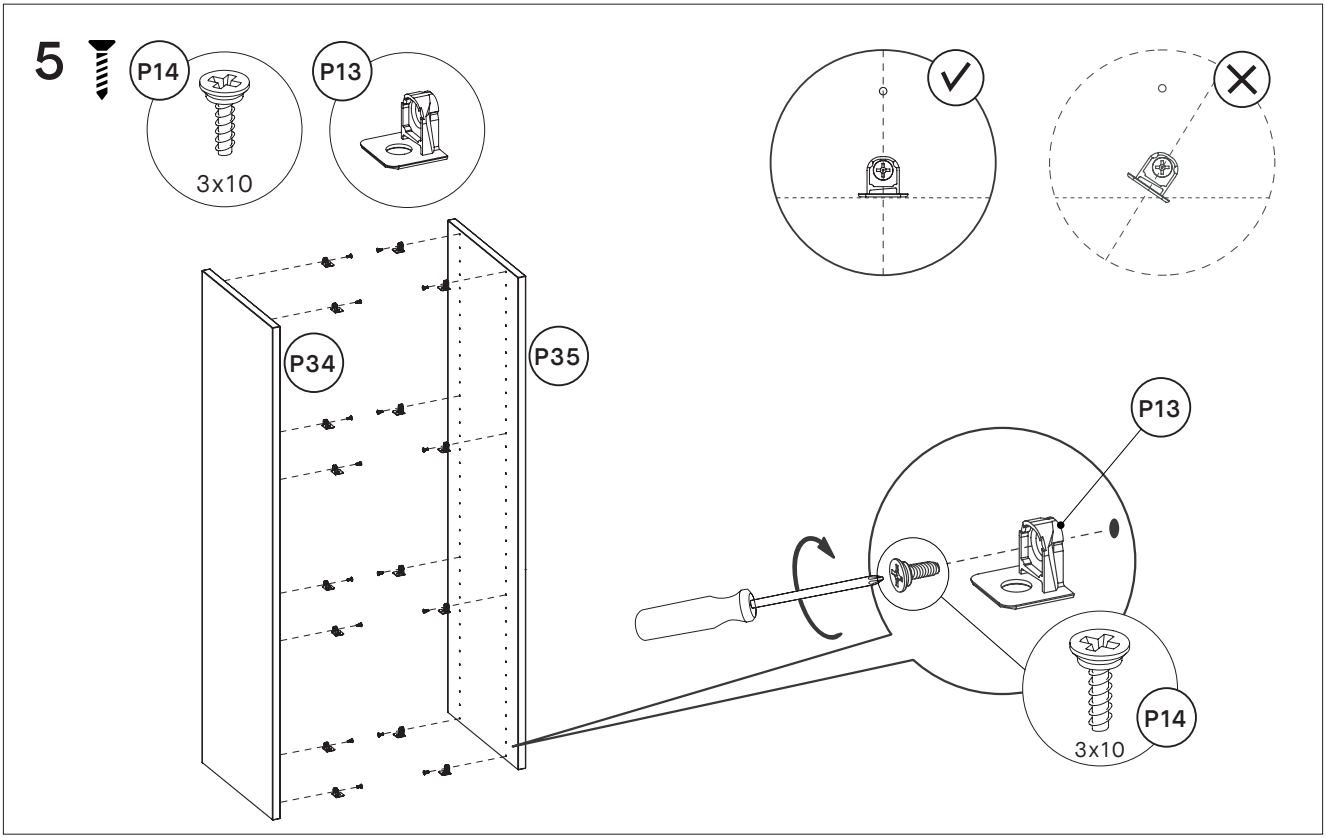

Beginnen wir mit den ersten beiden Seitenwänden. Leg sie flach auf den Boden und befestige die Bodenträger so wie hier dargestellt. Die Bodenträger (**P13**) halten die Zwischenböden. Schraube sie wie oben dargestellt in alle Seitenwände (mit Schraube **P14**). Für den Unterboden gehören sie in die untersten Vorbohrungs-Löcher. Sieh dir dein Design an, um die übrigen Bodenträger richtig zu verteilen. Sie gehören überall dort hin, wo ein Boden platziert werden soll.

BEACHTE: Halte dich hierfür an den Hinweis ‘Vergiss nicht zu messen’ auf S. 10 der Einleitung und platziere die Böden immer genau dort, wo sie benötigt werden.

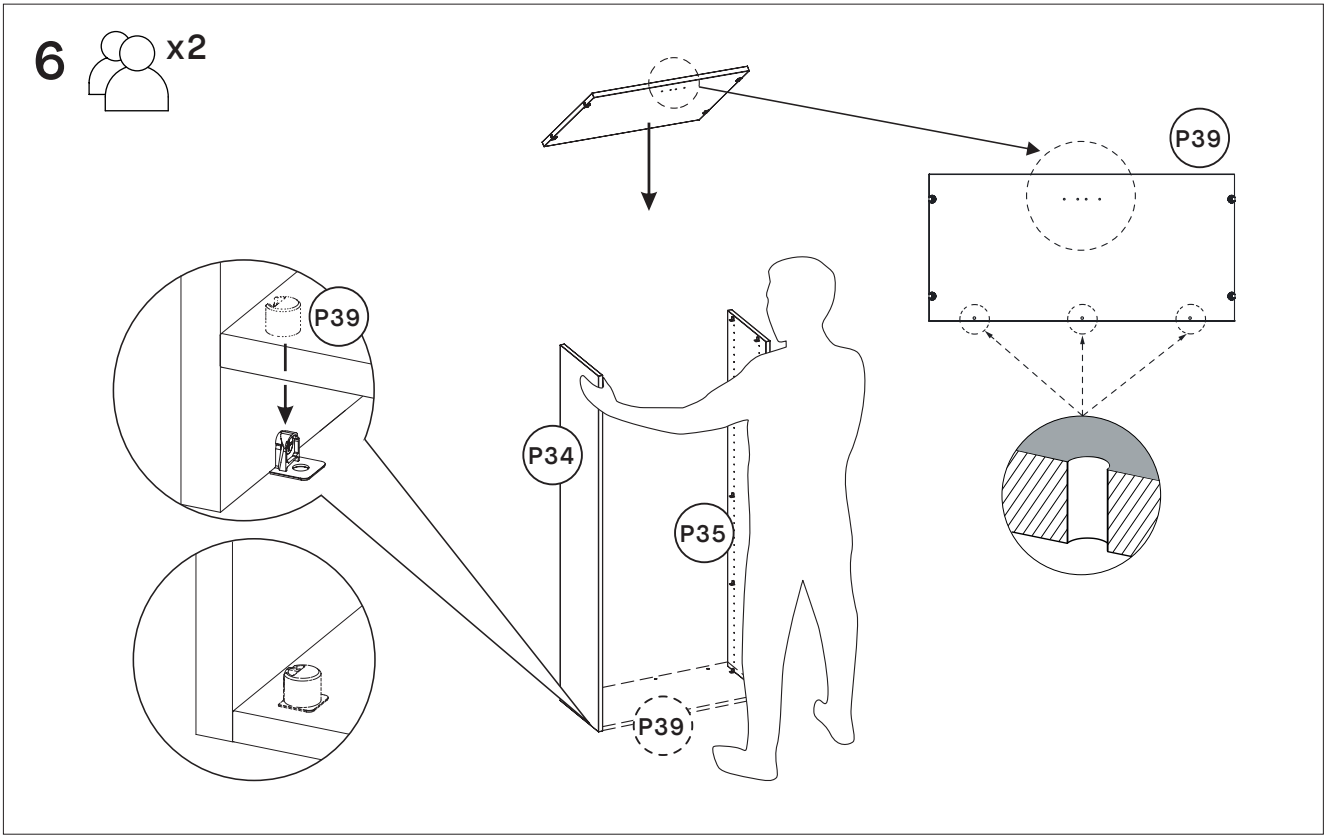

Jetzt kannst du den Unterboden **P39** einfügen. Alle Böden enthalten jeweils vier Fassungen, in die die Bodenträger **P13** passen, die du in Schritt 4 eingefügt hast. Zum Zusammenfügen brauchst du eine zweite Person: eine hält die hochkant stehenden Wände fest, während die andere Person die Böden einfügt. Achte darauf, die Böden richtig herum und von der richtigen Seite aus einzusetzen (siehe Abbildung oben).

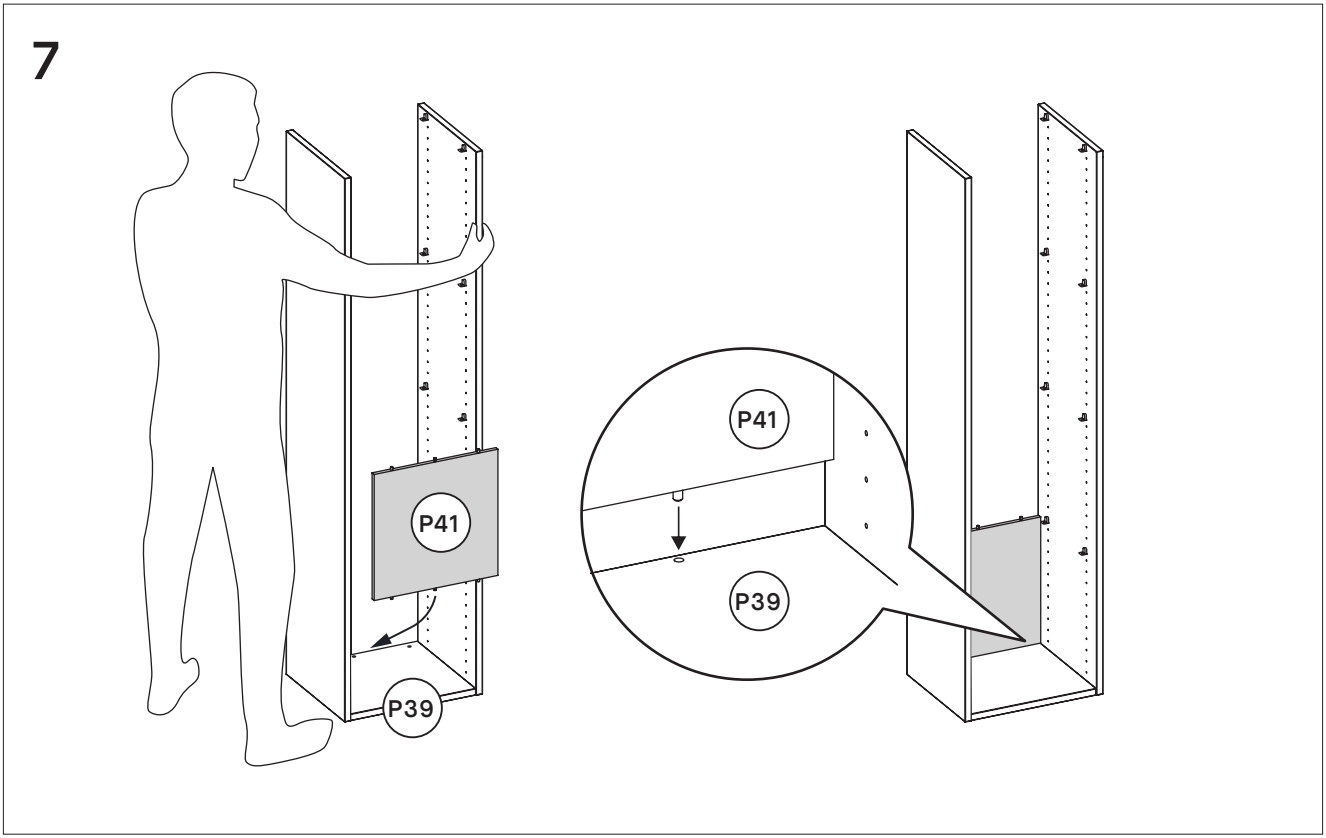

Wenn Boden und Seitenwände verbunden wurden, kannst du die Rückwand P41 hinzufügen. Alle unsere Rückwände werden mit einer Steckverbindung geliefert und passen genau in die vorgebohrten Löcher der Böden.

BEACHTE: Wenn eine Rückwand einmal eingefügt wurde, kannst du sie nicht nochmal versetzen.

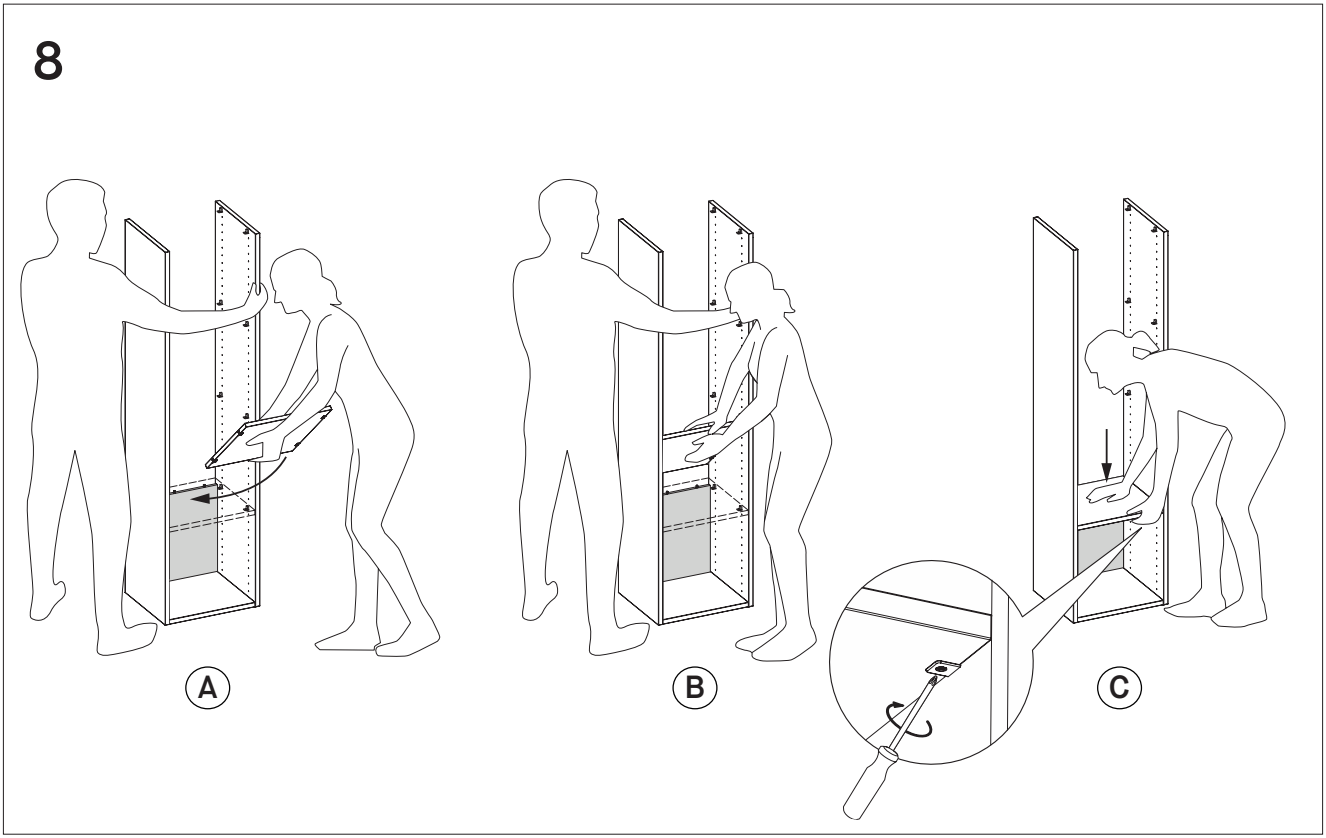

Für den Anfang brauchst du nur zwei Böden – den Unterboden und einen ersten Zwischenboden (**P39** oder **P45**). Achte darauf, die Seitenteile nicht zu zerkratzen, wenn du die Zwischenböden einfügst. Wir empfehlen, die Böden oberhalb der Bodenträger zunächst vorsichtig nach hinten zu schieben (**A, B**) und sie dann erst nach unten zu drücken (**C**). Wenn die Zwischenböden eingefügt wurden, sichere die Bodenträger so wie in der Zeichnung dargestellt.

BEACHTE: Füge noch nicht den oberen Abschlussboden ein. Dies passiert erst zu einem späteren Zeitpunkt.

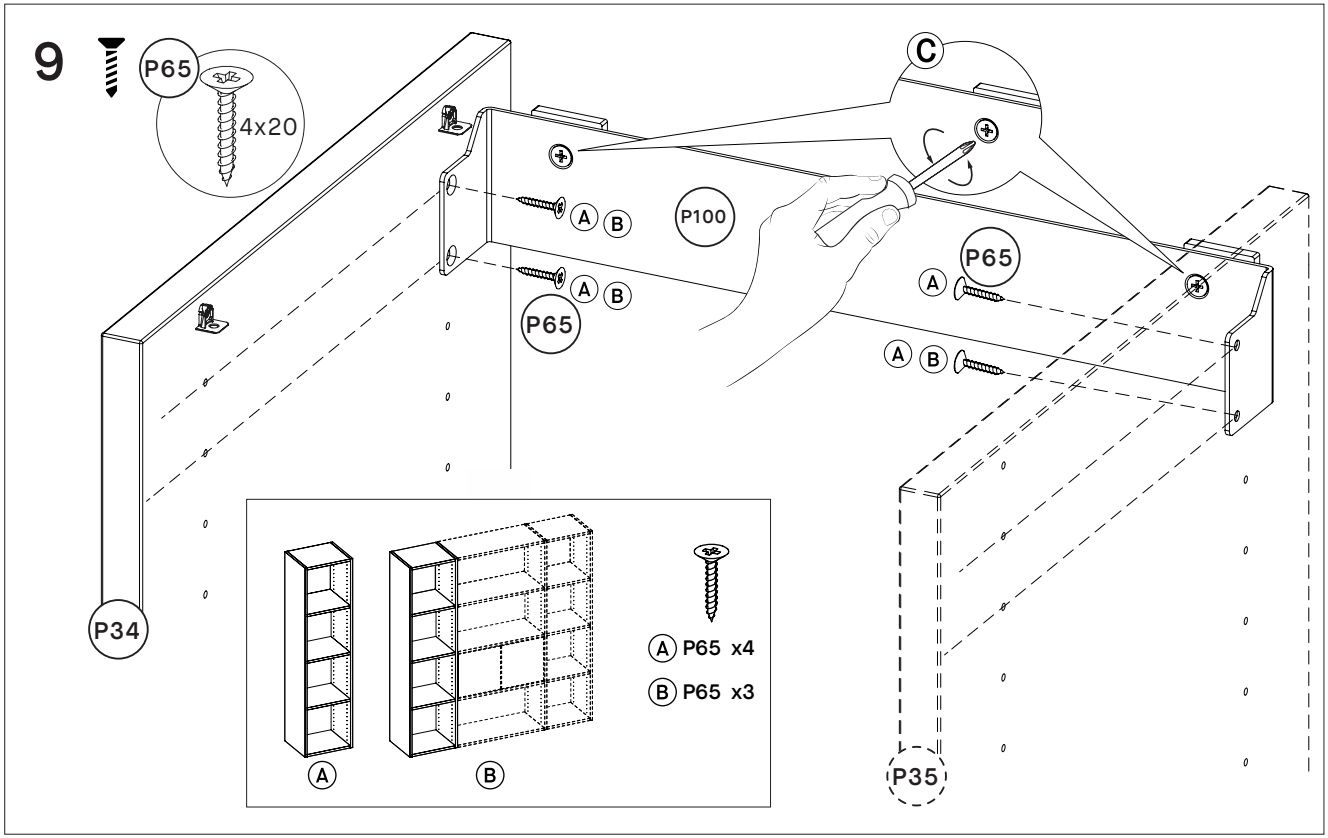

In diesem Schritt befestigst du die Regalhalterung **P100** an den Seitenwänden. Positioniere die Halterung im obersten Bereich deines Möbels über den Bodenhalterungen – hier wird später der obere Abschlussboden eingebaut.

A) Wenn dein GRYD AYR nur aus zwei Seitenwänden besteht, benutze 4 Schrauben **P65** für die 4 Löcher der Halterung.

B) Wenn dein GRYD AYR mehr als zwei Seitenwände hat, verwende 2 Schrauben **P65** auf der linken Seite und nur eine auf der rechten Seite für das untere Loch der Halterung. Löse die Schrauben in der Halterung **P100** wieder etwas, so wie in Abbildung C dargestellt.

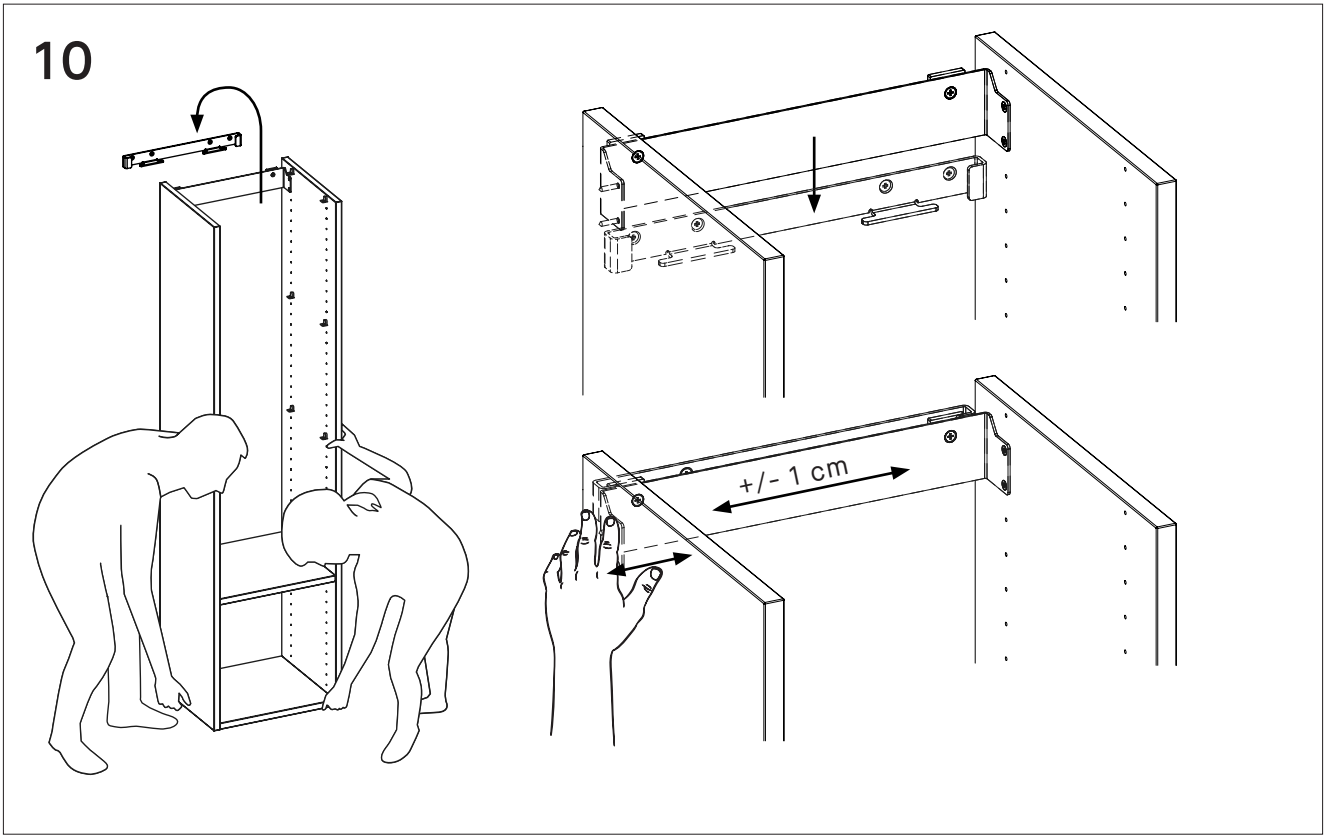

Jetzt kannst du dein GRYD AYR an der Wand befestigen. Hebe dein Möbel zusammen mit einer weiteren Person vorsichtig an, indem ihr es an den Seitenwänden festhaltet. Hängt es vorsichtig in die Wandhalterung ein. Beide Halterungen sollten ineinandergreifen. Du kannst dein Möbel zum Einrasten positionieren, indem du es vorsichtig nach rechts bzw. links schiebst. Du hast dafür ca. 1 cm Spielraum.

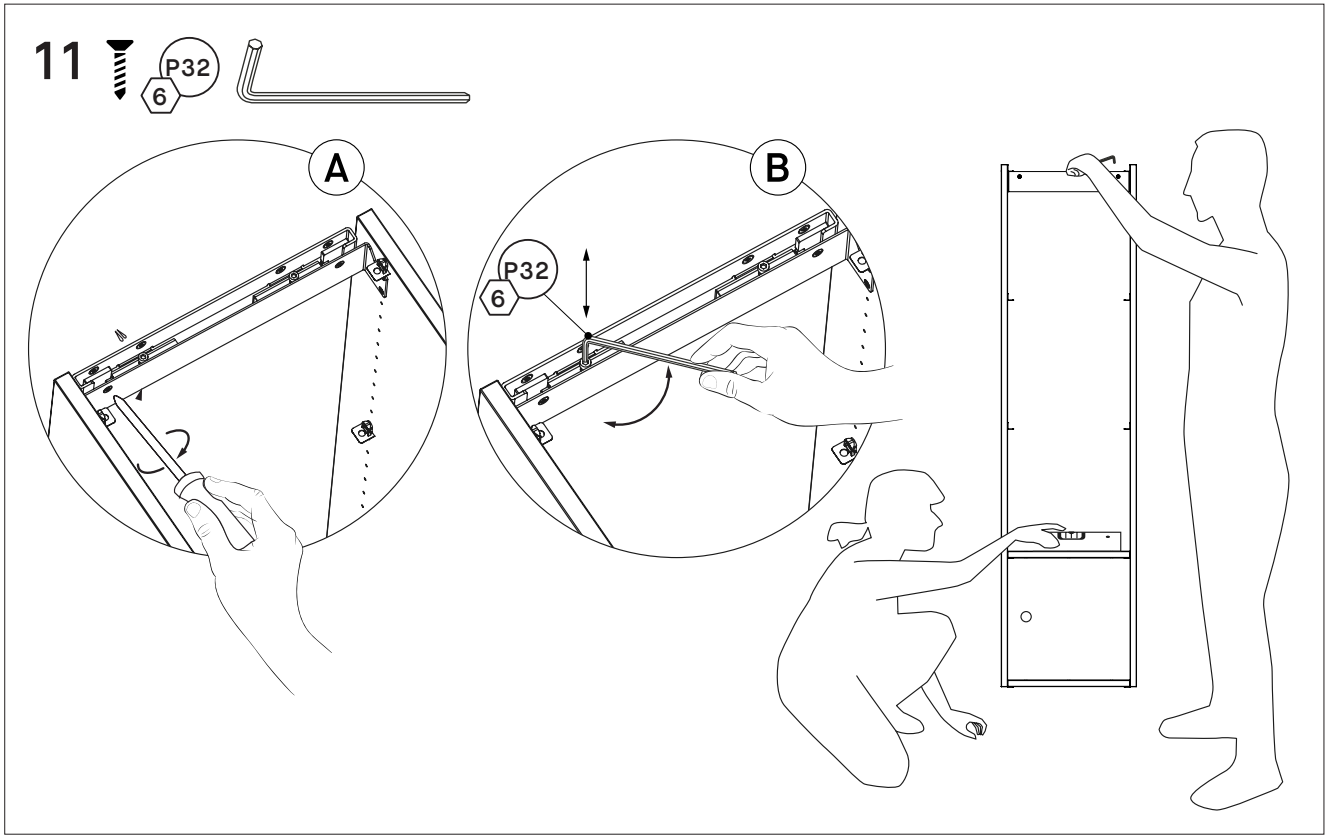

A) Zieh die Schrauben hinten an der Regalhalterung **P100** so eng an die Wand wie möglich – es sollte kein Spalt mehr zwischen der Rückwand des Regals und der Wand zu sehen sein.

B) Prüfe mit der Wasserwaage, ob das Regal gerade hängt und richte es mithilfe der beiden Schrauben aus, die sich hinter der Wandhalterung befinden: Indem du die rechte oder linke Schraube stärker anziehst, ziehst du dein Hängeregal entsprechend mehr nach rechts bzw. links oben.

BEACHTE: Es ist sehr wichtig, dass du diese Ausrichtung vornimmst – der Vorgang muss bei jedem neu hinzugefügten Modul bzw. jeder neu hinzukommenden Wandhalterung erneut durchgeführt werden. Warte darum mit der Ausrichtung nicht bis ganz zum Schluss.

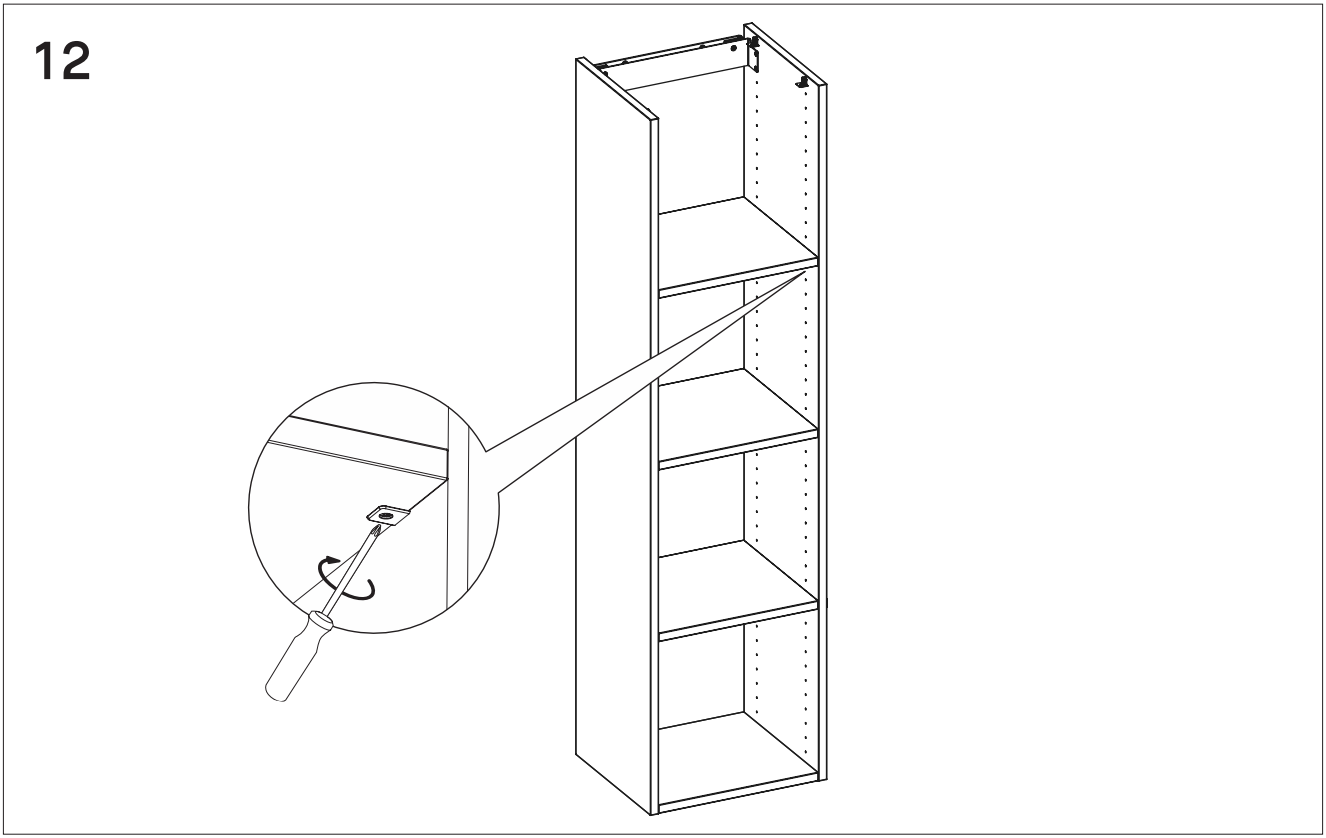

Füge nun alle weiteren Zwischenböden hinzu, so wie in Schritt 5-7 beschrieben und sichere sie. Den obersten Abschlussboden aber bitte noch nicht einfügen.

13

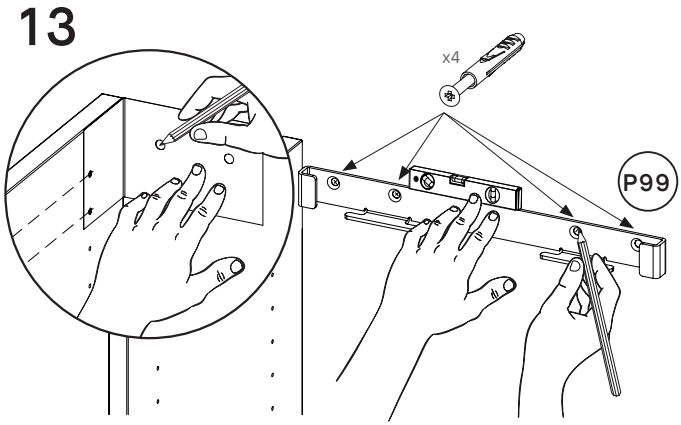

Wenn deine Konfiguration aus mehr als einem Modul besteht, wiederhole bitte für jedes weitere Modul Schritt **3a** oder **3b**, bohre die entsprechenden Löcher in die Wand und schraub die Wandhalterung **P99** fest an.

Denk bitte auch daran, jedes hinzukommende Modul waagerecht auszurichten.

14

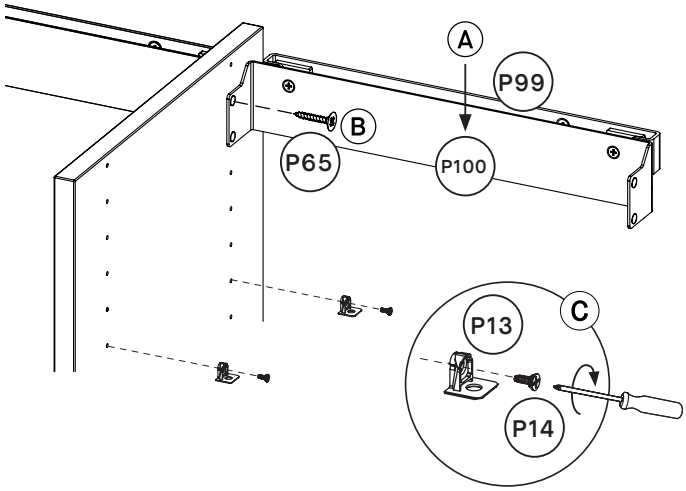

Das neu hinzukommende Modul wird mit dem bereits bestehenden verbunden.

A) Häng die Regalhalterung **P100** in die Wandhalterung **P99**. Beide Halterungen sollten ineinandergreifen.

B) Schraub die Regalhalterung **P100** an die linke Seite des Moduls, das bereits an der Wand hängt. Dreh die Schraube in das obere Loch der Regalhalterung auf der linken Seite.

C) Befestige nun die Bodenträger **P13** – so wie in Schritt 4 beschrieben – an der linken Seitenwand des bereits hängenden Moduls.

15

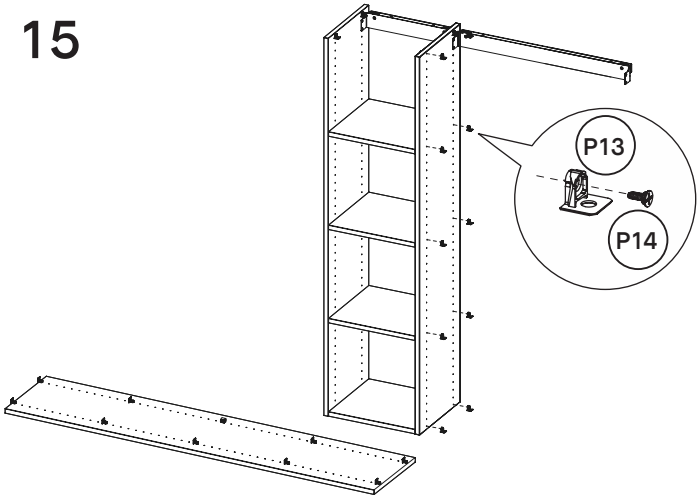

Befestige alle Bodenträger **P13** an der Wand des bereits hängenden Moduls und an der Seitenwand, die du als nächstes anbringen wirst. Achte besonders genau auf die vertikalen Abmessungen, falls das hinzugekommene Modul auf einer anderen Höhe platziert wird als das bereits hängende.

16

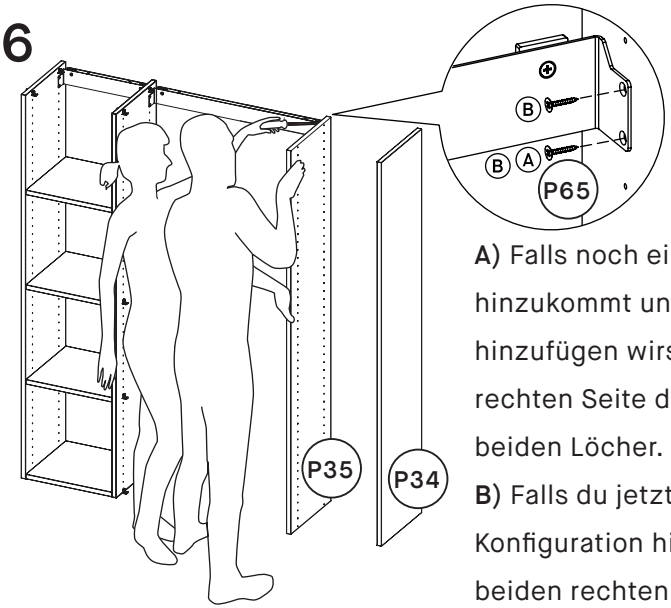

Platziere nun die nächste Seitenwand. Für deren Befestigung brauchst du wieder eine zweite Person. Während eine Person die Seitenwand hält, schraubt die andere sie in die Regalhalterung **P100** ein:

A) Falls noch ein weiters Modul auf der rechten Seite hinzukommt und du eine weitere Seitenwand **P35** hinzufügen wirst, verwende nur ein Schraube auf der rechten Seite der Regalhalterung und zwar im unteren der beiden Löcher.

B) Falls du jetzt die äußerste Seitenwand **P34** deiner Konfiguration hinzufügst, dreh beide Schrauben in die beiden rechten Löcher der Regalhalterung ein.

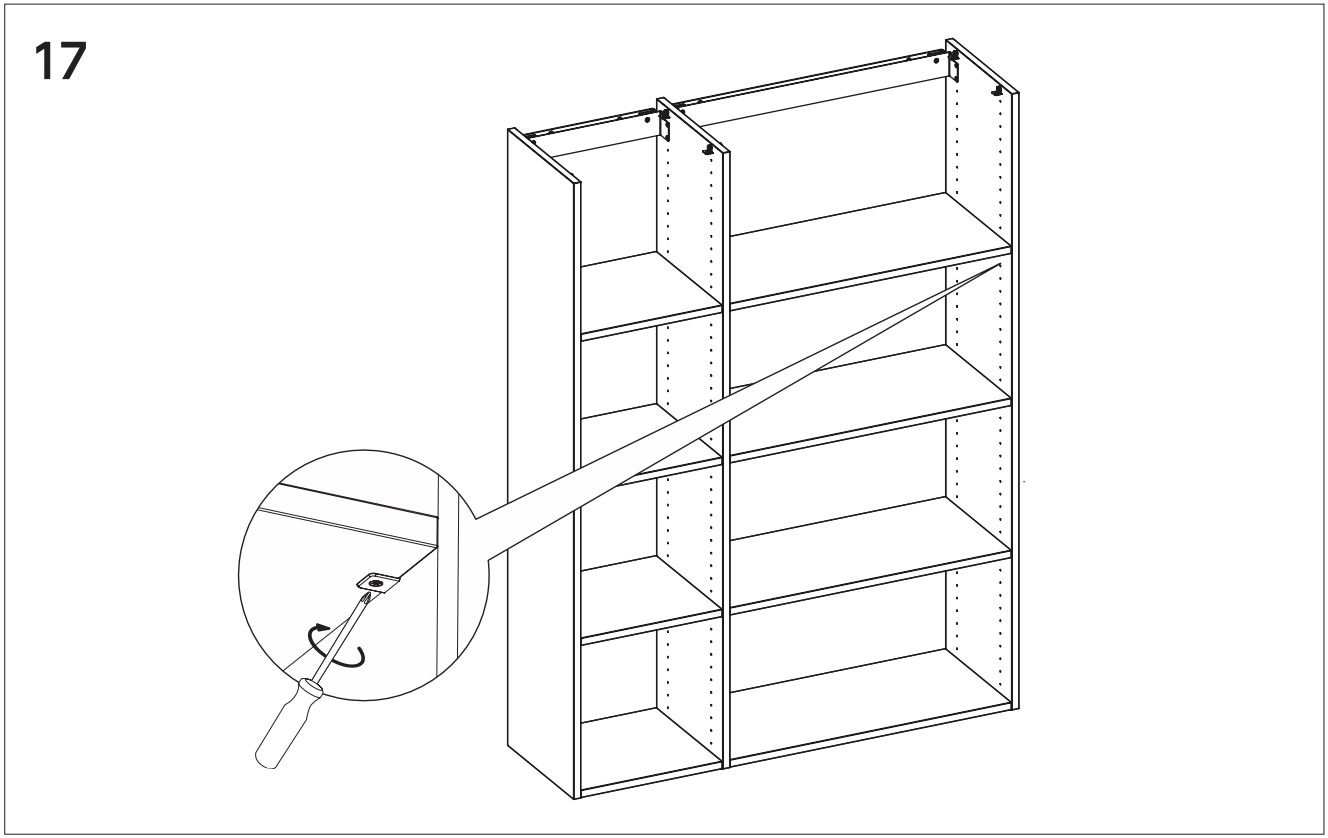

Jetzt wiederhole die Schritte 15-17. Du brauchst wieder zwei Personen dafür: eine Person hält und stabilisiert die gerade angebrachte Seitenwand, während die andere die Böden und die Rückwände vorsichtig einfügt.

BEACHTE: Noch nicht den abschließenden Oberboden einfügen. Der wird erst später hinzugefügt.

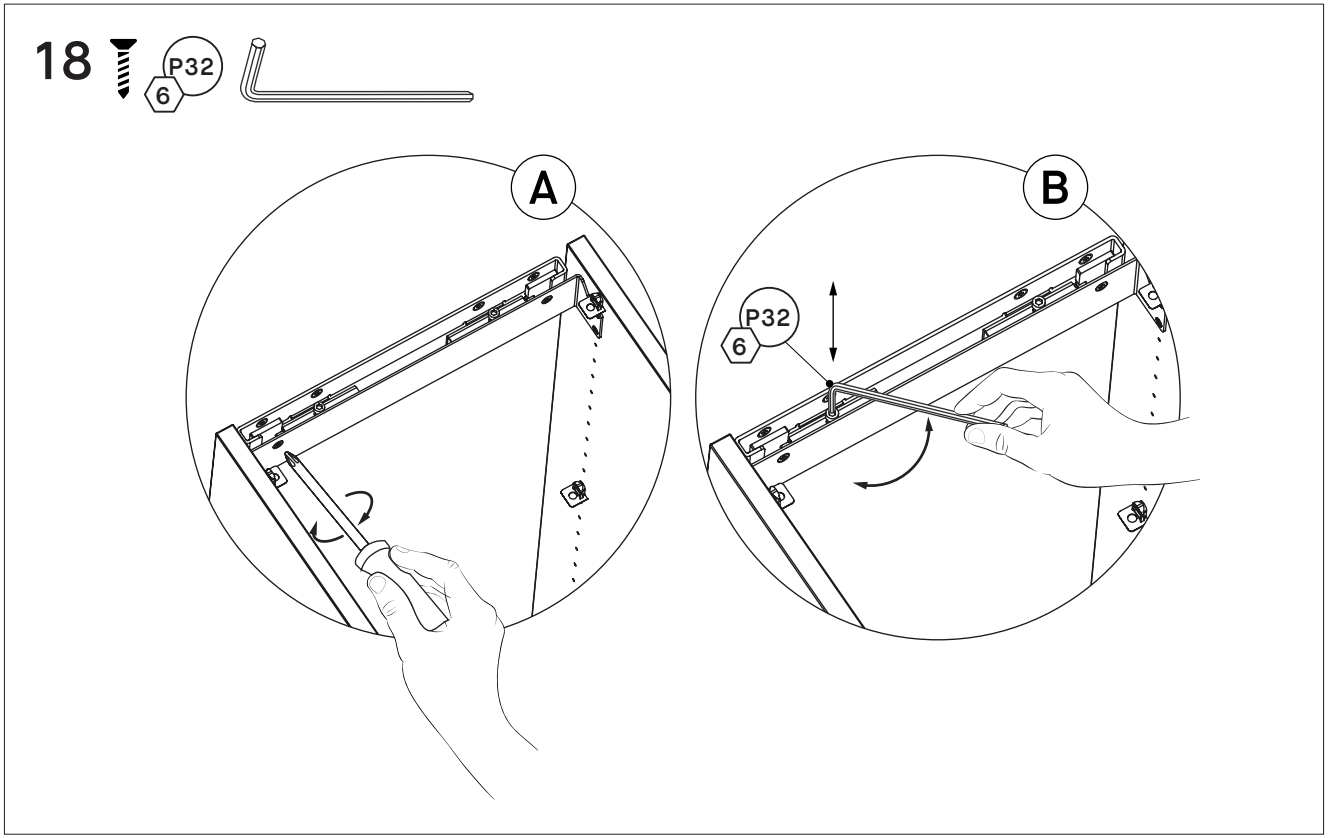

Wiederhole die erforderlichen Ausrichtungen:

A) Zieh die Schrauben hinten an der Regalhalterung **P100** so eng an die Wand wie möglich – es sollte kein Spalt mehr zwischen der Rückwand des Regals und der Wand zu sehen sein.

B) Prüfe mit der Wasserwaage, ob das Regal gerade hängt und richte es mithilfe der beiden Schrauben aus, die sich hinter der Wandhalterung befinden: Indem du die rechte oder linke Schraube stärker anziehst, ziehst du dein Hängeregal entsprechend mehr nach rechts bzw. links oben.

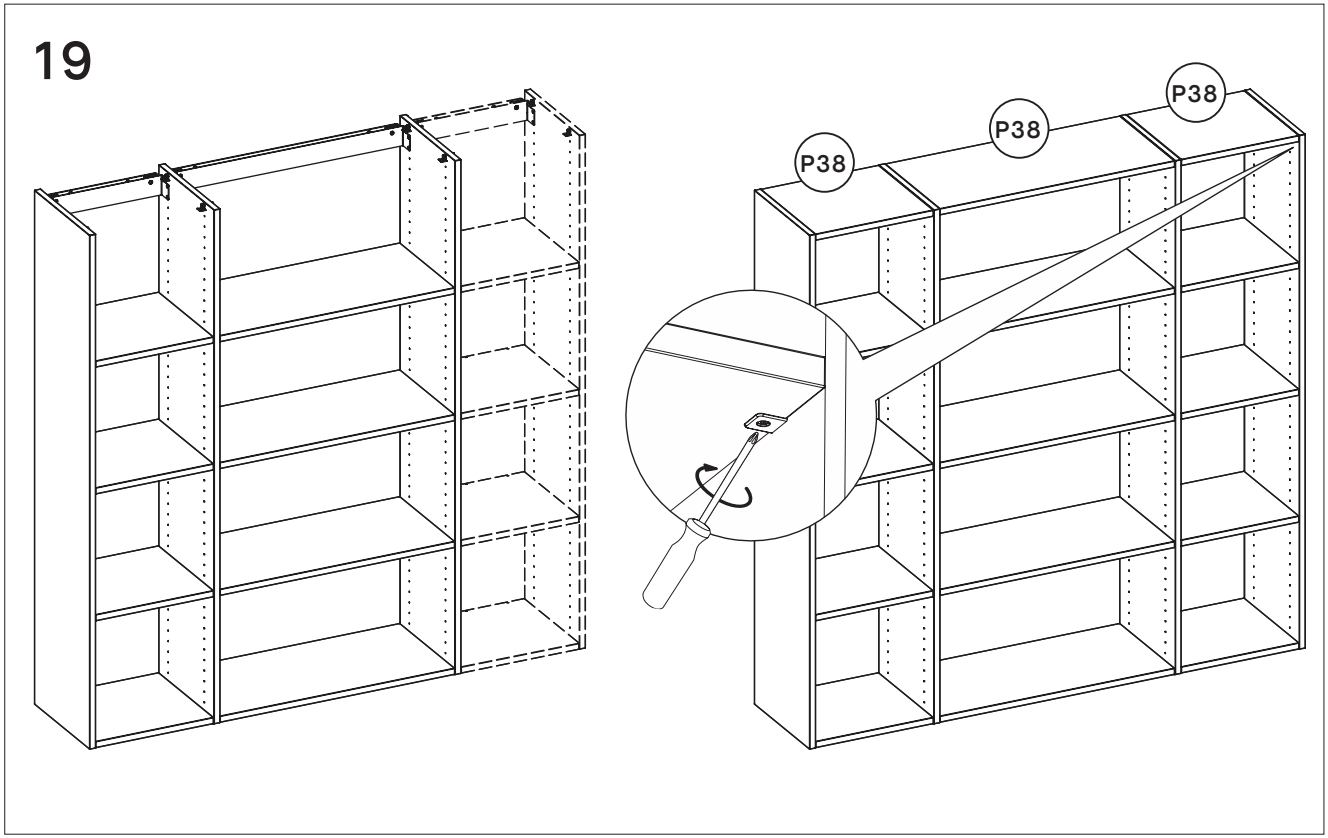

Wiederhole Schritt 12 bis 17, wenn deine Konfiguration über weitere Module verfügt. Sind alle Module angefügt, kannst du jetzt die abschließenden Oberböden **P38** hinzufügen und sichern.

BEACHTE: Die maximale Traglast für das korrekt zusammengebaute GRYD AYR beträgt 100 kg pro Wandhalterung. Dieses Gewicht darf nicht überschritten werden!

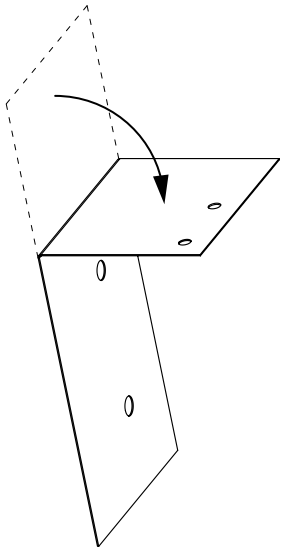

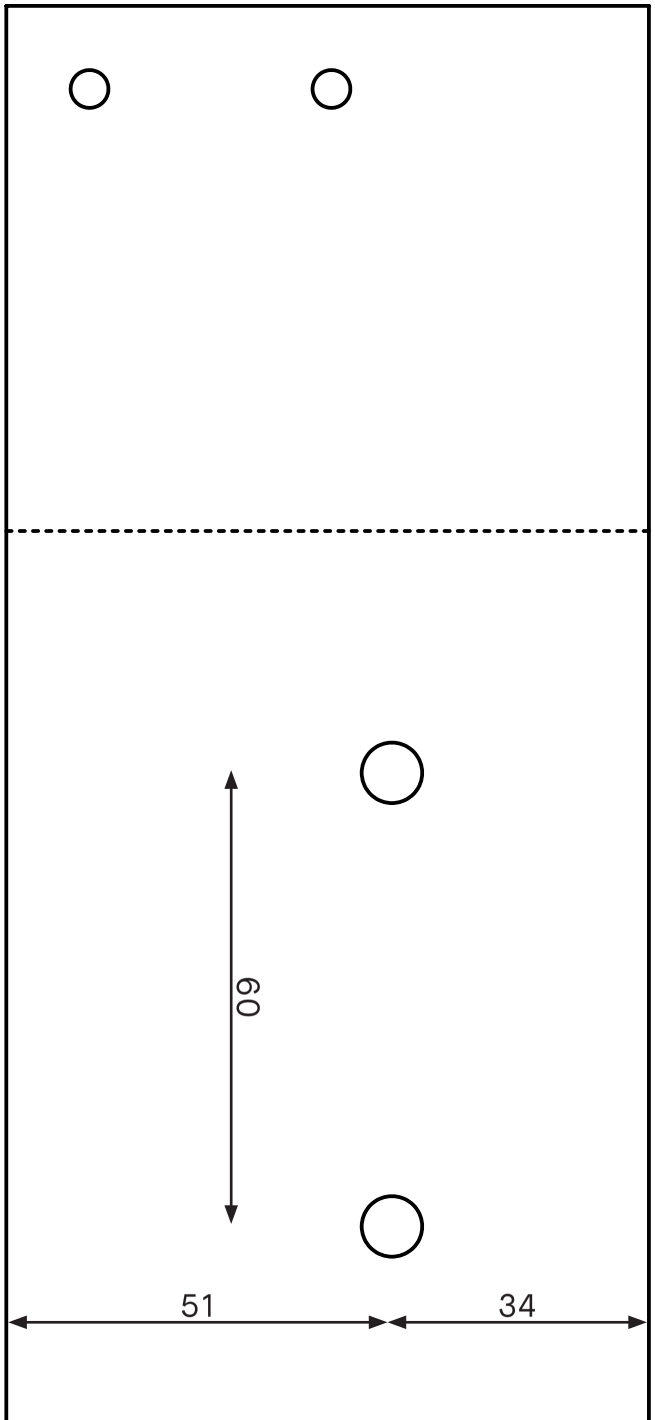
60
51
34