Steigerhout - tuintafel

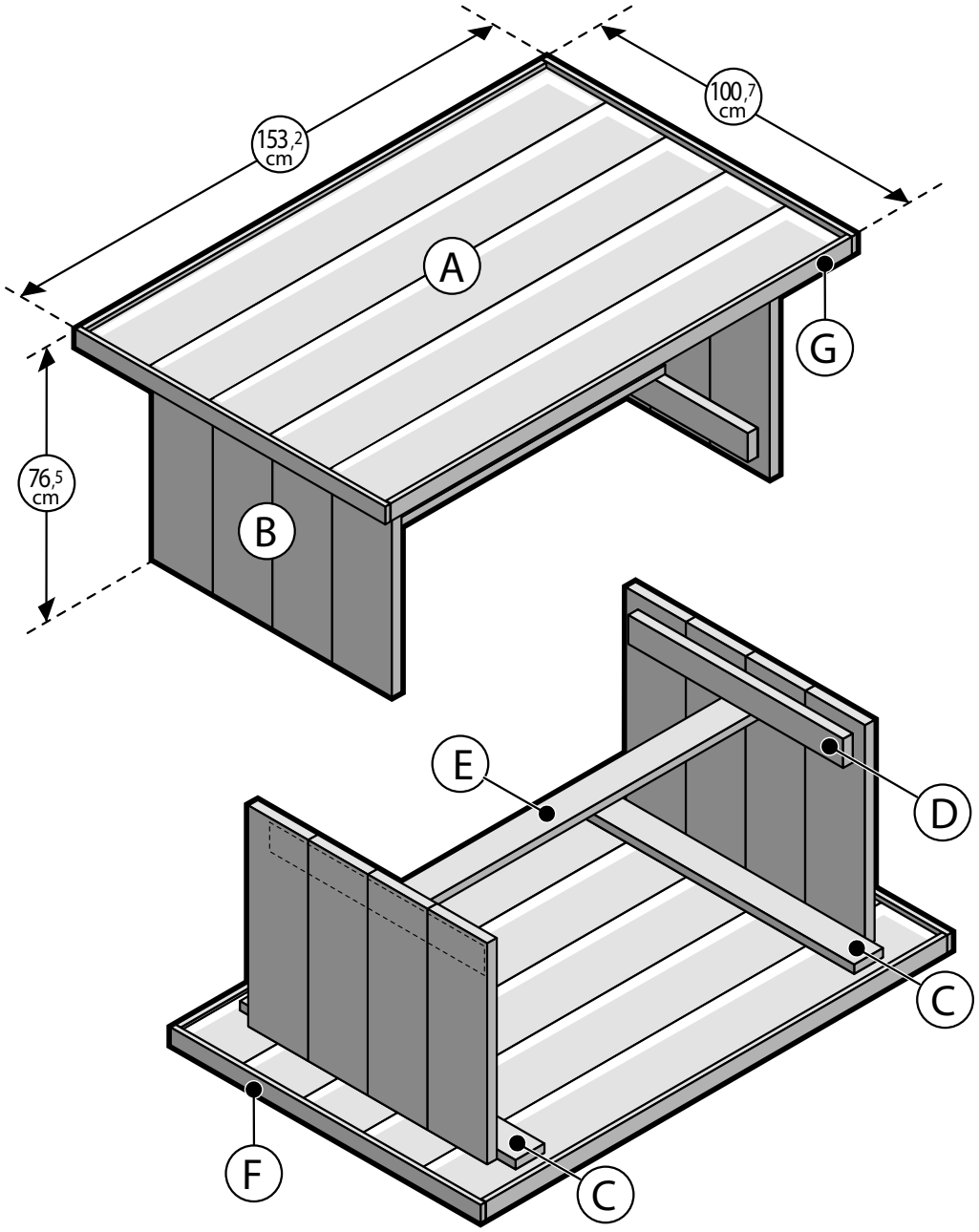

Tuintafel Boodschappenlijst			
Aantal	Materiaal	Afmeting	Lengte
7x	Steigerhout	30 x 195 mm	2500 mm
2x	Vurenhout	16 x 50 mm	2700 mm
30st	Spijkers koploos	30 mm	
±60st	Zelfborende schroef	5 x 50 mm	
1x	White wash verf 0,75 ltr		

Tuintafel Onderdelenlijst				
Item	Aantal	Materiaal	Afmeting	Lengte
A	5x	Steigerhout	30 x 195 mm	1500 mm
B	8x	Steigerhout	30 x 195 mm	720 mm
C	2x	Steigerhout	30 x 95 mm	900 mm
D	2x	Steigerhout	30 x 95 mm	700 mm
E	1x	Steigerhout	30 x 95 mm	1200 mm
F	2x	Vurenhout	16 x 50 mm	1007 mm
G	2x	Vurenhout	16 x 50 mm	1500 mm
	30st	Spijkers koploos	30 mm	
±	60x	Zelfborende schroef	5 x 50 mm	

1 Tafelblad

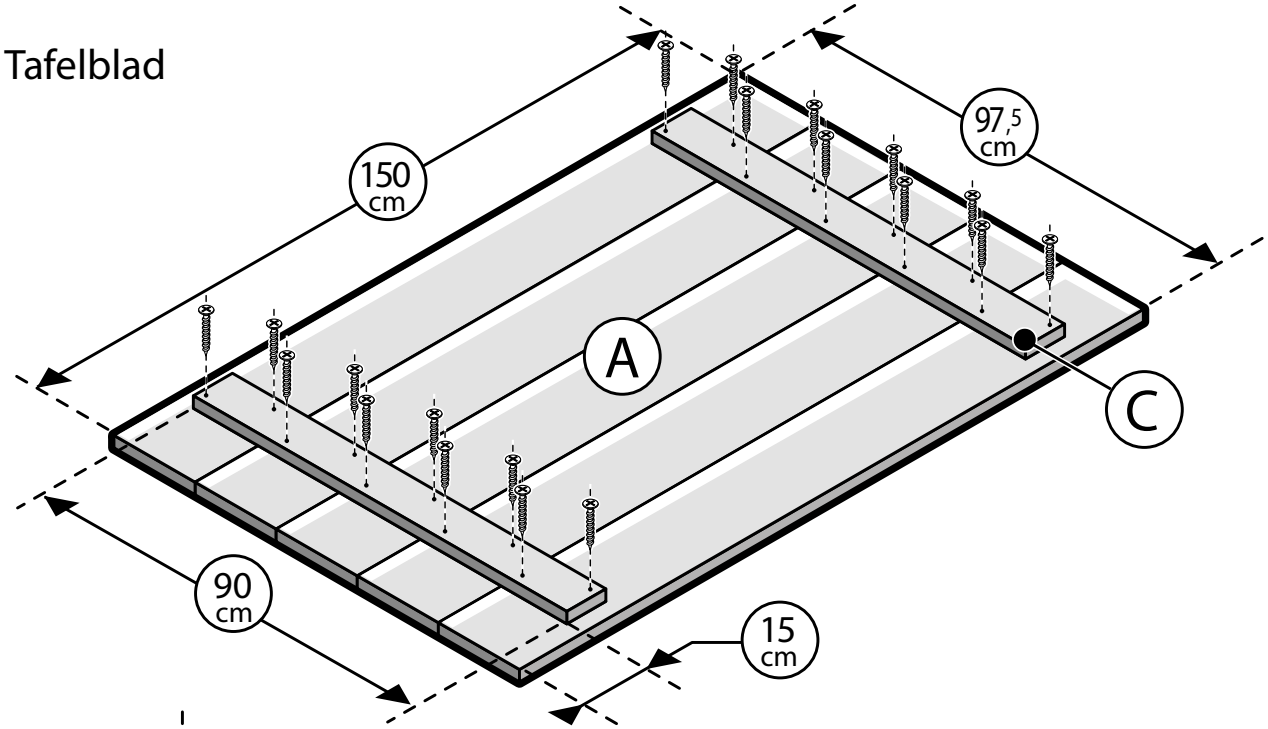

2

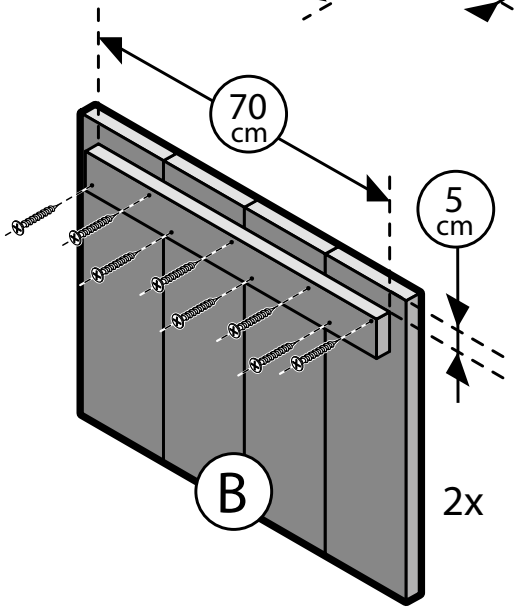

3

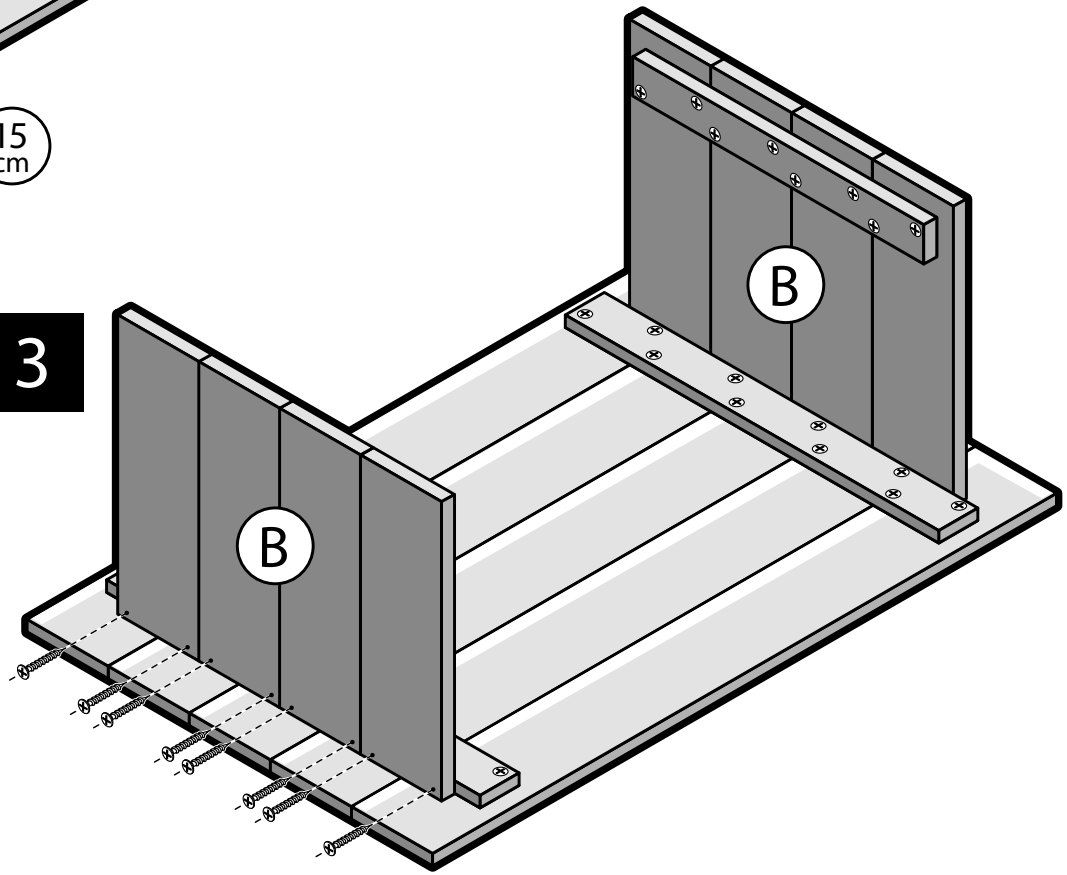

4

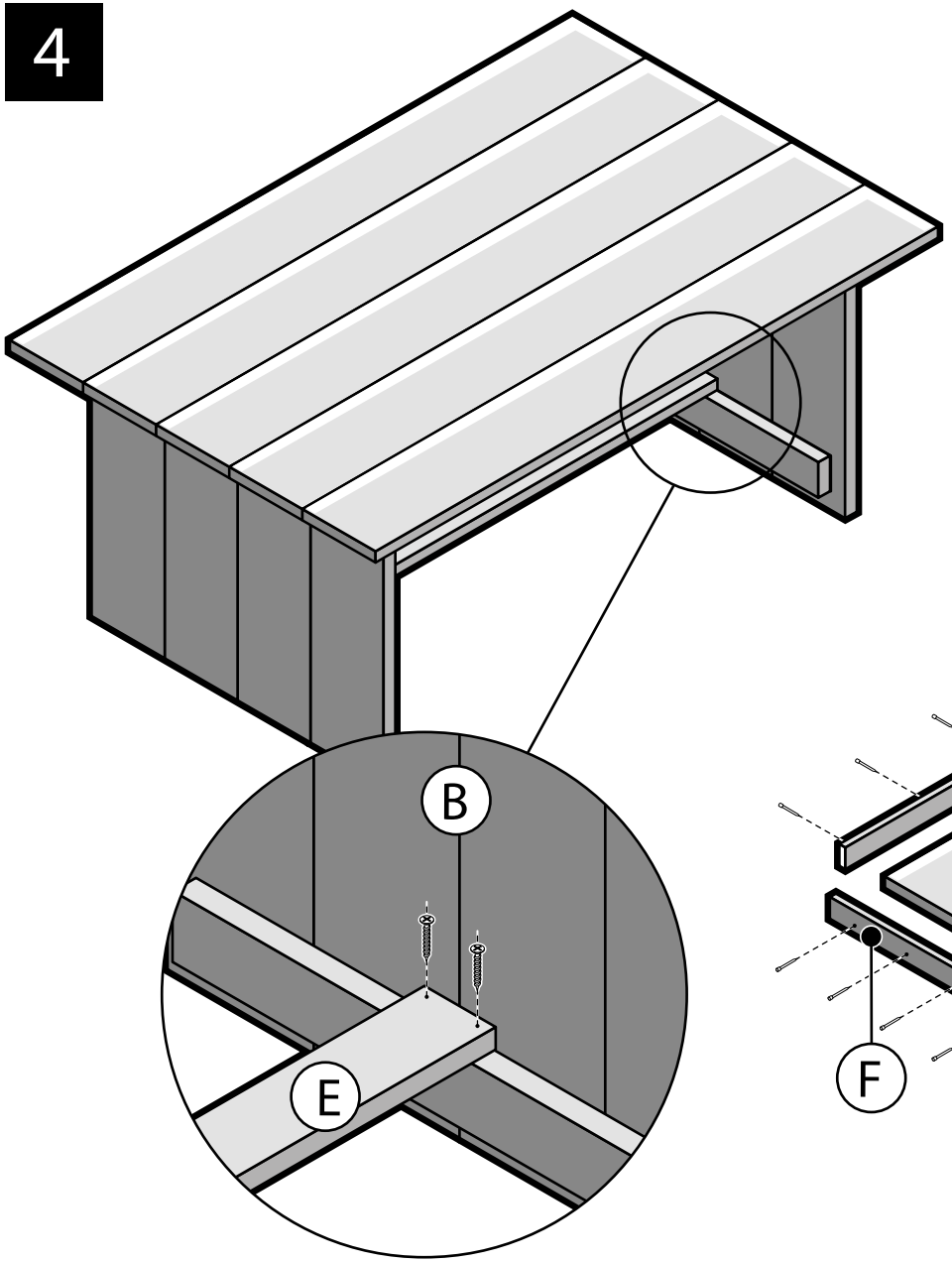
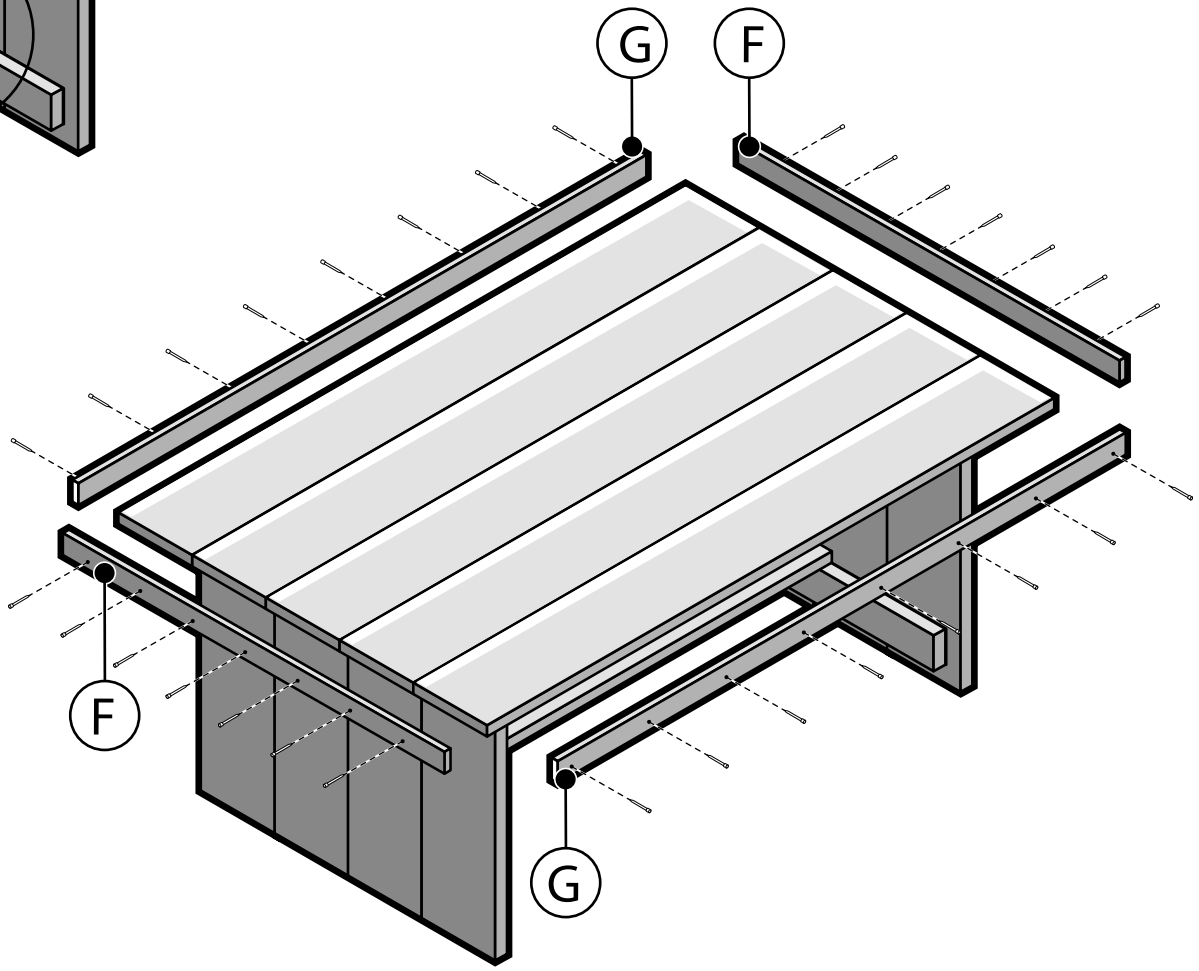
5