2023.04

Petit dôme (CSA)

EP-CN-AN1301

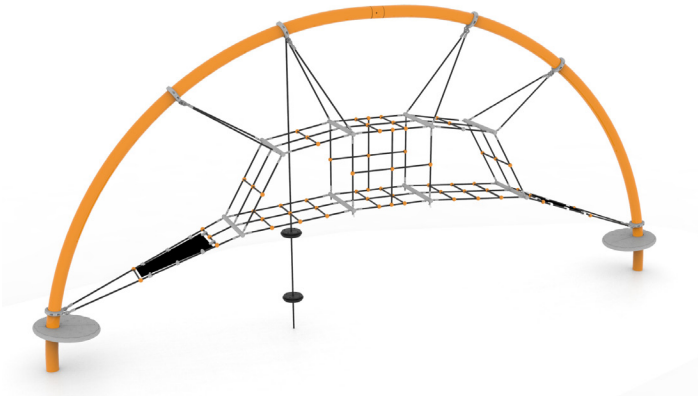

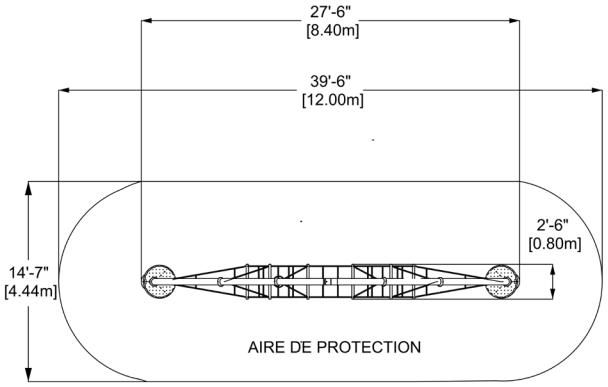

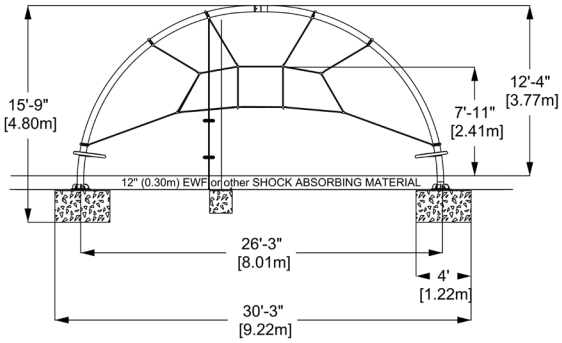

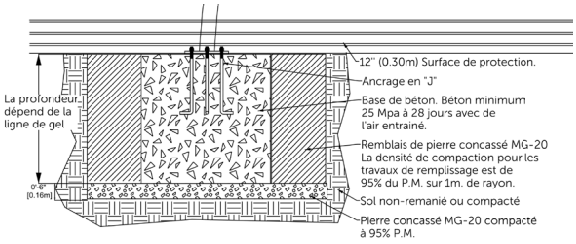

CARACTÉRISTIQUES

Groupe d'âge : 5-12 ans
Hauteur (structure) : 13'-5" (4.10m)
Hauteur de chute : 8' (2.40m)
Capacité : 20
Aire de protection : 39'-6" x 14'-7" (12m x 4.40m)

MATÉRIAUX

Structure : acier galvanisé recouvert d'une couche de peinture de poudre de polyester cuite;
Câbles : sept brins d'acier recouverts de nylon polyamide résistant aux rayons ultra-violets; diamètre de 0,8" (20mm);
Accessoires pour filet : plastique HDPE;
Mode d'assemblage : joints mécaniques; diamètre de 2" (51mm).
Tuyaux de raccordement : acier galvanisé recouvert d'une couche de peinture de poudre de polyester cuite;

TYPE D'ANCRAGE

Ancrage chimique ou ancrages en J dans du béton coulé.
Le remblais des fondations doit être fait de granulat MG-20 par couches successives n'excédant pas 300mm pour atteindre 95% du P.M
Le béton utilisé pour les fondations doit être minimum 25 Mpa a 28 jours avec de l'air entrainé. La profondeur des bases dépend de la ligne de gel. La profondeur minimale est de 36".
L'équipement est conçu pour être installé dans 12" (0.30m) de matériau résilient (EWF, caoutchouc ou sable).

VALEUR DE JEUX

Le Petit dôme est un jeu stimulant pour tous ses utilisateurs, qu'ils soient seuls ou en groupe. Il permet l'escalade, l'observation et l'échange, tout en favorisant la force et l'équilibre de l'enfant. Ce dôme devient ainsi un lieu de rassemblement, d'entraide et de développement des compétences motrices qui permet à ses utilisateurs de créer des itinéraires différents à chaque visite.

COULEURS DISPONIBLES - PEINTURE

Ral 1005	Ral 1014	Ral 1018	Ral 1019	Ral 1028	Ral 2011	Ral 3000
Ral 3022	Ral 3027	Ral 4001	Ral 4003	Ral 4006	Ral 5002	Ral 5012
Ral 5017	Ral 5021	Ral 6011	Ral 6018	Ral 6019	Ral 6026	Ral 6027
Ral 6033	Ral 7024	Ral 7035	Ral 8024	Ral 9003	Argent Mat	Noir

COULEURS DISPONIBLES - CÂBLES

Noir Bleu Vert Rouge