2024.03

Arbre à Basket 5 branches

EP-SKS-BT5000

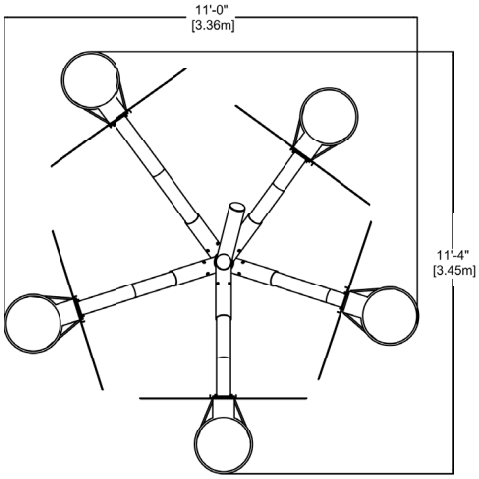

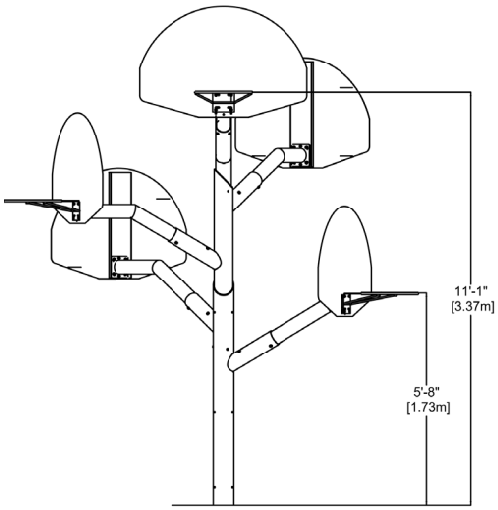

CARACTÉRISTIQUES

Groupe d'âge : 5 ans et plus

Hauteur (structure) : 12'-8" (3,9m), panier le plus bas à 5'-8' (1,73m) le panier le plus haut est à 11'-1" (3.37m)

MATÉRIAUX

Poteau : acier galvanisé recouvert d'une couche de peinture de poudre de polyester cuite résistante au rayons ultra-violets.

Panneaux : aluminium peint blanc.

Anneau : acier galvanisé peint orange, filet de nylon blanc.

TYPES D'ANCRAGE

Manchon dans le béton et assemblage mécanique.
La base de béton doit être de 4' x 4' x 4' (1.22m x 1.22m x 1.22m) et être renforcée d'une armature.

VALEUR DE JEUX

L'arbre à baskets est un équipement qui permet aux plus petits comme aux plus grands de jouer au basketball. Le panier le plus bas permet aux personnes en fauteuil roulant de prendre part au jeu.

DÉTAILS D'INSTALLATION

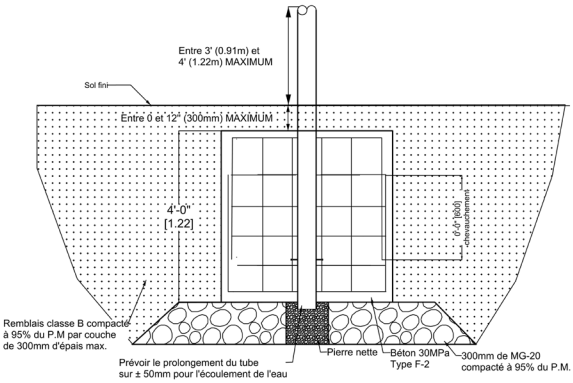

COULEURS DISPONIBLES - STRUCTURE

Ral 1005	Ral 1014	Ral 1018	Ral 1019	Ral 1028	Ral 2011	Ral 3000
Ral 3022	Ral 3027	Ral 4001	Ral 4003	Ral 4006	Ral 5002	Ral 5012
Ral 5017	Ral 5021	Ral 6011	Ral 6018	Ral 6019	Ral 6026	Ral 6027
Ral 6033	Ral 7024	Ral 7035	Ral 8024	Ral 9003	Argent Mat	Noir

COULEUR DISPONIBLE - PANNEAU BASKET

Blanc

COULEUR DISPONIBLE - ANNEAU BASKET

Orange