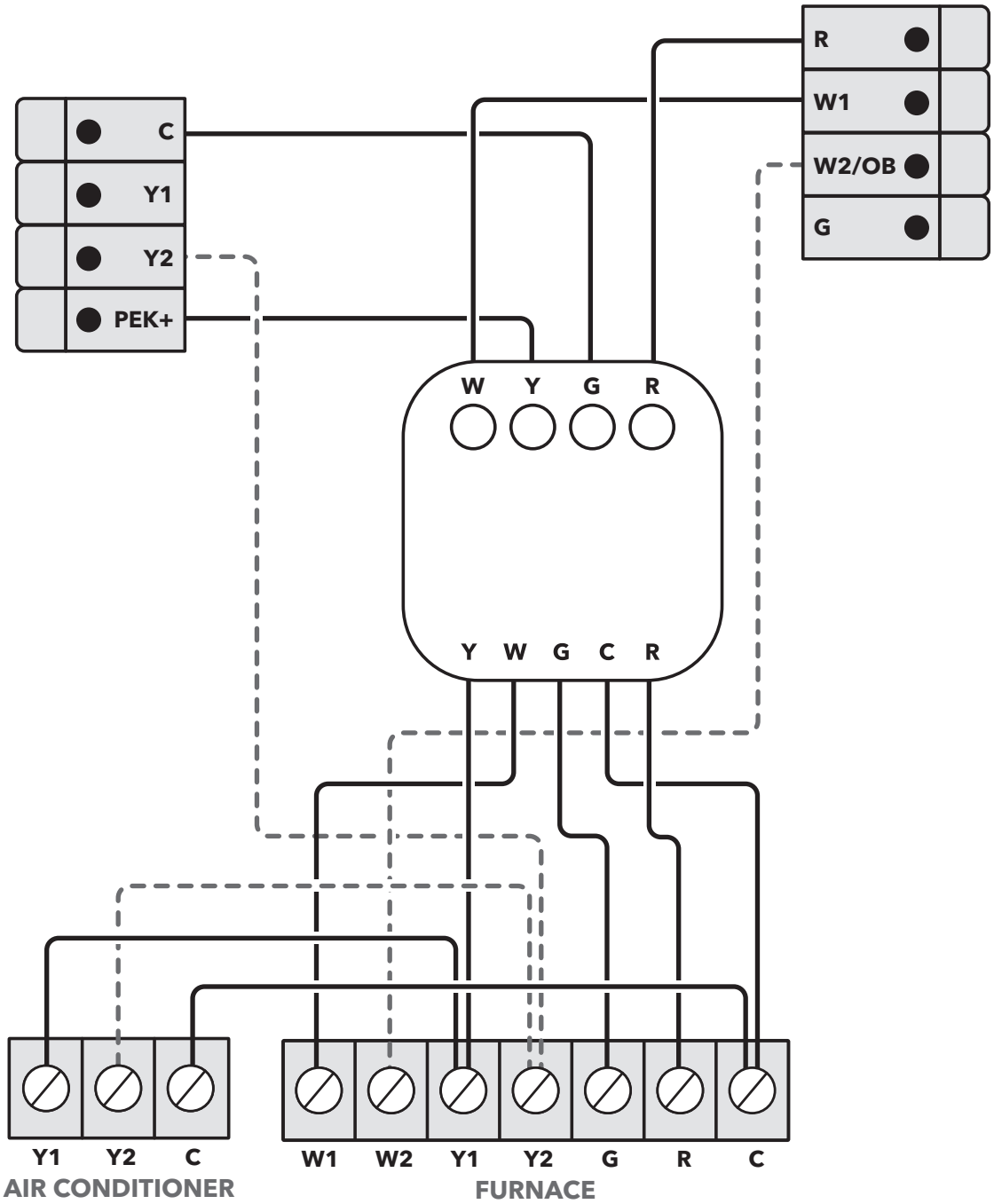
C
Y1
Y2
PEK+
R
W1
W2/OB
G
W Y G R
Y W G C R
Y1 Y2 C
AIR CONDITIONER
W1 W2 Y1 Y2 G R C
FURNACE