Montage- & Bedienungsanleitung

PLISSEE & DUETTE

Typ SVDR2 M3

Montageart 3 = Montage am Fensterrahmen

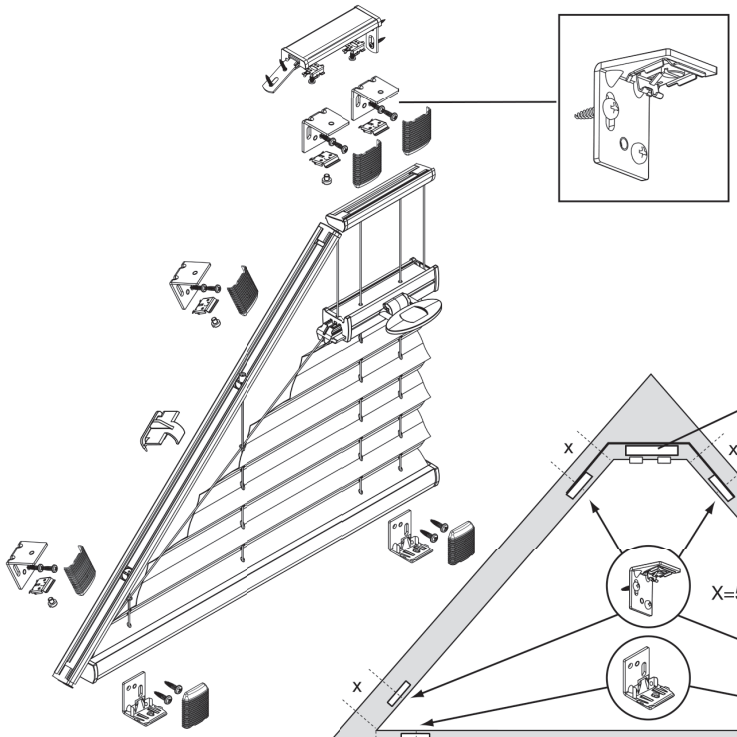

Anlagenbreite	Anzahl der Bauteile				
0 - 80 cm	2	variabel	variabel	1	1
81 - 115 cm	3	variabel	variabel	1	1
116 - 150 cm	4	variabel	variabel	1	1

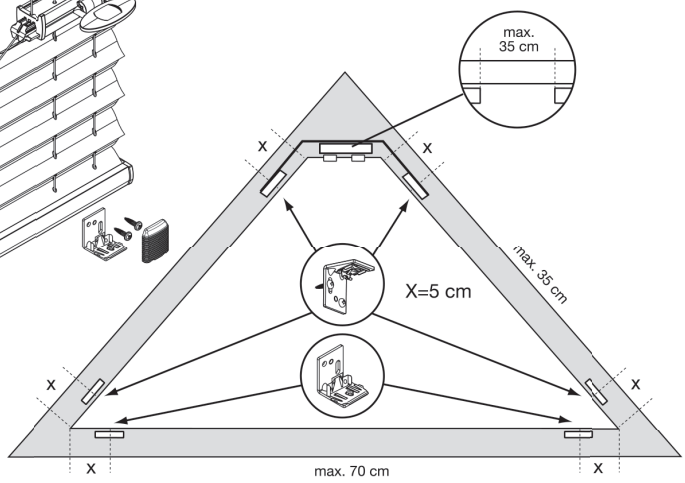

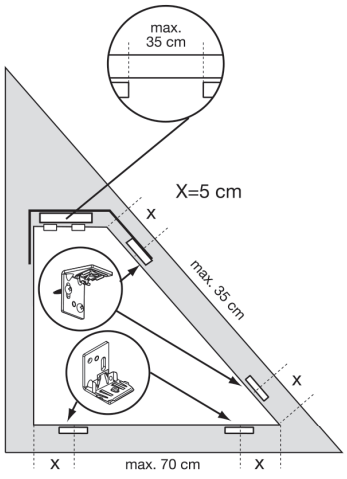

Biegsamer Winkel

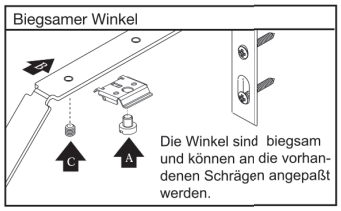

Trägermontage für schmale Fixschiene

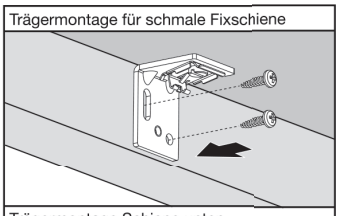

Trägermontage Schiene unten

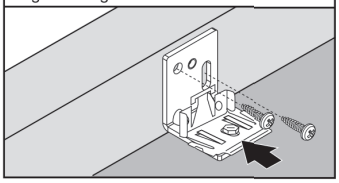

Aufbringung der Abdeckkappen

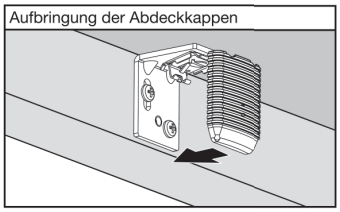

Reihenfolge Schienenmontage

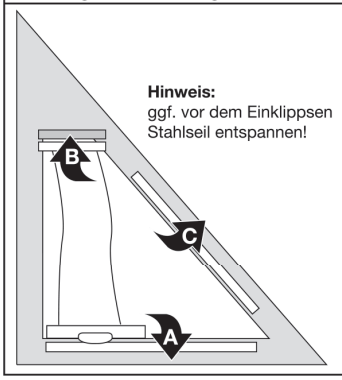

Hinweis:
ggf. vor dem Einklippsen Stahlseil entspannen!

Reihenfolge Schienen einklippsen

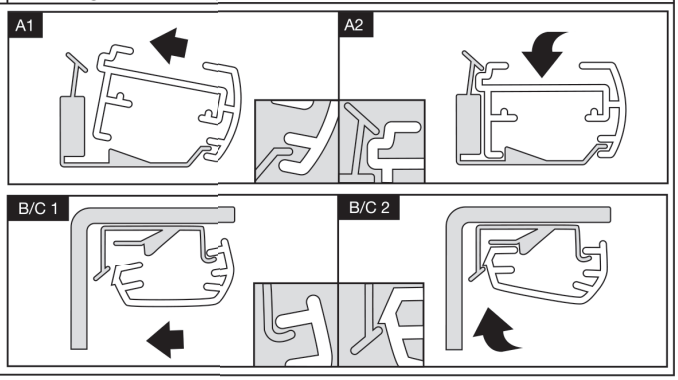

Stahlseilspannung

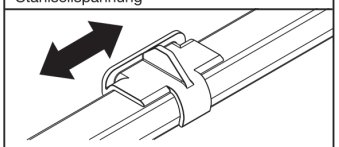

Nach rechts bzw. links schieben um Stahlseil zu spannen bzw. entspannen

Bedienung
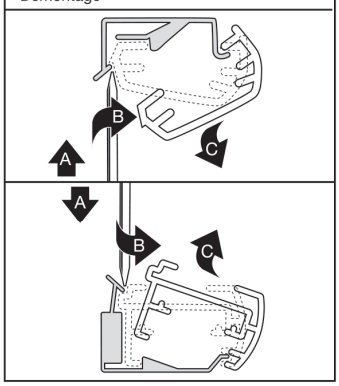
Demontage