Montage- & Bedienungsanleitung

PLISSEE & DUETTE

Typ PLVOU MU

Montageart U = Montage abgehängt unter den Sparren

1

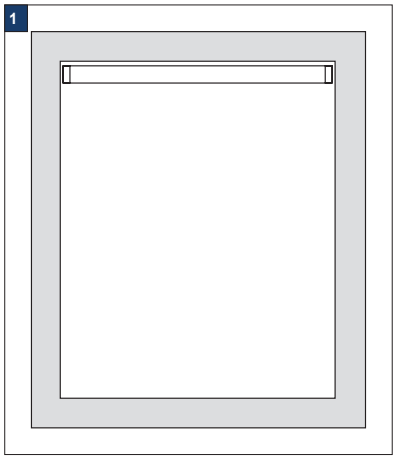

Montagevorbereitung

1A

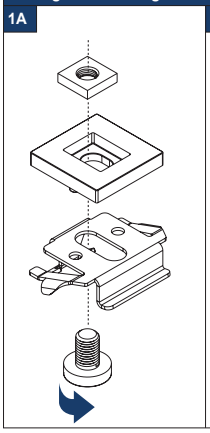

1B

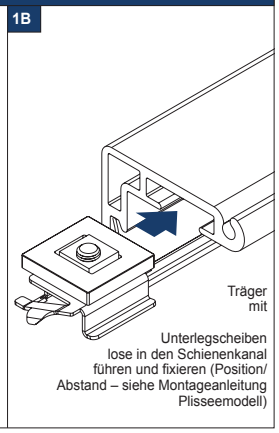

Winkel mit Schienenkanal verbinden

2

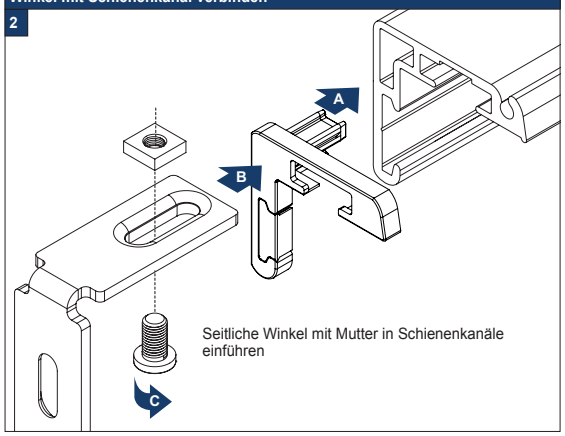

Winkel einpassen

3

Winkel fixieren

4

Montageprofil befestigen

5

Modell in die Träger einklippsen

6

Siehe Montageanleitung des Plisseemodells