Notche 2

LNO2001

Borne lumineuse basse - 5,1 W

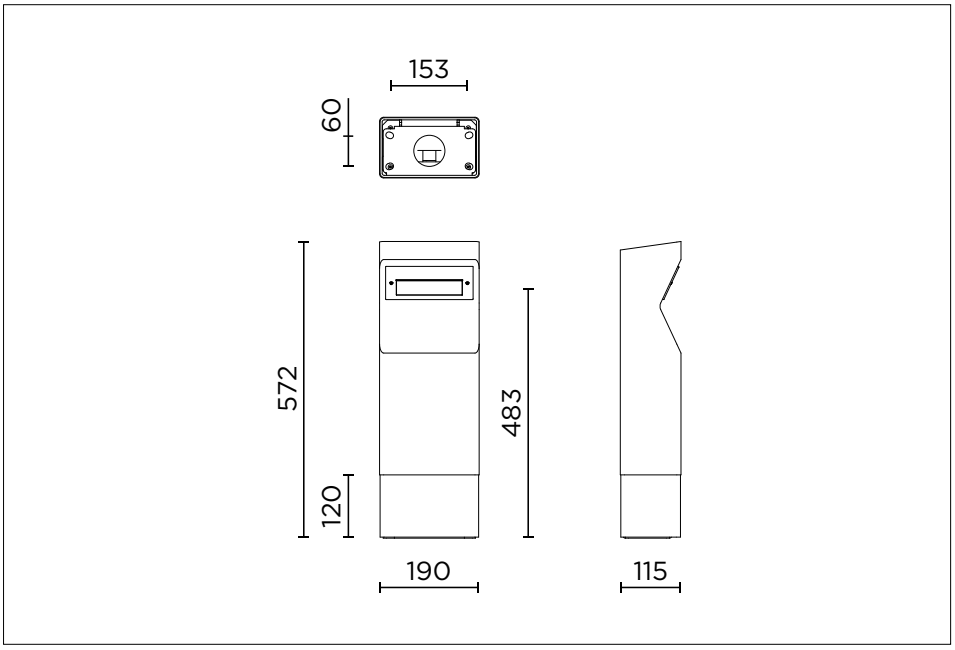

Descriptif technique
Borne lumineuse rectangulaire en bois massif Accoya® issu de forêts gérées durablement (FSC).
Accoya de qualité A1, résistance à la flexion C22. Classe d'emploi 4 selon EN 335, classe de durabilité 1 selon EN 350. Bois modifié par procédé d'acétylation et certifié Cradle-to-Cradle Gold.
Procédé de lasure en quatre étapes, lasures phase aqueuse.
Tenue de la lasure > 10 ans.
Classe de réaction au feu EUROCLASS D-s2, d0 selon la norme EN 13501-1. Classe B-s1, d0 sur demande avec traitement retardateur de feu.
Embase en acier inoxydable, thermolaquage poudre polyester.
Protection atmosphère saline sur demande.

Dimensions : H 0,57 m • 190 × 115 mm
Poids: 10 kg

Système optique efficace avec diffusion asymétrique.
Luminaire fabriqué en fonderie d'aluminium, aluminium et acier inoxydable. Technologie de revêtement BEGA Tricoat®. Verre de sécurité à structure optique. Joint silicone.
BEGA Ultimate Driver® • BEGA Thermal Switch®
Câble de raccordement 5G 1,5 mm².
Classe de protection I (classe II sur demande)
Sigle de sécurité CE Sigle de conformité
Degré de protection IP 65
Résistance aux chocs mécaniques IK08

Données sur la lumière
Puissance raccordée : 5,1 W
Température d'ambiance : $t_{a\,max}$ = 40°C
Garantie de réapprovisionnement des modules LED pendant 20 ans.
✓ Conforme à l'arrêté « nuisances lumineuses « du 27 décembre 2018

Tableau des flux lumineux

3000 K	code + .K3	277 lm	54,3 lm/W	CRI>80
2700 K	code + .K27	267 lm	52,4 lm/W	CRI>80
2200 K	code + .K22	201 lm	39,4 lm/W	CRI>80
PC-Ambre	code + .K18	281 lm	54,9 lm/W	CRI>80

*BugSaver sur demande

Composantes du flux lumineux
Flux lumineux dans la moitié supérieure : 2,1%
Flux lumineux dans la moitié inférieure : 97,9%
Classement BUG selon IES TM-15-07 : 0 – 1 – 0
Code de flux CEN selon EN 13032-2 :
13 – 50 – 85 – 100 – 0 – 3 – 29 – 2

Durée de vie
La durée de vie du produit estimée est supérieure à 25 ans.
Le bois Accoya® offre une garantie de 25 ans en contact avec le sol ou l'eau douce et de 50 ans en usage hors sol.

Source :
Température de référence t_a = 25 °C
Bloc d'alimentation LED : > 50.000 h
Module LED : 143.000 h (L 80 B 50)
Température ambiante max. t_a = 40 °C (100 %)
Bloc d'alimentation LED : 50.000 h
Module LED : 58.000 h (L 80 B 50)
87.000 h (L 70 B 50)

Entretien et maintenance
Afin de maintenir les performances et l'esthétique des produits, il est conseillé de planifier une maintenance périodique tous les 15 ans (10 ans sur des sites exposés front de mer) en renouvelant le vernis de finition (protocole de rafraîchissement).
Cette opération ne nécessite pas d'expertise particulière ni de dépose des produits. AUBRILAM vous accompagne dans cette démarche en fournissant les produits d'application, le protocole de mise en oeuvre et met à disposition son réseau partenaire certifié AUBRILAMCare.
Il est conseillé de nettoyer régulièrement les surfaces métalliques avec de l'eau savonneuse. Veillez à utiliser des produits non-agressifs. N'utilisez en aucun cas de produits corrosifs ni de tampons à récurer. Une fois par an, vérifiez l'absence de trace d'oxydation sur les parties métalliques.

Installation
Taille de la platine : 178 × 94,5 mm
Entraxes de fixation : 153 × 60 mm
Trou de fixation : 12 × 15 mm

Fixation par 4 goujons d'ancrage M10 × 120 mm, fournis uniquement sur demande. Autre type de fixation sur consultation.

Accessoires
DAC1004 : pose sur sol fini
DAC1005 : pose sur massif béton

Personnalisation
Possibilités de personnalisation sur demande.

Finition
Finition présentée en bois Brume et métal Graphite, **code +.W01. M01.K3**. Finition au choix parmi les teintes standards du nuancier AUBRILAM. Autres teintes sur consultation.

Bois

Brume **code+.W01**	Tonnelier **code+.W02**	Pin Tyrol **code+.W03**	Châtaignier **code+.W04**
Chêne de Ferrare **code+.W05**	Basalte **code+.W06**	Météore **code+.W07**	Origine **code+.W08**
Alizé **code+.W09**	La Mer **code+.W10**	Terre d'Ombre **code+.W11**	

Métal

Graphite **code+.M01**	Argent **code+.M02**	RAL 7006 mat fine texture **code+.M03**	Gris 2900 sablé **code+.M04**
Noir 2100 sablé **code+.M05**	Noir 2200 sablé **code+.M06**	Rouille aléatoire **code+.M50**	Vernis Cristal **code+.M51**

Lumière

3 000K **code+.K3**	2 700K **code+.K27**	2 200K **code+.K22**	1 800K **code+.K18**