Renault ZOE

Førerhåndbok

RENAULT

Velkommen til din nye elbil

Denne førerhåndboken inneholder informasjonen som er nødvendig:
– for å gjøre deg kjent med kjøretøyet, for å bruke det på best mulig måte og for å dra nytte av alle funksjonene og tekniske komponentene det har.
– for å sikre at det alltid gir best ytelse ved å følge de enkle, men omfattende rådene om regelmessig vedlikehold.
– for å hjelpe deg med å håndtere små feil raskt uten at det krever en spesialist.
Det kan være lurt å bruke noen minutter på å lese denne håndboken for å gjøre deg kjent med informasjonen og retningslinjene den inneholder, om kjøretøyet, funksjonene og nye egenskaper. Hvis noe fortsatt skulle være uklart, er våre nettverksteknikere klare til å hjelpe deg og gi deg mer informasjon.

Du finner følgende symboler for å hjelpe deg:

og Disse vises i kjøretøyet og viser at du bør se i håndboken for å finne detaljert informasjon og/eller begrensninger til operasjoner i henhold til kjøretøyets utstyr.

➥ ett eller annet sted i instruksjonsboken betyr en overgang til en side.

noen steder i håndboken viser advarsel, fare eller sikkerhetsanbefaling.

Beskrivelsen av modellene gitt i denne håndboken er basert på de tekniske spesifikasjonene da den ble skrevet. **Håndboken dekker alt som angår utstyret** (både standard og ekstra) **som er tilgjengelig for disse modellene. I hvilken grad dette er montert på kjøretøyet ditt, avhenger av modell, hvilke alternativer som er valgt og i hvilket land kjøretøyet er solgt. Denne håndboken kan også inneholde informasjon om utstyr som introduseres senere i modellåret. Diagrammene i instruksjonsboken er vist som eksempler.**

Nyt ditt nye kjøretøy.

Oversatt fra fransk. Kopiering eller oversetting, delvis eller helt, er ikke tillatt med mindre det er innhentet skriftlig forhåndstillatelse fra bilprodusenten.

UTVENDIG

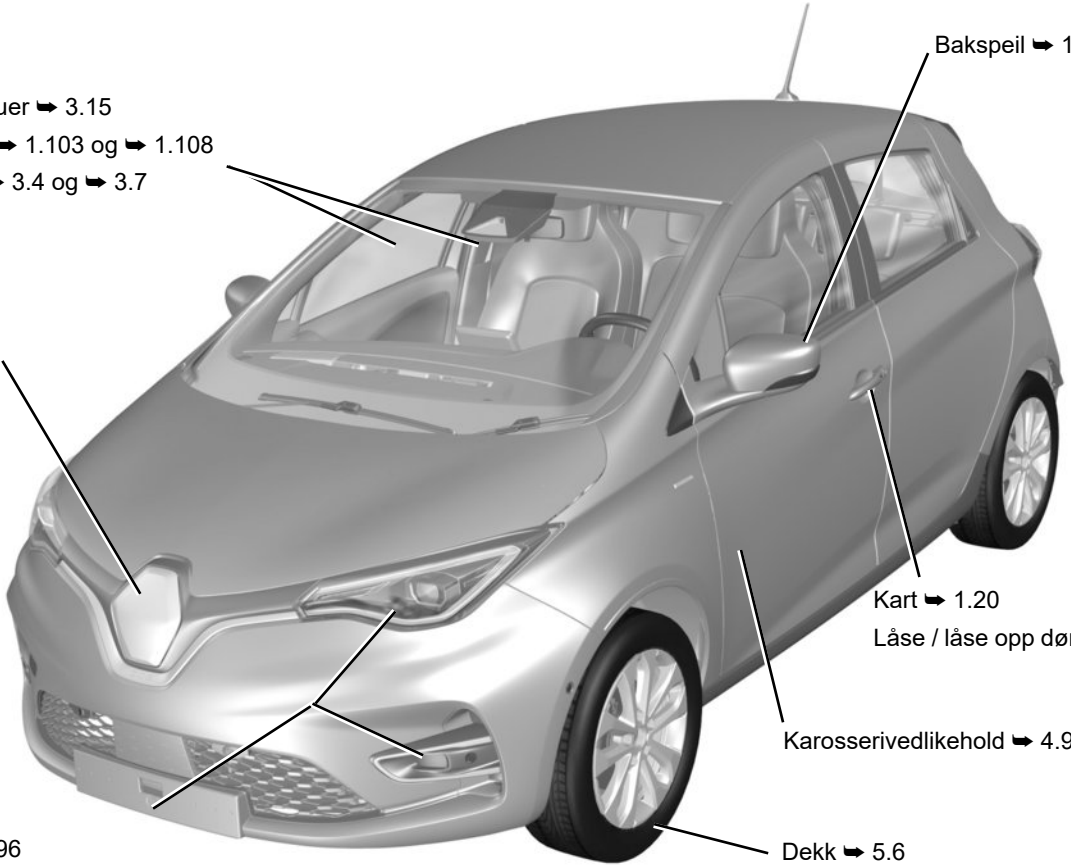

Bakspeil ➥ 1.67

Elektriske vinduer ➥ 3.15
Vindusviskere ➥ 1.103 og ➥ 1.108
Duggfjerning ➥ 3.4 og ➥ 3.7

Lading ➥ 1.8

Kart ➥ 1.20
Låse / låse opp dørene ➥ 1.30

Karosserivedlikehold ➥ 4.9

Lys: Bruk ➥ 1.96
Lys: Skifte ➥ 5.10

Dekk ➥ 5.6

KUPÉ

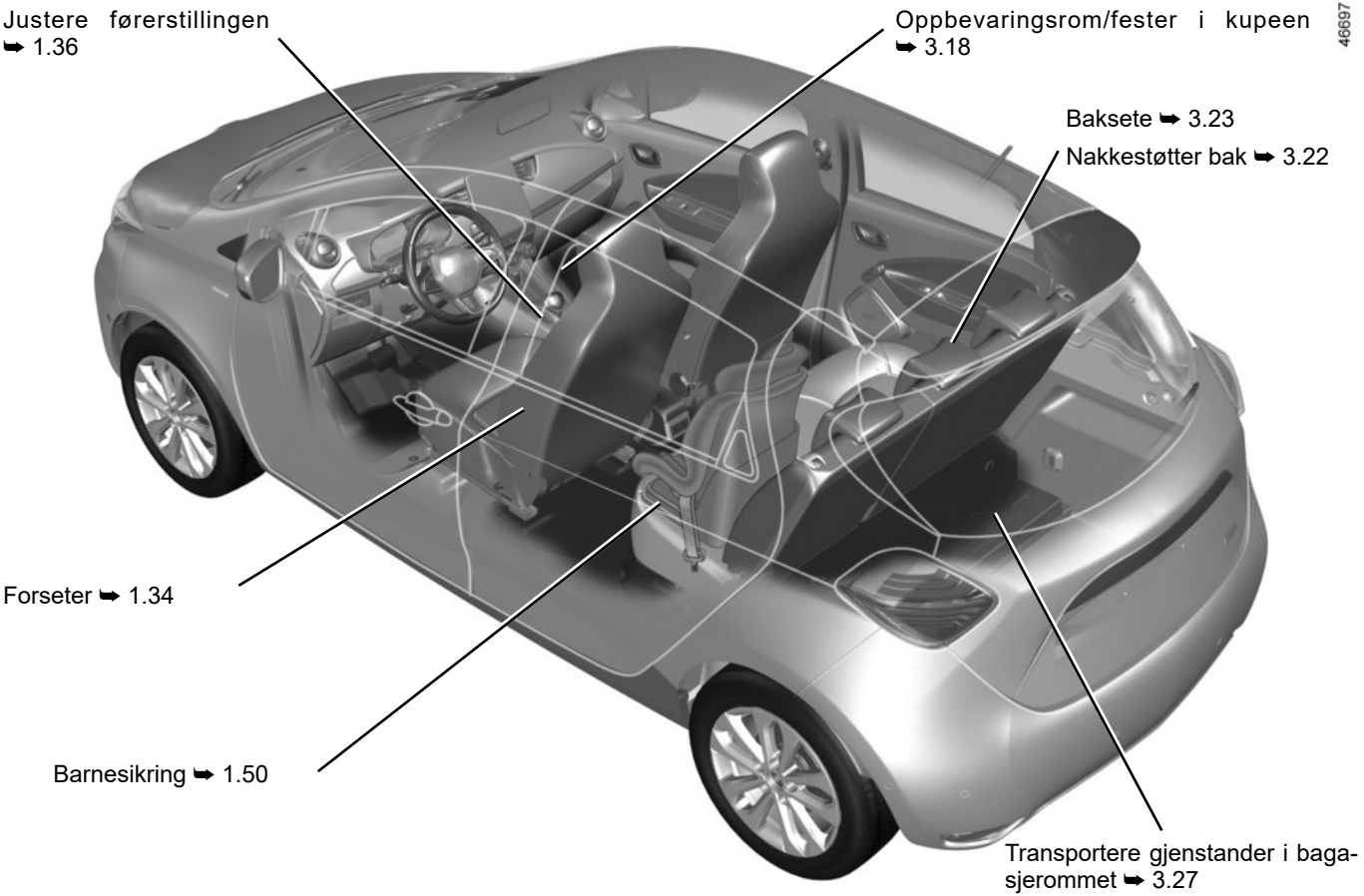
Justere førerstillingen ➥ 1.36
Oppbevaringsrom/fester i kupeen ➥ 3.18
46697
Baksete ➥ 3.23
Nakkestøtter bak ➥ 3.22
Forseter ➥ 1.34
Barnesikring ➥ 1.50
Transportere gjenstander i bagasjerommet ➥ 3.27

FØRERSETE

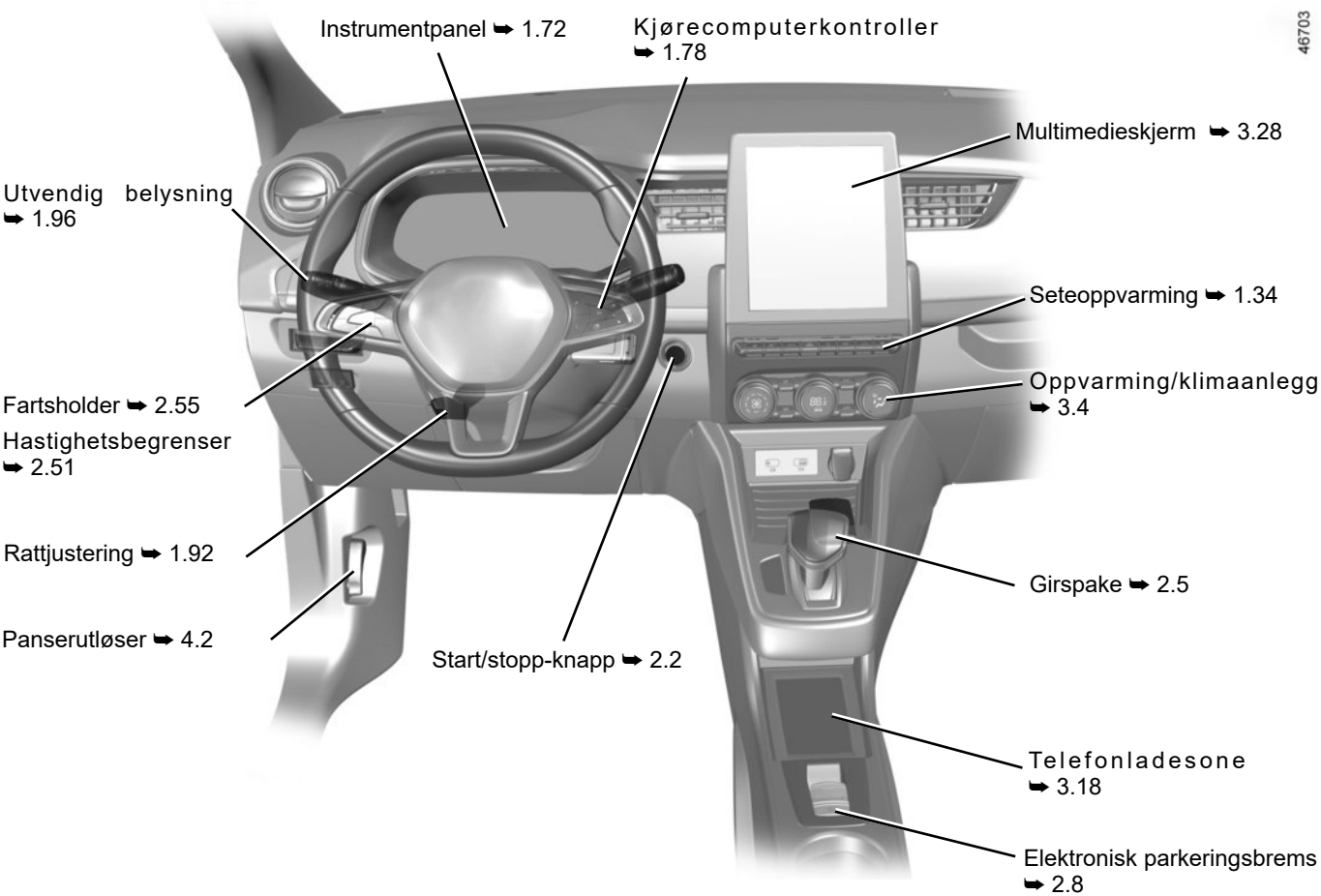
46703
Instrumentpanel ➥ 1.72
Kjørecomputerkontroller ➥ 1.78
Multimedieskjerm ➥ 3.28
Utvendig belysning ➥ 1.96
Seteoppvarming ➥ 1.34
Oppvarming/klimaanlegg ➥ 3.4
Fartsholder ➥ 2.55
Hastighetsbegrenser ➥ 2.51
Rattjustering ➥ 1.92
Girspake ➥ 2.5
Panserutløser ➥ 4.2
Start/stopp-knapp ➥ 2.2
Telefonladesone ➥ 3.18
Elektronisk parkeringsbrems ➥ 2.8

FØRERHJELPEMIDLER

46890

ABS (blokkeringsfrie bremser)

ESC (elektronisk stabilitetssystem)

Bremsehjelp

Bakkestartassistent

➥ 2.28

Varsling ved skifte av kjørefelt ➥ 2.33

Kjørefeltassistent ➥ 2.37

Aktiv nødbrems ➥ 2.21

Blindsonevarsling ➥ 2.42

Dekktrykkovervåkingssystem ➥ 2.18

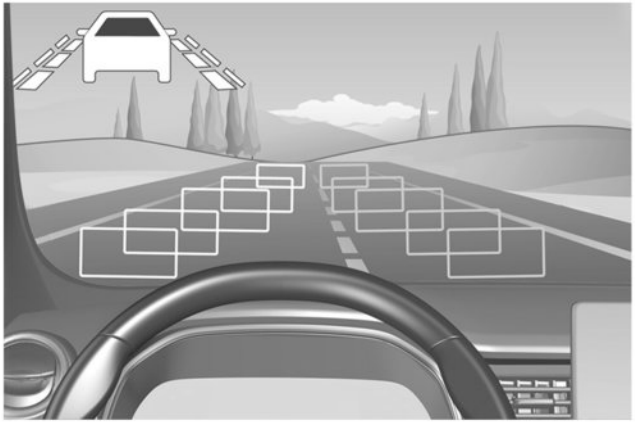

Hastighetsbegrenser ➥ 2.51

Fartsholder ➥ 2.55

Registrering av veiskilt ➥ 2.47

Parkeringsassistent ➥ 2.61

Ryggekamera ➥ 2.65

Parkeringshjelp ➥ 2.67

46870

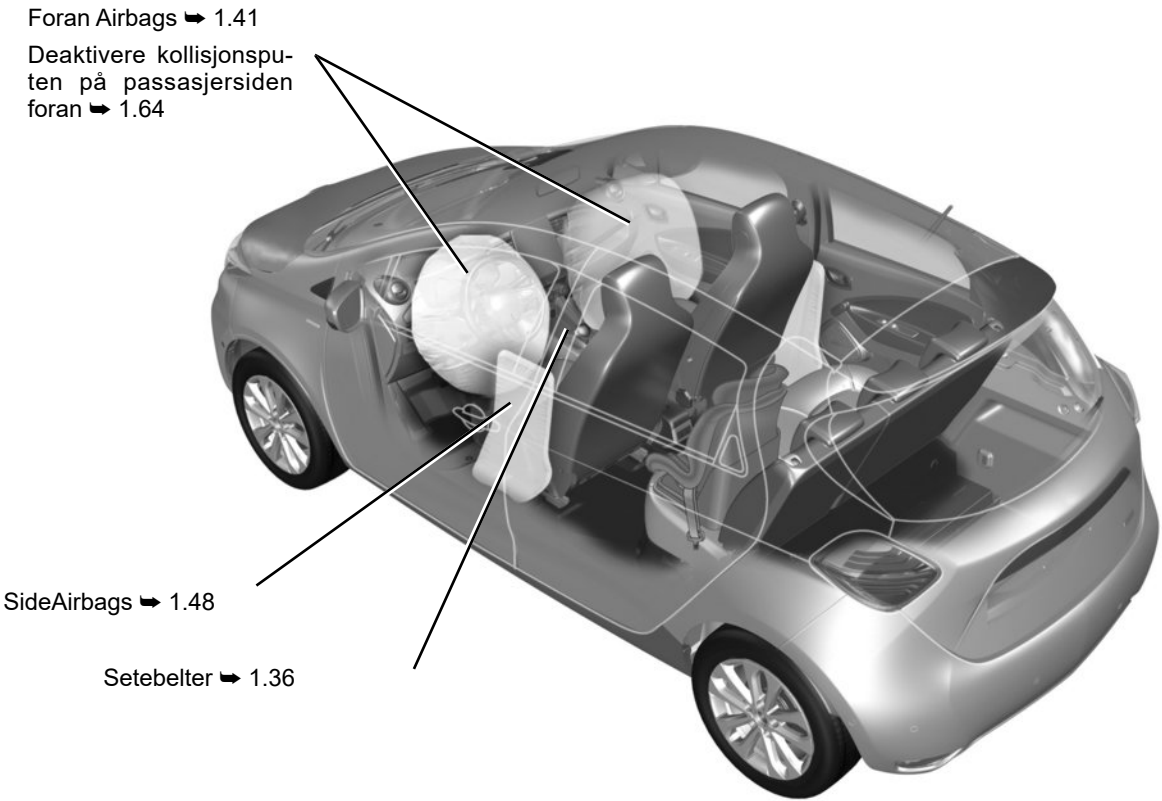
Foran Airbags ➥ 1.41
Deaktivere kollisjonsputen på passasjersiden foran ➥ 1.64
SideAirbags ➥ 1.48
Setebelter ➥ 1.36

IDENTIFISERING AV KJØRETØY – ETIKETTER

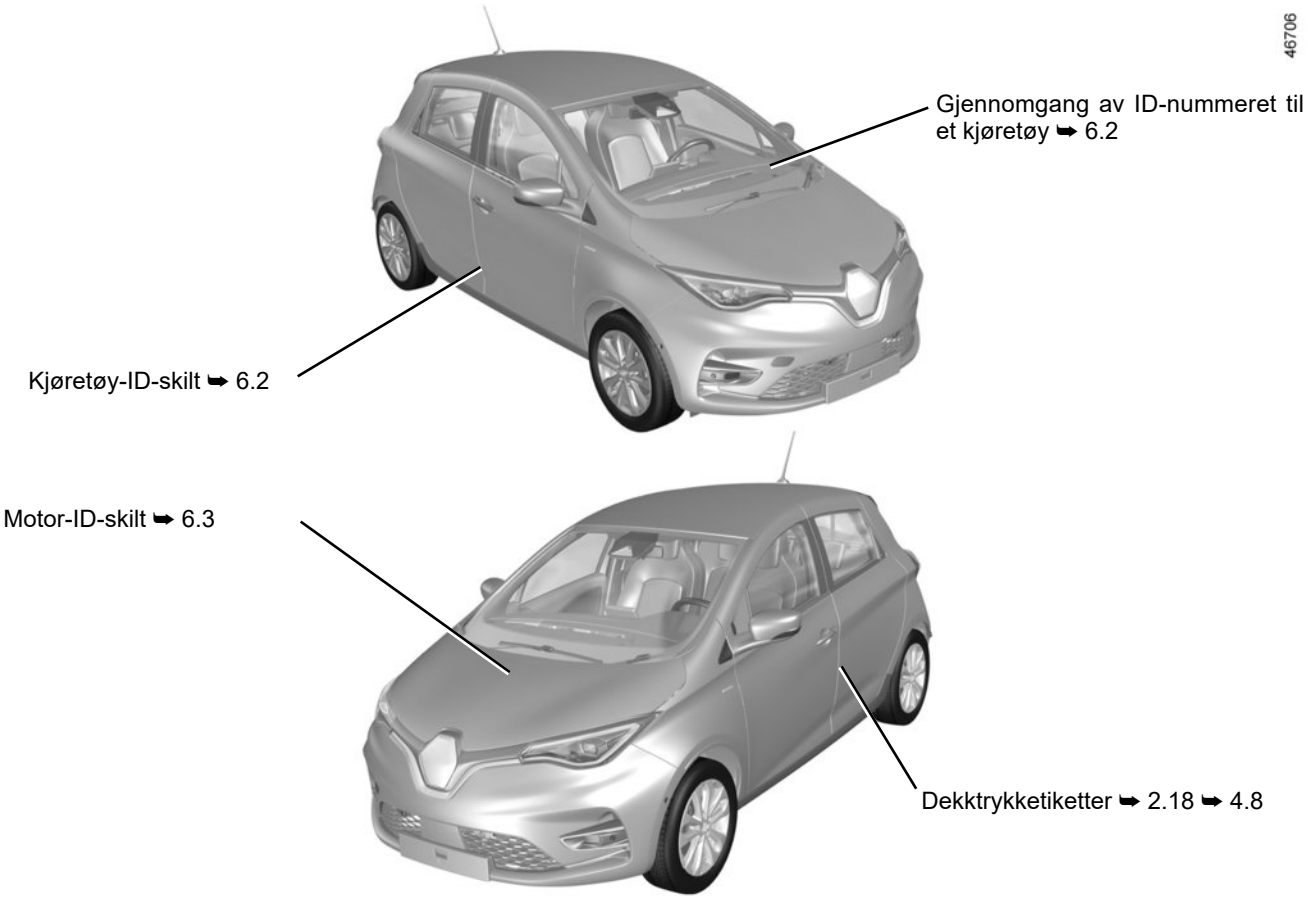

MOTORROMMET (rutinemessig vedlikehold)

44661

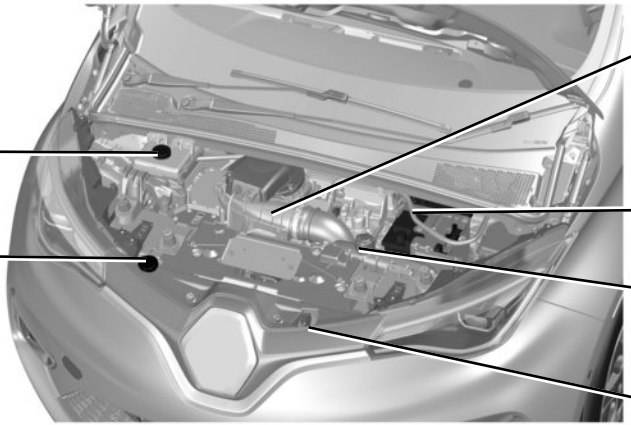

400 V elektriske kretser ➥ 1.2

Bremsevæske ➥ 4.4

Batteri ➥ 4.6

Vindusspylervæske ➥ 4.4

Kjølevæskenivå ➥ 4.4

Slik åpner du panseret ➥ 4.2

HJELP VED MOTORSTANS

46898

Skifte vindusviskerblad(er) ➥ 5.21

Skifte pærer i front-lykten ➥ 5.10

Tauepunkt foran ➥ 5.23

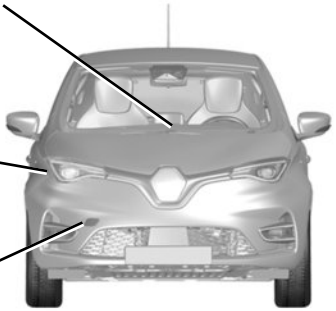

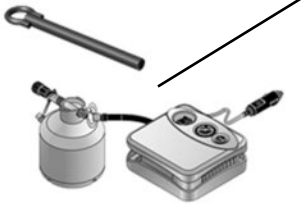

Punktering ➥ 5.3

Verktøy ➥ 5.2

Skifte viskerbladet på bakruten ➥ 5.21

Skifte pærer i baklyset ➥ 5.11

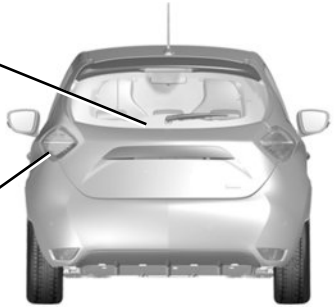

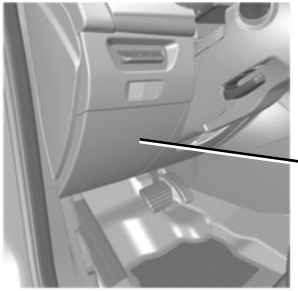

Sikringer ➥ 5.17

0.10

I N N H O L D

	Deler
Bli kjent med kjøretøyet	1
Kjøre	2
Komfort	3
Vedlikehold	4
Praktisk råd	5
Tekniske spesifikasjoner	6
Alfabetisk indeks	7

0.12

Del 1: Bli kjent med kjøretøyet

Elbil: Introduksjon 1.2
Viktige anbefalinger 1.7
Elbil: Lading 1.8
programmering 1.18
Kort: Generell informasjon 1.20
Dører 1.28
Låse, låse opp åpneelementene 1.31
Automatisk låsing under kjøring 1.33
Forsete 1.34
Setebelter 1.36
Ekstra sikkerhetsutstyr i barnesetene 1.41
For baksetene 1.47
side-kollisjonspute 1.48
Barnesikring: Generell informasjon 1.50
Velge barnesetefeste 1.53
feste et barnesete 1.56
Deaktivere, aktivere kollisjonsputen på passasjersiden foran 1.64
Bakspeil 1.67
Førersetet 1.68
Varsellamper 1.72
Display og indikatorer 1.75
Kjørecomputer 1.78
Tilpasningsmeny for kjøretøyinnstillinger 1.87
Klokke og utetemperatur 1.90
Ratt/servostyring 1.92
Lyd- og lyssignaler 1.94
Fotgjengerhorn 1.95
Utvendige lys og signaler 1.96
Justering av hovedlyktene 1.102
Spylere, viskere 1.103

ELBIL: introduksjon (1/5)

47301

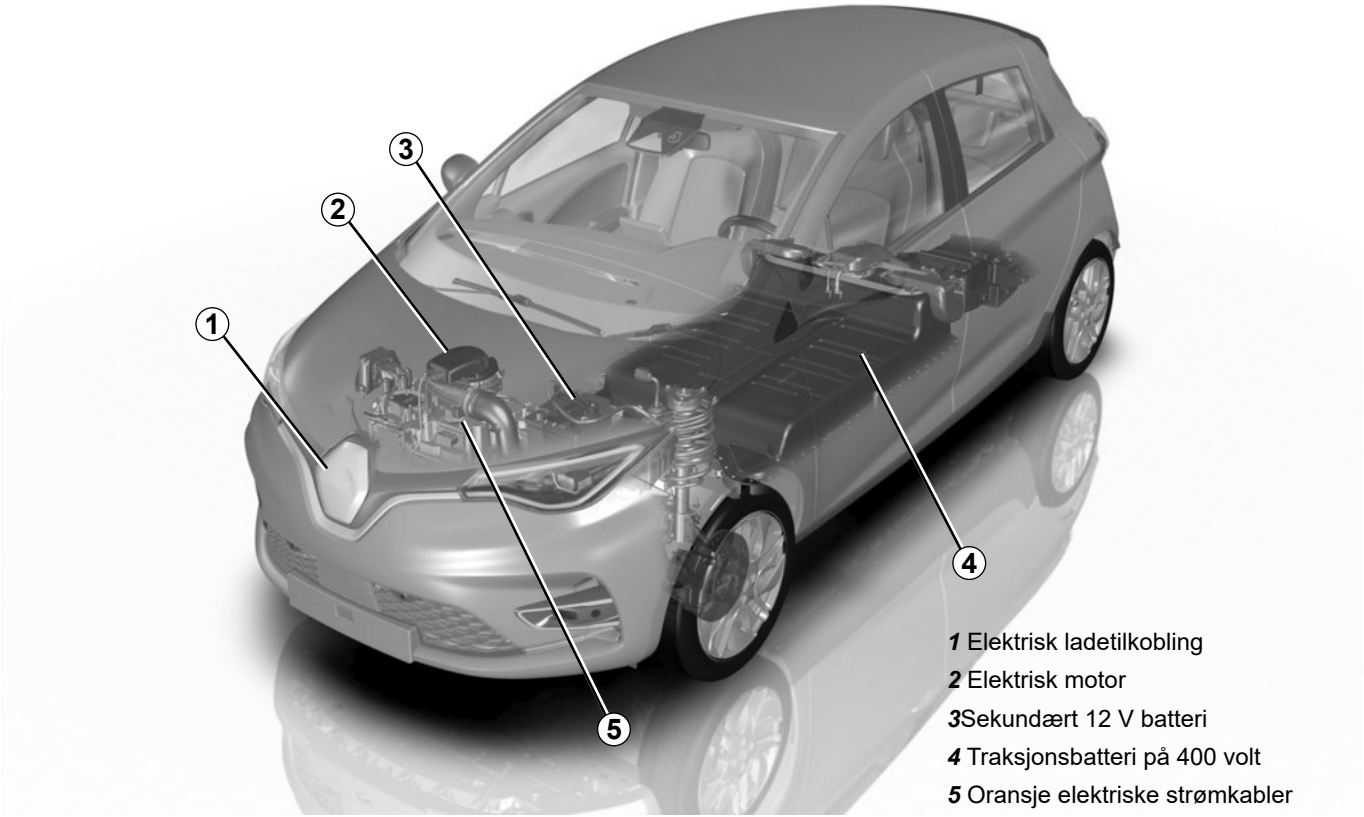

1 Elektrisk ladetilkobling

2 Elektrisk motor

3Sekundært 12 V batteri

4 Traksjonsbatteri på 400 volt

5 Oransje elektriske strømkabler

ELBIL: introduksjon (2/5)

Elbiler har spesielle funksjoner, men betjenes på samme måte som tradisjonelle kjøretøy.

Den største forskjellen i elbiler er den eksklusive bruken av elektrisk strøm i stedet for drivstoff, som brukes i tradisjonelle kjøretøy.

Vi anbefaler derfor at du leser disse instruksjonene som beskriver elbilen, nøye.

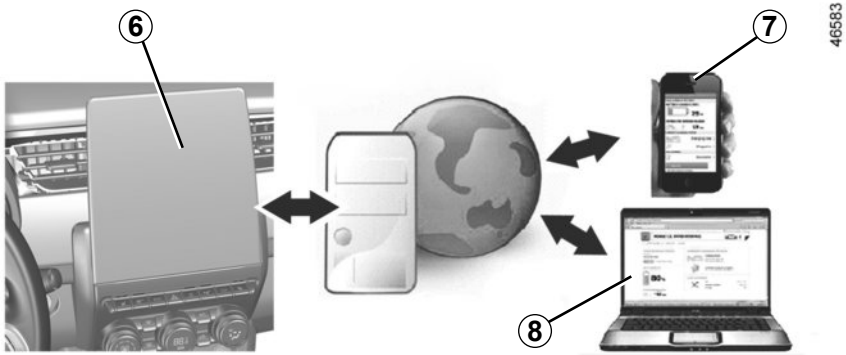

Tilkoblede tjenester
(kjøretøyavhengig)

Elbilen har tilkoblede tjenester som gir informasjon og/eller styrer:

– kjøretøyets ladestatus;
– ladeprogrammering for traksjonsbatteriet, basert på bestemte valg som er tilgjengelige;
– ...

Du får tilgang til disse tjenestene med:

– digitale enheter (mobiltelefoner ***7***, datamaskinen ***8*** osv.)
– multimedieskjerm ***6***.

Se instruksjonene for multimedieutstyret eller kontakt en godkjent forhandler for mer informasjon.

Du kan abonnere på en tilkoblet tjeneste eller utvide den når som helst ved å kontakte en autorisert forhandler.

Batterier

Elbilen har to typer batterier:

– et 400 V traksjonsbatteri;

– sekundært 12 V batteri.

Traksjonsbatteri på 400 volt

Dette batteriet lagrer strømmen som er nødvendig for å drive motoren i elbilen, på riktig måte. Som med alle batterier utlades det etter bruk og må lades regelmessig.

Du trenger ikke å vente til traksjonsbatteriet når reservenivået før du lader det.

Ladetidene varierer etter typen egnet veggkontakt eller offentlig terminal som du er koblet til.
Kjøretøyets rekkevidde er avhengig av ladenivået til traksjonsbatteriet i tillegg til kjørestilen din. ➥ 2.16.

Sekundært 12 V batteri

Det andre batteriet i kjøretøyet er et sekundært 12 volts batteri. Dette forsyner strømmen som kreves til å drifte kjøretøyets utstyr (lys, frontruteviskere, bremsehjelp osv.).

Ⓐ

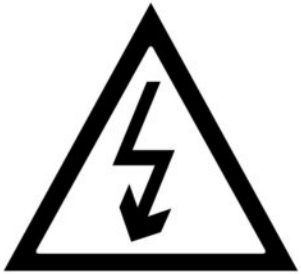

33436

Symbolet ***A*** identifiserer de elektriske elementene i kjøretøyet som kan være en helsefare.

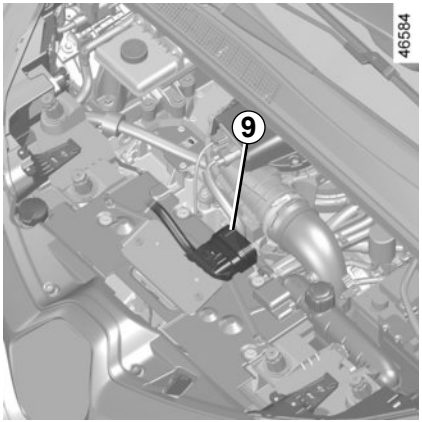

46584

400 V elektrisk kretsløp

Det elektriske kretsløpet på 400 V gjenkjennes med oransje kabler ***9*** og deler med symbolet ⚠.

Kjøretøyets drivsystem i en elbil bruker en likespenning på ca. 400 volt.

Dette systemet kan bli varmt under og etter at tenningen er slått av. Respekter varselsmeldingene som står på etikettene i kjøretøyet.

Alle inngrep eller endringer på det elektriske systemet på 400 V (komponenter, kabler, tilkoblinger, traksjonsbatteri) er strengt forbudt på grunn av faren de utgjør for din sikkerhet. Ring en godkjent forhandler.

Faren for alvorlige brannskader eller elektriske støt kan medføre død.

Kjøre

I likhet med en bil med en automatisk girkasse må du bli vant til å ikke bruke venstrefoten og ikke bruke denne foten til å bremse.

Hvis du løfter foten av gasspedalen eller trykker bremsepedalen når du kjører, genererer motoren elektrisk strøm under fartsreduksjon. Denne energien brukes til å bremse kjøretøyet og lade traksjonsbatteriet. ➥ 2.13.

Unntak:

Etter en full lading av batteriet og under de første kilometerne med kjøretøyet, vil motorbremsen være midlertidig redusert. Tilpass kjørestilen din der etter.

Motorbremsen skal ikke under noen omstendigheter brukes som en erstatning for bremsepedalen.

Dårlig vær, oversvømte veier:

Ikke kjør gjennom oversvømte veier hvis dybden på vannet er over kanten på felgene.

Førerhindring
På førersiden må du bare bruke matter som er egnet for kjøretøyet, festet med forhåndstilpassede komponenter og kontrollere tilpasningen regelmessig. Ikke legg én matte over en annen.
Det er fare for at de kiles fast i pedalene

Elbilen er stille. Før du forlater den, med foten på bremsen, må du stanse motoren.

FARE FOR ALVORLIG SKADE

Støy

Elbiler er svært stillegående. Du vil ikke nødvendigvis være vant til det, og det vil heller ikke andre som bruker veien. Det er vanskelig for dem å høre kjøretøyet når det beveger seg.
Vi anbefaler derfor at du er kjent med og bruker fotgjengerhornet, særlig når du kjører i tette strøk, eller når du manøvrerer kjøretøyet. ➥ 1.95.

Ettersom motoren er stille, vil du høre lyder som du ikke er vant til å høre (aerodynamisk støy, dekkstøy osv.).
Når kjøretøyet lader, kan det lage lyder (vifter, reléer osv.).

Når kjøretøyet er stoppet, kan oppvarmingssystemet starte automatisk for selvbetjent vedlikehold.

VIKTIGE ANBEFALINGER

Les disse instruksjonene nøye. Hvis disse instruksjonene ikke følges, kan det føre til **fare for brann, alvorlig skade eller elektriske støt som kan medføre død.**

I tilfelle en ulykke eller et sammenstøt

Hvis det skjer en ulykke eller et sammenstøt til understellet på kjøretøyet (f.eks. å kjøre på en stolpe, en forhøyet fortauskant eller andre ting i gaten), kan det skade det elektriske kretsløpet eller traksjonsbatteriet.
Besøk en autorisert forhandler for å få kjøretøyet kontrollert.

Berør aldri komponentene på 400 V eller de oransje kablene som er fremme og synlige inni eller på utsiden av kjøretøyet.

I tilfelle alvorlig skade på traksjonsbatteriet kan det oppstå lekkasjer:
– berør aldri væskene som kommer fra traksjonsbatteriet;
– Hvis de berører kroppen, må du vaske det utsatte område med rikelig med vann og kontakte en lege så snart som mulig.

Hvis det skjer et sammenstøt, selv et lite et, mot ladeluken og/eller -ventilen, må disse kontrolleres av en autorisert forhandler så snart som mulig.

I tilfelle brann

I tilfelle brann må du få alle ut av kjøretøyet umiddelbart og kontakte nødtjenester og informere dem om at det er en elbil.
Bruk bare brannslukningsapparater ABC eller BC som er tillatt for bruk med elektriske branner. Ikke bruk vann eller andre brannslukningsapparater.
Ved skade på det elektriske kretsløpet må du ringe en autorisert forhandler.

Alle tauehandlinger

➥ 5.23.

Vaske kjøretøyet

Vask aldri motorrommet, ladekoblingen eller traksjonsbatteriet med en høytrykksstråle.
Det er fare for å skade det elektriske kretsløpet.
Vask aldri kjøretøyet mens det lader.
Fare for elektrisk støt og tap av liv.

ELBIL: lading (1/10)

Ladeskjema

1 Elektrisk ladetilkobling

2 Ladekabel

3 Egnet veggkontakt eller ladeterminal

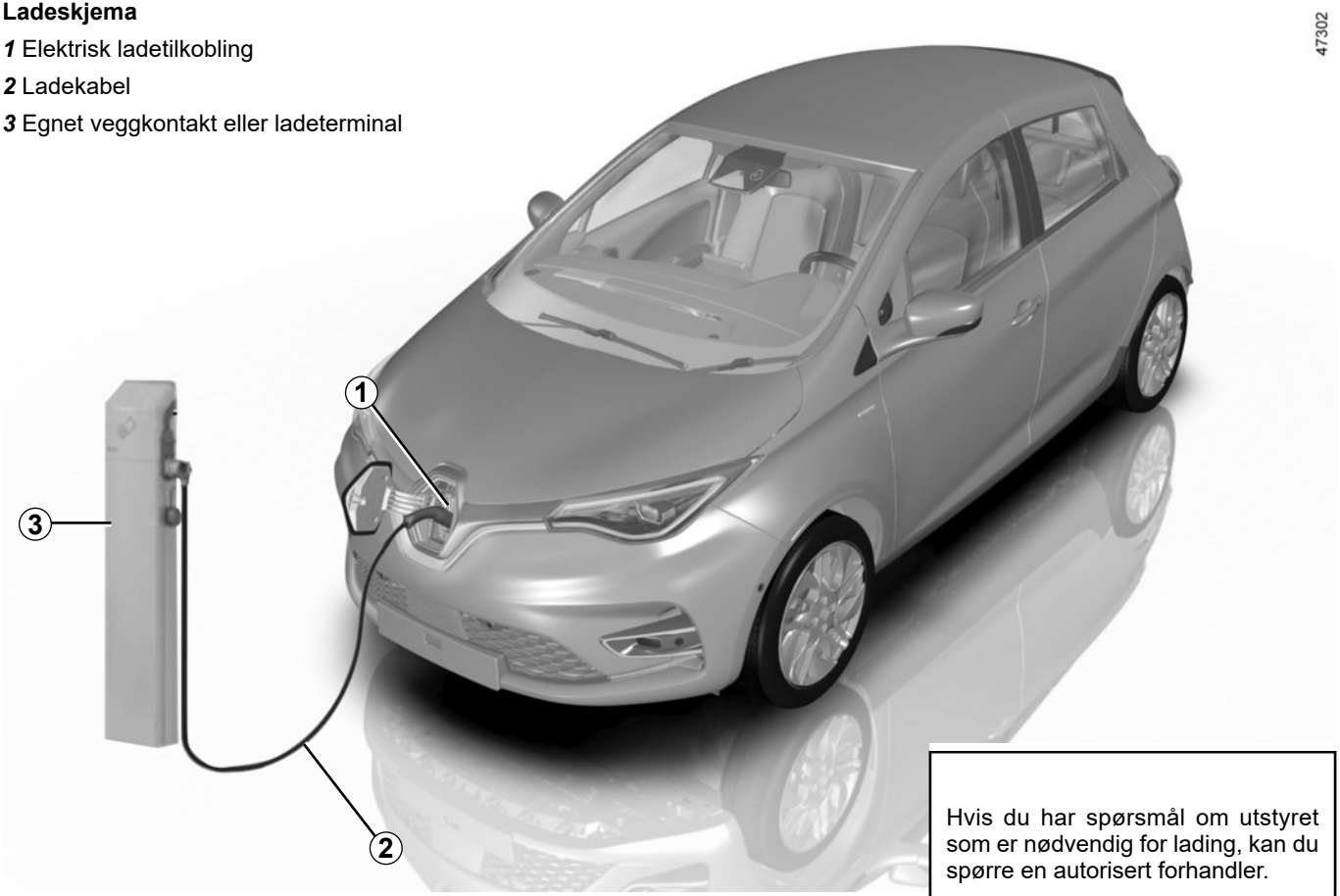

Hvis du har spørsmål om utstyret som er nødvendig for lading, kan du spørre en autorisert forhandler.

Viktige anbefalinger for å lade kjøretøyet

Les disse instruksjonene nøye. Hvis disse instruksjonene ikke følges, kan det føre til **fare for brann, alvorlig skade eller elektriske støt som kan medføre død.**

Lading

Ikke gjør noe med kjøretøyet under lading (vasking, arbeid i motorrommet osv.).

Hvis det vann er til stede, tegn til rust eller fremmedlegemer i kontakten til ladekabelen eller i kjøretøyets ladekontakt, må du ikke lade kjøretøyet. Fare for brann.

Ikke prøv å berøre kabelkontaktene, veggkontakten eller kjøretøyets ladekontakt eller sett gjenstander i dem.

Sett aldri ladekabelen i en adapter, kontakt med flere uttak eller skjøteledning.

Bruk av generatorer er forbudt.

Ikke fjern eller endre kjøretøyets ladekontakt eller ladekabelen. Fare for brann.

Ikke endre eller utfør noen handlinger på installasjonen under lading.

Ved et sammenstøt, selv et lite et, mot ladelokket eller -ventilen må disse kontrolleres av en autorisert forhandler så snart som mulig.

Ta vare på kabelen. Ikke trå på den, senk den i vann, trekk i den eller la noe dunke mot den.

Sjekk regelmessig at ladekabelen er i god stand.

Ikke bruk den hvis det er skade på ladekabelen (rust, misfarging, kutt osv.) eller på enheten. Kontakt en autorisert forhandler for å skifte dem.

Ladekabel *A*

Denne kabelen er spesifikk for bilen din, og er utformet for tilkobling til veggkontakter eller offentlige ladepunkter for normal lading av batteripakken.

Vi anbefaler at du bruker en ladekabel som gjør det mulig med standard lading for å lade traksjonsbatteriet.

Ladekablene oppbevares i bagasjerommet.

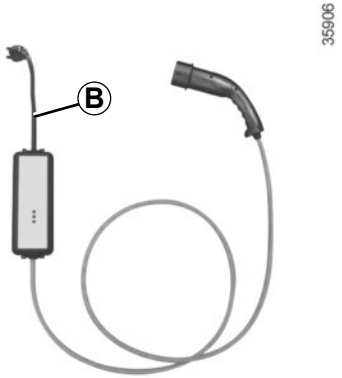

Ladekabel *B*

Denne kabelen gjør det mulig med:

– standard lading, i en kontakt brukt bare for kjøretøyet (14 A / 16 A lading);

– Lading via en vanlig husholdningskontakt, for eksempel når du må lade et annet sted enn hjemme (8 A lading)

Kontakter må festes slik det er angitt i instruksjonene som fulgte med ladekabelen ***B***.

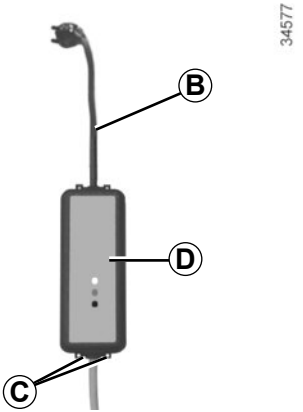

Les alltid ladekabelens instruksjoner **nøye** før du bruker den ***B***.

La aldri kontakten henge etter ledningen. Bruk krokene ***C*** til å feste den.

Hvis en ladekabel ikke fungerer som den skal under ladeprosessen (rødt varsellys på enheten ***D***), må du stoppe ladingen umiddelbart. Se kabelinstruksjonene.

Viktige anbefalinger for å lade kjøretøyet

Les disse instruksjonene nøye. Hvis disse instruksjonene ikke følges, kan det føre til **fare for brann, alvorlig skade eller elektriske støt som kan medføre død.**

Valg av ladekabel

Standardladekabelen som følger med kjøretøyet, er utviklet spesielt for dette kjøretøyet. Den er utviklet for å beskytte deg mot fare for elektriske støt som kan føre til død eller brann.
Må ikke brukes med ladekabler fra tidligere kjøretøy, da de ikke er tilpasset.
Av hensyn til sikkerheten er det strengt forbudt å bruke en ladekabel som ikke er anbefalt av produsenten. Hvis denne instruksjonen ikke følges, kan det føre til brann eller elektrisk støt som kan være fatalt. Hvis du vil ha informasjon om en ladekabel som er egnet for kjøretøyet ditt, kan du kontakte en autorisert forhandler.

Installasjon

For en standard lading

- **Bruk av ladekabelen *A***
  Få en kvalifisert tekniker til å installere en spesiell veggkontakt.
- **Bruk av ladekabelen *B***
  Kontakten som brukes til å lade elbiler (14 A / 16 A lading), må monteres av en kvalifisert tekniker. Les instruksjonene som følger med dette produktet, nøye.

For lading av og til (ladekabel *B*)

Med en veggkontakt (10 A lading)
Få en profesjonell til å sjekke at hver kontakt som du har tenkt å koble ladekabelen til, er i samsvar med standardene og reglene som gjelder i landet.

Les instruksjonene som følger med ladekabelen, nøye for å lære om forholdsreglene du må ta når du bruker produktet og de tekniske spesifikasjonene som kreves ved montering av kontakten.

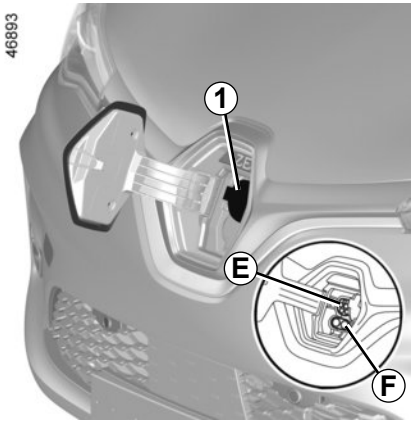

Elektrisk ladetilkobling *1*

Merk: Hvis det snør, må du fjerne snø fra kjøretøyets ladeområde før du kobler til eller fra. Snø i kontakten kan blokkere innsettingen av ladekabelens plugg.

Det er to ladekontakter foran på bilen.
- ***E*** kontakt for lading opp til 22 kW
- ***F*** kontakt for hurtiglading (kjøretøy-avhengig)

Forholdsregler

Unngå å lade og parkere kjøretøyet i ekstreme temperaturer (varme eller kalde).

Under ekstreme forhold kan det ta flere minutter før ladingen starter (tiden som kreves før traksjonsbatteriet kjøles ned eller varmes opp).

Når kjøretøyet er parkert i mer enn sju dager i temperaturer under rundt –25 °C, kan det hende at lading av traksjonsbatteriet ikke er mulig.

Hvis du ikke har et overspenningsvern, anbefales det at du ikke lader kjøretøyet i dårlig vær (torden osv.).

Når kjøretøyet er parkert i mer enn tre måneder nær nullområdet, kan det hende at lading av batteriet ikke er mulig.

For å bevare brukstiden til traksjonsbatteriet må du unngå å parkere kjøretøyet i mer enn én måned med høy lading, særlig i svært varmt vær.

Prøv å lade traksjonsbatteriet etter kjøring og/eller i milde temperaturer. Hvis ikke kan ladingen ta lengre tid eller til og med ikke være mulig.

Råd
- Ved høye temperaturer må du prøve å parkere og lade opp kjøretøyet på et sted med skygge eller dekke.
- Lading kan gjøres i regn eller snø.
- Aktivering av klimaanlegget øker varigheten til ladeperioden.

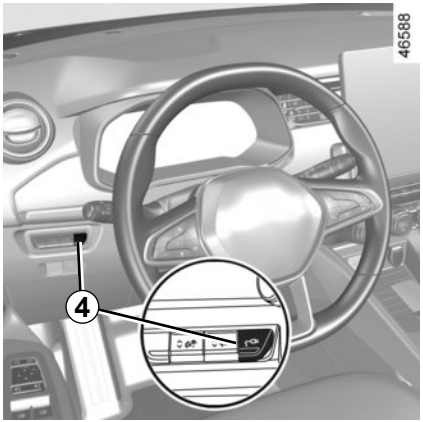

Lade opp traksjonsbatteriet

Bilen må stå stille og **tenningen må være slått av:**

– ta ladekabelen plassert i bagasjerommet til kjøretøyet;
– fjern den fra oppbevaringsbagen;
– Trykk på bryteren ***4*** for å låse opp ladeluken ***5***.

Det vises en melding i instrumentpanelet for å vise at ladelokket er åpent. Varsellampen Z.E. ***6*** lyser hvitt.

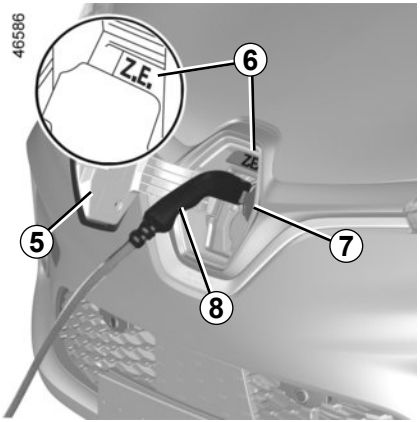

– Åpne klaffen ***7***.
– koble enden av kabelen til strømtilførselen.
– Ta tak i håndtaket ***8***.
– Koble til kjøretøykabelen. Z.E. ***6***-varsellampen blinker gult.
– Når du hører et låseklikk, må du kontrollere at ladekabelen er skikkelig koblet til. Trekk forsiktig i håndtaket for å sjekke at den gått i lås.***8***.

Ladekabelen låses automatisk til kjøretøyet. Dette gjør det umulig å koble kabelen fra kjøretøyet.

Ikke bruk en skjøteledning, kontakt med flere uttak eller en adapter.
Fare for brann.

Sørg for at du kveiler ut hele ladekabelen for å begrense oppvarming.

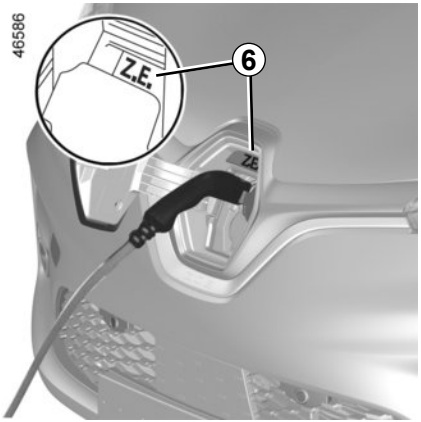

Under ladingen blinker Z.E. ***6***-varsellampen blått.

Når ladingen starter, vises følgende informasjon i instrumentpanelet:
– Varsellampe for strømnivået til batteriet ***9***
– Etterfyllingsgrad for batteri;

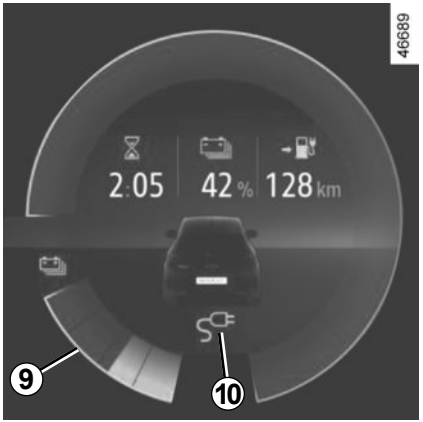

– et estimat for gjenværende ladetid (dette vises ikke etter ca. 95 % lading);
– Varsellampen ***10*** viser at bilen er koblet til en strømkilde.
– Kjøretøyets rekkevidde vil variere avhengig av ladenivået.

Varsellampen forsvinner etter et par sekunder. Den vises igjen hvis en dør åpnes.
Når ladingen er fullført, lyser Z.E. ***6***-varsellampen sammenhengende grønt.

Du trenger ikke å vente til ladingen er ved reservenivåene før du lader kjøretøyet.

Funksjonsfeil

Hvis Z.E.***6***-varsellampen lyser sammenhengende rødt, må du kontakte en godkjent forhandler.

Ladetiden for batteripakken er avhengig av hvor mye strøm som er igjen og hvor mye strøm som ladeterminalen leverer. Informasjonen vises i instrumentpanelet under lading ➥ 1.75.
Hvis det oppstår et problem, anbefaler vi at du skifter den med en identisk kabel. Kontakt en godkjent forhandler.

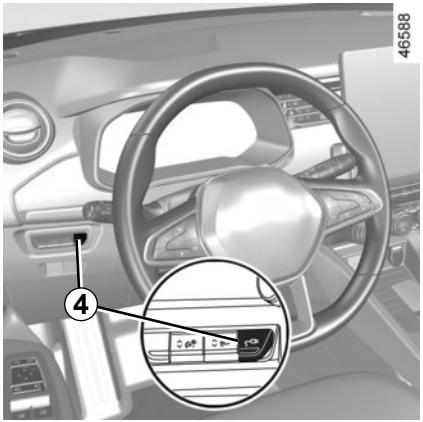

Forholdsregler som må tas når du fjerner den fra kontakten

Det er viktig å følge fremgangsmåten for å koble fra i rekkefølge.

– Trykk på bryteren ***4*** eller på knappen for å låse opp døren på kortet for å låse opp kjøretøyets ladekabel.
– Ta tak i håndtaket ***8***.

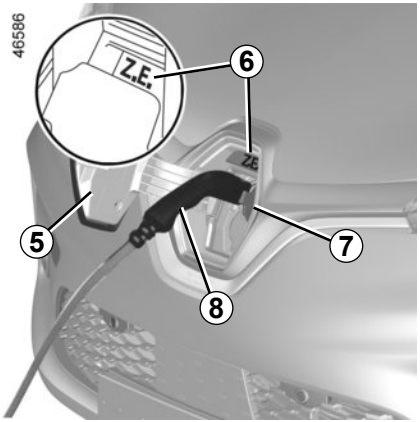

– Koble ladekabelen fra kjøretøyet.
– Klaffen ***7*** må være lukket.
– Du må lukke ***5*** ladeklaffen og trykke på den for å låse den.
– Koble kabelen fra strømtilførselen;
– Legg kabelen i oppbevaringsbagen, og legg den tilbake i bagasjerommet.

Merk: Kabelen kan være varm umiddelbart etter en lang lading av traksjonsbatteriet. Bruk håndtakene.

Når du har trykket på opplåsingsknappen for ladekabelen, har du rundt 30 sekunder til å koble den fra før den låses igjen.

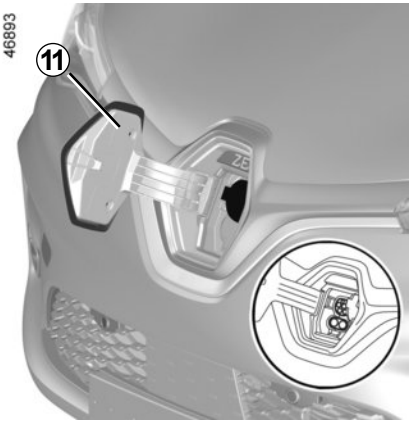

Etikett *11*

Etiketten ***11*** på ladeklaffen er en påminnelse om instruksjonene for å åpne og lukke luken:

– med kjøretøyet i ro kan ventilen og ladeluken åpnes;

– Under kjøring må ventilen og ladeklaffen være lukket.

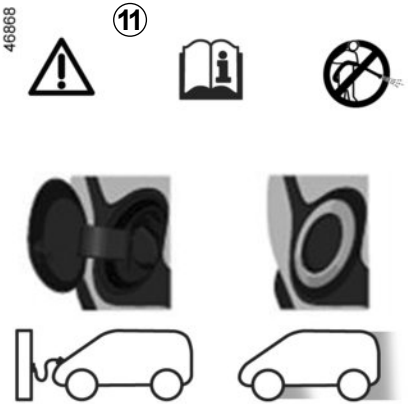

– Ladeklaffen må ikke rengjøres med en høyttrykkspyler.

– Åpne klaffen for å koble til ladekabelen.

– Lukk klaffen igjen når kabelen er koblet fra.

– Tilkobling til en husholdningskontakt, en ladestasjon med vekselstrøm eller en hurtiglader.

For å unngå å forstyrre overvåkingssystemet for lading må du ikke installere en antistatisk stripe på kjøretøyet.

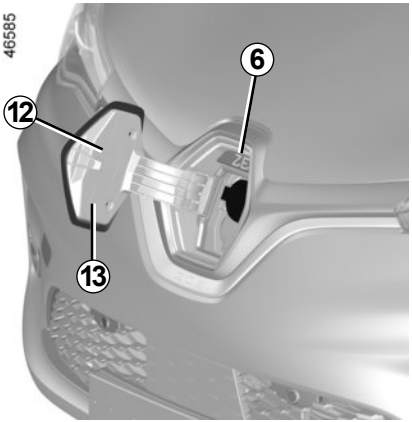

Etikett *12*

12-etiketten på ladeporten informerer om ladeprosessen ut fra statusen til ***6***-varsellampen:

– Blinker gult: Ladekabelen er koblet til bilen og systemet utfører kontroller

– Blinker blått: Lading pågår

– Lyser sammenhengende: Ladeprogrammering er aktivert.

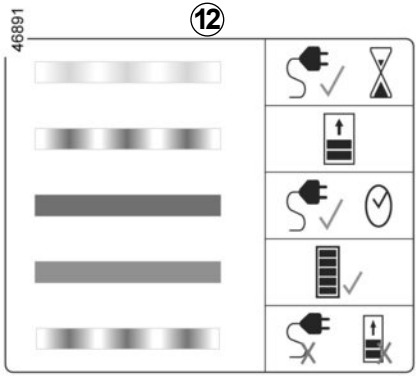

– Lyser sammenhengende grønt: Batteripakken er fulladet.

– Blinker rødt: Driftsfeil.

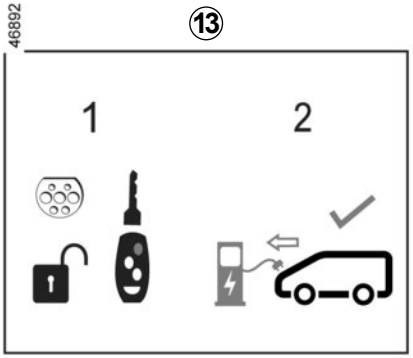

Etikett *13*

På etiketten ***13*** på ladeklaffen er det en påminnelse om at du alltid kan åpne frigjøre ladekabelen ved å trykke inn og holde døropplåsingsknappen på kortet.

Ladeprogrammering

Stans bilen og la motoren gå. Velg menyen ”Innstillinger” på multimedieskjermen ***1*** og velg ”Bil”-fanen. Bruk ”Programmering elbil”-menyen til å konfigurere lading for kjøretøyet.

Når programmeringen er bekreftet, tennes indikatorlampen i instrumentpanelet.

Merk: Ladingen starter forutsatt motoren er slått av, bilen er koblet til en strømkilde og tilkoblingen er godkjent.

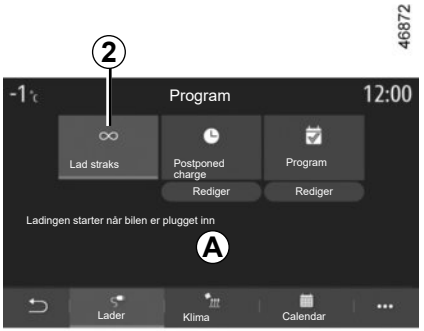

”Umiddelbar lading” *2*

Når kjøretøyet er koblet til en strømforsyning, starter ladingen.

Området ***A*** varsler deg om at ”Umiddelbar lading” er aktivert.

Merk: Du kan deaktivere dette alternativet ved å trykke på ”OFF”.

Du finner mer informasjon i instruksjonene for multimedieutstyr.

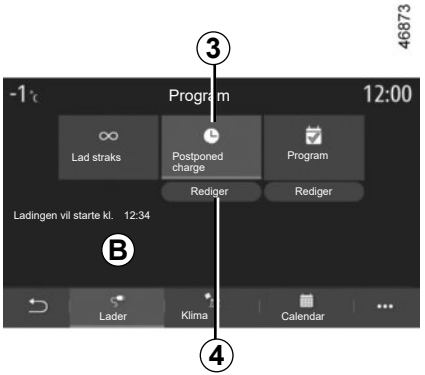

”Postponed charge” *3*

Du kan programmere starttiden for lading.

Trykk på ”Rediger” ***4*** for å åpne innstillingene for å stille inn startklokkeslett for lading.

Angi starttidspunkt for lading og velg ”Lukk” for å bekrefte.

Området ***B*** viser klokkeslettet programmert for start av lading.

Når kjøretøyet er koblet til en strømkilde og motoren er slått av, starter ladingen til planlagt tid.

ELBIL: programmere lading (2/2)

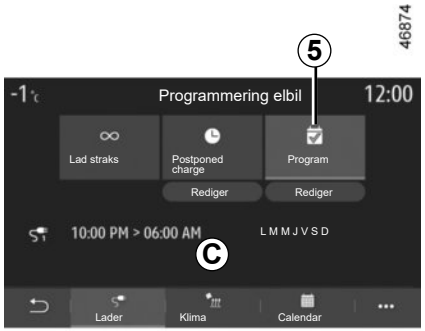

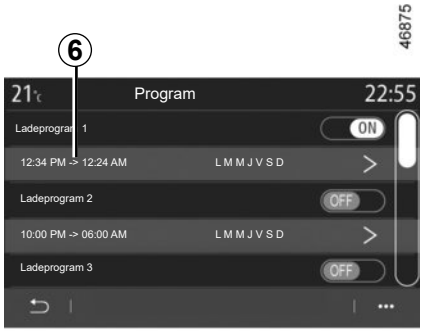

”Program” *5*

Du kan lagre flere programmerte ladetidspunkt per uke.

Velg hvilket programmert tidspunkt ***6*** du vil endre for å få tilgang til innstillingene.

Du kan deaktivere et av de lagrede programmene ved å trykke på ”OFF”.

Angi start- og sluttidspunkt for lading, samt hvilke dager disse skal gjelde for. Trykk på ”Lukk” for å bekrefte.

Merk: Hvis start- og sluttidene er identiske, blir ladetiden 24 timer. Du kan ikke bekrefte et ladeprogram hvis du ikke velger en ukedag.

Programmerte klokkeslett vises i området ***C***.

Når kjøretøyet er koblet til en strømkilde og motoren er slått av, starter ladingen til planlagt tid.

Av hensyn til sikkerheten må dette bare utføres når bilen står stille.

KORT: generell informasjon (1/2)

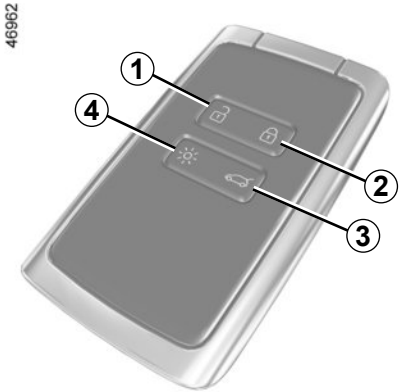

1 Låse opp dørene og bagasjerommet.

2 Låser alle dørene.

3 Låse opp / låse bagasjerommet.

4 Slå på belysningen utenfra.

Kortet kan brukes til:

– låse / låse opp åpneelementene (dører, bagasjerom)
– låse opp ladekabelen ➥ 1.8 ;
– Slå på bilens belysningen utenfra (se følgende sider).
– automatisk ekstern lukking av de elektriske vinduene ➥ 1.30.

Rekkevidde

Pass på at riktig batteritype brukes, og at batteriet er i god stand og riktig satt inn. Levetiden er ca. to år. Batteriet bør skiftes når meldingen ”Nøkkelkort batteri svakt” vises i instrumentpanelet ➥ 5.15.

Rekkevidden til -kortet

Dette varierer etter miljøet. Pass på at du ikke låser eller låser opp kjøretøyet ved et uhell ved å trykke på knappene på kortet.

Merk: Hvis en dør eller bagasjerommet er åpen eller ikke skikkelig lukket, kan ikke låsingen utføres. Varselblinklysene og retningslysene blinker ikke.

Du kan fremdeles låse / låse opp dørene og starte motoren selv om batteriet er tomt. ➥ 2.2 ➥ 1.30 ➥ 5.15.

Funksjon for tenning av lyset på avstand

Når du trykker på knapp ***4***, tennes nærlyset og den utvendige belysningen i ca. 20 sekunder. Dette er for eksempel nyttig for å få øye på bilen fra avstand på en parkeringsplass. Når du trykker inn og holder ***4***-knappen i ca. to sekunder, tennes den utvendige belysningen og det høres et lydvarsel.

Merk: Lysene slås av når du trykker en gang til på knapp ***4***.

Anbefalinger

Unngå å legge kortet på varme, kalde eller fuktige steder.

Ikke oppbevar -kortet på steder hvor det kan bøyes eller skades, som i baklommen på et klesplagg.

Erstatning: Behov for et ekstra kort

Hvis du har mistet kortet eller vil ha et ekstra, kan du henvende deg til en autorisert forhandler.
Hvis du skal skifte et kort, må du levere kjøretøyet **og alle tilhørende kort** til en autorisert forhandler for å initialisere systemet.
Du kan bruke opptil fire kort pr. kjøretøy.

Forstyrrelser

Forstyrrelser av faktorer i umiddelbar nærhet (eksterne installasjoner eller bruk av utstyr som bruker samme frekvens som fjernkontrollen) kan påvirke funksjonen til fjernkontrollen.

Førerens ansvar ved parkering eller stopping av kjøretøyet

Ikke la dyr, barn eller voksne som ikke kan passe seg selv, være alene i kjøretøyet, selv ikke en kort stund.

De kan være en fare for seg selv eller andre ved for eksempel å starte motoren, aktivere utstyr som elektriske vinduer eller låse dørene.

I varmt vær og/eller solskinnsvær må du huske at temperaturen inne i kupéen stiger svært raskt.

FARE FOR DØD ELLER ALVORLIG SKADE.

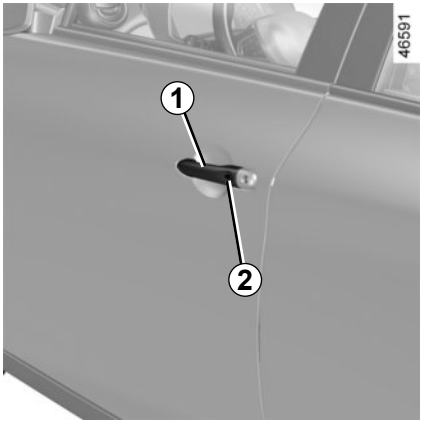

Bilen kan låses opp / låses på tre måter:

– Håndfritt, når du nærmer deg og beveger deg bort fra bilen;
– Håndfritt, ved hjelp av ***2***-knappen på ***1***-håndtaket på en av fordørene
– Ved hjelp av kortet i fjernkontrollmodus.

Deaktivering/aktivering av håndfri-modus

Avhengig av kjøretøymodell kan du deaktivere/aktivere:

– Opplåsing når du nærmer deg bilen og låsing når du beveger deg bort
– Låsing og opplåsing ved å trykke på knappen på dørhåndtaket.

Du kan også deaktivere/aktivere lydsignalet som sendes ved låsing når du beveger deg bort fra kjøretøyet ➥ 1.87.

Ikke oppbevar kortet på et sted der det kan komme i kontakt med annet elektronisk utstyr (datamaskin, telefon osv.) fordi det kan hindre kortets funksjonalitet.

Førerens ansvar ved parkering eller stans av kjøretøyet.

Ikke la dyr, barn eller voksne som ikke kan passe seg selv, være alene i kjøretøyet, selv ikke en kort stund.
De kan være en fare for seg selv eller andre ved for eksempel å starte motoren, aktivere utstyr som elektriske vinduer eller låse dørene.
I varmt vær og/eller solskinnsvær må du huske at temperaturen inne i kupéen stiger svært raskt.
FARE FOR DØD ELLER ALVORLIG SKADE.

46883

Opplåsing i håndfri-modus når du nærmer deg og beveger deg bort fra bilen

Når kortet er i tilgangssonen ***3***, låses bilen opp.

Opplåsing vises med **ett blink** med varselblinklysene og retningslysene.

46593

Fjernstyrt håndfrilåsing

Bilen låses automatisk når du forlater tilgangssonen ***3***, forutsatt: Du har kortet på deg og dører og bagasjerom er lukket.

Merknad: ved hvilken avstand kjøretøyet låses, avhenger av omgivelsene.

Varselblinklysene blinker **to ganger** og **lyser** deretter i omtrent fire sekunder for å vise at kjøretøyet er låst. Det høres en varsellyd som bekreftelse.

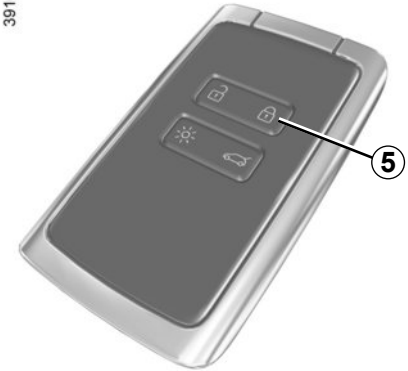

39100

Avhengig av utstyrsnivået folder sidespeilene seg automatisk inn for å bekrefte låsingen.

Fjernlåsingen deaktiveres hvis kortet har vært innenfor deteksjonsområdet ***3*** i ca. 15 minutter. Bilen kan låses ved å trykke på ***2***-knappen på ***1***-håndtaket eller ***5***-knappen på kortet.

Bilen kan ikke fjernlåses hvis kortet er innenfor området ***4***.

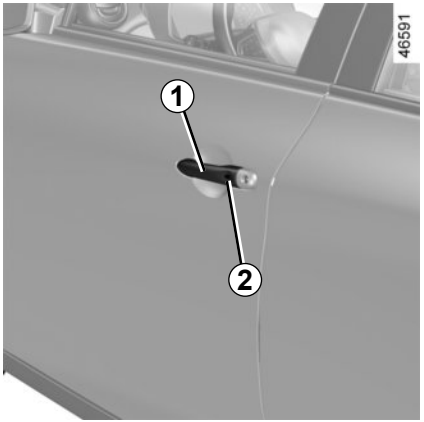

Håndfri låsing/opplåsing ved hjelp av knapp 2

Bilen låses opp når kortet er sonen ***3*** og du trykker på knappen ***2*** på håndtaket ***1*** på en av fordørene. Hvis du trykker på knappen ***2***, låses også alle dørene og bakluken opp.

Hvis du trykker på knappen ***6***, låses også alle dørene og bakluken opp.

Opplåsing vises med **ett blink** med varselblinklysene og retningslysene.

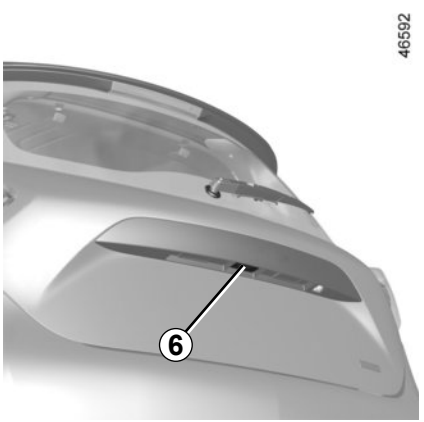

Bilen låses hvis du trykker en gang til på ***2***-knappen.

Trykk på knappen ***2*** to ganger for å lukke vinduene.

Varselblinklysene blinker **to ganger** og **lyser** deretter i ca. fire sekunder for å vise at bilen er låst.

Spesielle funksjoner i opplåsingssystemet

Hvis bilen ikke har vært brukt på tre dager, deaktiveres opplåsing når nærmer deg. Trykk på ***2***-knappen (på dør- eller bagasjeromhåndtaket) eller på fjernkontrollen for å låse opp bilen og reaktivere modusen.

Hvis bilen ikke har vært brukt på åtte dager, kan den bare låses opp ved hjelp av fjernkontrollen.

Spesielle funksjoner knyttet til håndfri låsing

Når du har låst i håndfri-modus, må du vente rundt 3 sekunder for å kunne låse opp bilen igjen. I løpet av disse tre sekundene kan du prøve dørhåndtakene for å forsikre deg om at kjøretøyet er låst.

Merk: Hvis en dør eller bagasjerommet er åpen eller ikke skikkelig lukket, kan ikke låsingen utføres. Varselblinklysene og retningslysene blinker ikke.

39100

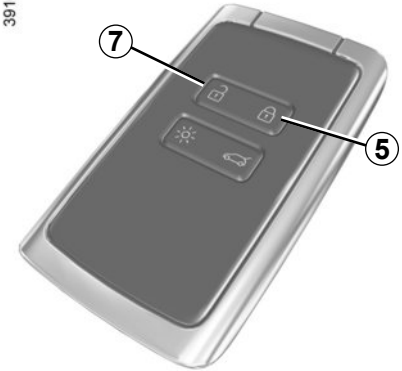

Bruk av kortet som fjernkontroll

Opplåsing med kortet
Trykk på knapp ***7***.
Opplåsing vises med **ett blink** med varselblinklysene og retningslysene.

Kortknappene er deaktivert når motoren går.

Låsing med kortet

Med dørene og bagasjelokket lukket trykker du på knapp ***5***: kjøretøyet låses. Varselblinklysene blinker **to ganger** og **lyser** deretter i ca. fire sekunder for å vise at bilen er låst.

To trykk på ***5*** låser bilen og lukker for- og bakvinduene (kjøretøyavhengig).

Merk:

– Maks. avstand for å låse bilen avhenger av omgivelsene;

– Hvis en dør eller bagasjerommet er åpen eller ikke skikkelig lukket, er det ikke mulig å låse bilen. Varselblinklysene og retningslysene blinker ikke.

46593

Hvis en dør åpnes eller lukkes **mens motoren går**, og kortet ikke lenger er i sonen ***4***, viser meldingen ”Nøkkelkort Ikke igjenkjent” at kortet ikke er inne i kjøretøyet. Dette hindrer for eksempel at du kjører av gårde etter at du har sluppet av en passasjer som har kortet med seg.

Advarselen blir borte når kortet oppdages igjen.

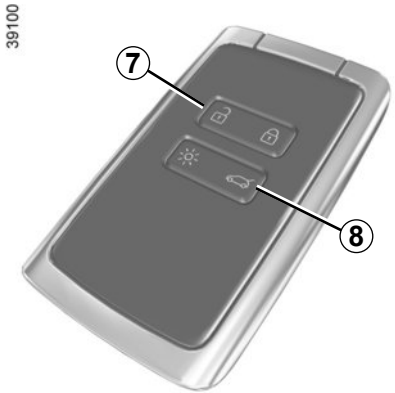

Låsing og opplåsing av bagasjerommet

Trykk på knapp ***8*** hvis du bare vil låse (eller låse opp) bagasjerommet.

Førerens ansvar ved parkering eller stopping av kjøretøyet

Ikke la dyr, barn eller voksne som ikke kan passe seg selv, være alene i kjøretøyet, selv ikke en kort stund.

De kan være en fare for seg selv eller andre ved for eksempel å starte motoren, aktivere utstyr som elektriske vinduer eller låse dørene.

I varmt vær og/eller solskinnsvær må du huske at temperaturen inne i kupéen stiger svært raskt.

FARE FOR DØD ELLER ALVORLIG SKADE.

Låse opp ladekabelen

Trykk på knappen ***7*** for å låse opp ladekabelen fra kjøretøyet.

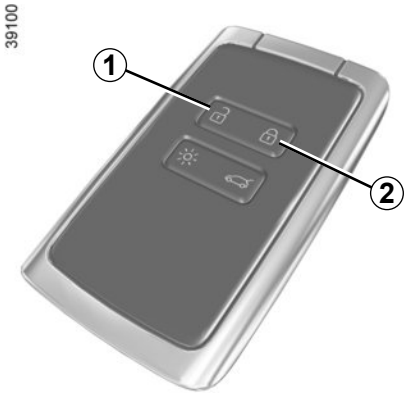

Hvis kjøretøyet har en funksjon for superlåsing, kan du låse dørene og hindre at dørene låses opp med håndtakene innvendig (for eksempel ved å knuse vinduet og prøve å åpne døren fra innsiden).

Bruk aldri superlåsing hvis noen fortsatt er i kjøretøyet.

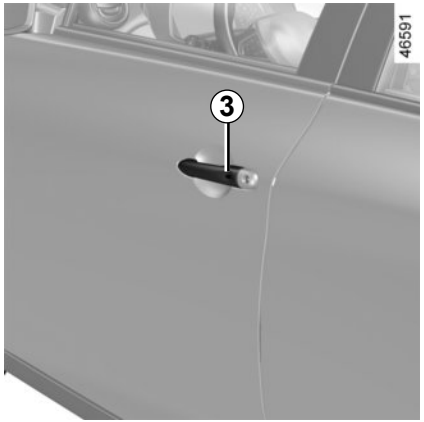

Aktivere superlåsing

Du kan velge mellom to aktiveringsmodi for superlåsing:

– Trykk på knappen ***2*** raskt to ganger etter hverandre.

– Trykk på knappen på førerdørens håndtak ***3*** raskt to ganger etter hverandre.

Varselblinklysene blinker **fem** ganger for å vise låsing.

Deaktivere superlåsing

Lås opp kjøretøyet med knappen ***1*** på kortet.

Varselblinklysene blinker én gang for å vise at dørene er låst opp.

Når du har aktivert funksjonen for superlåsing med knapp ***2***, er fjernstyrt låsing og opplåsing i håndfrimodus deaktivert.

Start motoren på nytt for å aktivere håndfrimodus igjen.

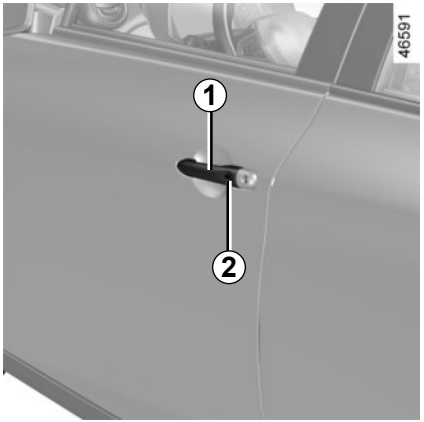

Åpne fra utsiden

Fordører

Når dørene er låst opp, drar du i håndtak ***1***.

Spesialfunksjon for håndfritt-kort

Når dørene er låst, trykker du på knappen ***2*** på håndtaket ***1*** til én av de to fordørene og drar det mot deg.

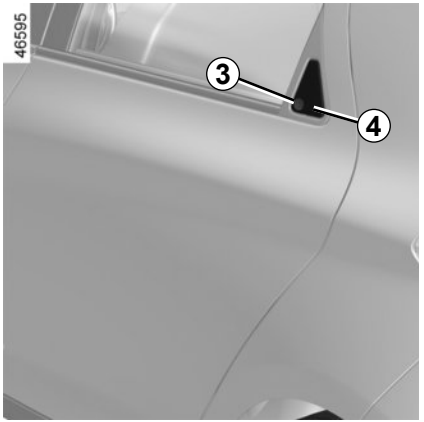

Bakdører

Med dørene låst opp:

– Trykk på fordypningen ***3*** for å flytte håndtaket ***4***.

– Ta tak i håndtaket ***4*** og trekk det mot deg.

Av sikkerhetsmessige grunner bør dørene bare åpnes eller lukkes mens kjøretøyet står i ro.

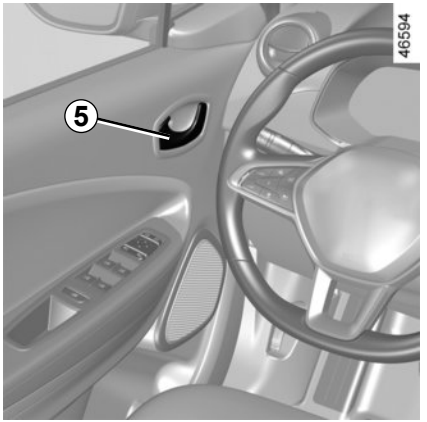

Åpne fra innsiden

Dra i håndtaket ***5***.

Lydsignal ved lys på

Det høres en varsellyd når førerdøren åpnes for å varsle at lysene fortsatt er på.

Varsellyd for åpen dør/ bagasjelokk

Når kjøretøyet står i ro, vises varsellampen når en dør, bagasjelokket eller ladeklaffen er åpen eller ikke skikkelig lukket. Varsellampen ***6*** viser at døren eller bagasjelokket er åpent eller ikke skikkelig lukket.

Når kjøretøyet når en hastighet på rundt 20 km/t, tennes varsellampene og ***6*** sammen med en melding som viser at døren eller lokket er åpent eller ikke skikkelig lukket.

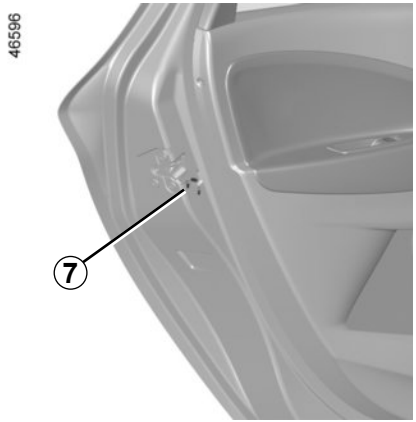

Spesialfunksjon

Når motoren er stanset, fortsetter lysene og tilbehørene (radio osv.) å fungere til førerdøren åpnes.

Barnesikring

For å gjøre det umulig å åpne bakdørene fra innsiden skal du bevege spaken ***7*** og kontrollere fra innsiden om dørene er forsvarlig låst.

Førerens ansvar ved parkering eller stopping av kjøretøyet

Ikke la dyr, barn eller voksne som ikke kan passe seg selv, være alene i kjøretøyet, selv ikke en kort stund.
De kan være en fare for seg selv eller andre ved å starte motoren, aktivere utstyr som elektriske vinduer eller ved å låse dørene.
I varmt vær og/eller solskinnsvær må du huske at temperaturen inne i kupéen stiger svært raskt.
FARE FOR DØD ELLER ALVORLIG SKADE.

Hvis kortet ikke virker:

I noen tilfeller kan det hende at kortet ikke fungerer:

– hvis batteriet til kortet er utladet, flatt osv.

– Bruk av andre elektroniske enheter nær fjernkontrollen (f.eks. en mobiltelefon)

– kjøretøyet befinner seg i et område med høy elektromagnetisk stråling.

Det er da mulig å:

– for å bruke nøkkelen som er integrert i kortet;

– Låse hver av dørene manuelt.

– for å bruke den innvendige kontrollen for å låse / låse opp døren (se de neste sidene).

Den innebygde nøkkelen i kortet

Den integrerte nøkkelen ***2*** brukes til å låse eller låse opp venstre fordør hvis kortet ikke fungerer.

Tilgang med nøkkel 2

Skyv baksiden av huset ***1*** nedover mens du trykker på sonen ***A***.

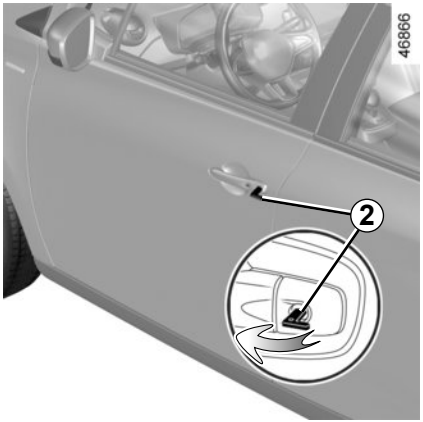

Slik bruker du den innebygde nøkkelen i kortet:

Sett nøkkelen ***2*** inn i låsen i venstre fordør og lås eller lås opp.

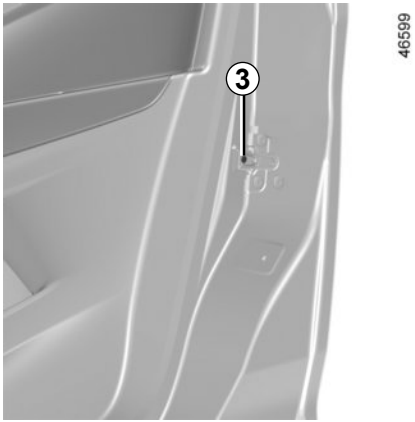

Låse dørene manuelt

Vri skruen ***3*** med døren åpen (ved å bruke enden på nøkkelen), og lukk døren.

Dette betyr at dørene er låst fra utsiden.

Dørene kan da bare åpnes fra innsiden eller med nøkkelen i venstre fordør.

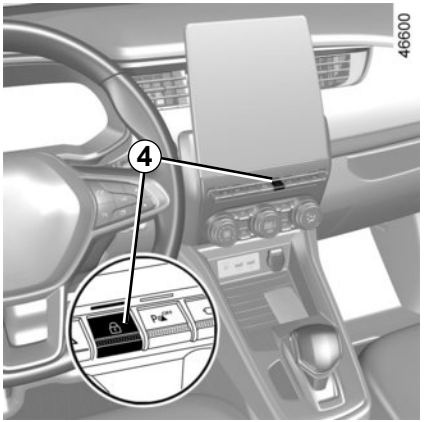

Innvendig kontroll for låsing/ opplåsing av døren

Bryter ***4*** kontrollerer dørene og bakluken samtidig.

Hvis en dør eller bakluken er åpen eller ikke skikkelig lukket, blir dørene og bakluken låst/låst opp raskt.

Hvis du frakter en gjenstand med bakluken åpen, kan du fortsatt låse dørene. **Med tenningen av** trykker du og holder bryter ***4*** i mer enn fem sekunder for å låse de andre dørene.

Statuslampe for dør og bakluke

Når tenningen er på, viser indikatorlyset over bryteren ***4*** låsestatusen til dørene:

– Når lyset er på, er dørene låst.

– Indikatorlyset er av, dørene og bakluken er ikke låst.

Hvis tenningen er av, fortsetter varsellampen å lyse en stund før det forsvinner når du låser dørene.

Når du har låst / låst opp kjøretøyet med knappene på kortet, er ekstern låsing og opplåsing i håndfrimodus deaktivert.

Start motoren på nytt for å aktivere håndfrimodus igjen.

Låse / låse opp dørene uten kortet

Når for eksempel batteriet er utladet eller kortet midlertidig ikke fungerer osv.

Med motoren stanset og en dør eller bagasjelokket åpent trykker og holder du bryter ***4*** i mer enn fem sekunder.

Når døren er lukket, låses alle dørene og bakluken.

Merk: Opplåsing av kjøretøyet fra utsiden er bare mulig med kortet i kjøretøyets tilgangssone eller ved å bruke nøkkelen integrert i kortet.

Forlat aldri kjøretøyet med kortet i kjøretøyet.

Førerens ansvar

Hvis du bestemmer deg for å holde dørene låst når du kjører, må du huske at det kan være vanskelig for de som hjelper deg med å få tilgang til kupeen i en nødsituasjon.

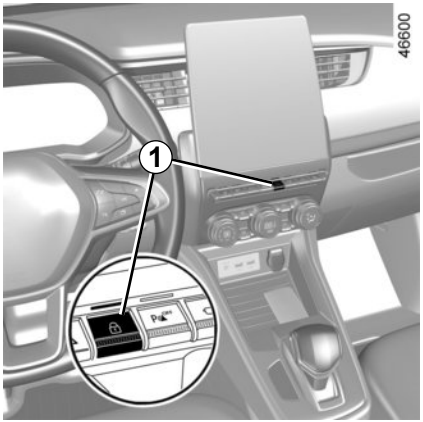

Funksjonsprinsipp

Når du starter kjøringen, låser systemet automatisk dørene når kjørehastigheten kommer opp i ca. 10 km/t.

Døren kan låses opp:

– Ved å trykke på knapp ***1*** for å låse opp dørene

– Når kjøretøyet står i ro, ved å åpne en dør fra innsiden av kjøretøyet.

Aktivere/deaktivere funksjonen

Start motoren og trykk på knapp ***1*** i ca. 5 sekunder til du hører en varsellyd.

Merk: Hvis du åpner eller lukker en dør, låses den automatisk igjen når kjørehastigheten kommer opp i 10 km/t.

Førerens ansvar

Hvis du bestemmer deg for å holde dørene låst når du kjører, må du huske at det kan være vanskelig for de som hjelper deg med å få tilgang til kupéen i en nødsituasjon.

Funksjonsfeil

Hvis du opplever en funksjonsfeil (ingen automatisk låsing, indikatorlyset integrert i knapp ***1*** tennes ikke når du låser opp en dør osv.), må du først sjekke at dørene er skikkelig lukket. Hvis de er skikkelig lukket, må du kontakte en godkjent forhandler.

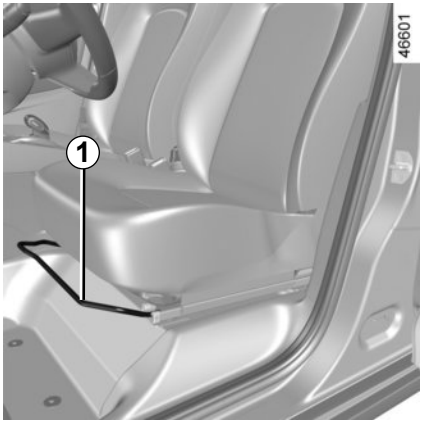

Flytte setet fremover eller bakover

Løft håndtaket ***1*** for å låse opp. Slipp håndtaket når setet er i ønsket stilling, og forsikre deg om at setet er låst helt på plass.

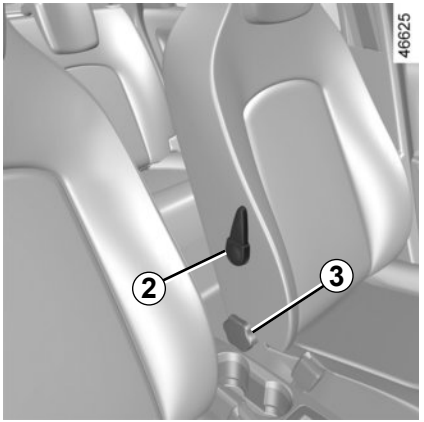

Justere høyden på korsryggstøtten på førersetet

(kjøretøyavhengig)

Senk håndtak ***2*** for å øke støtten, og løft det for å minske den.

Vippe seteryggen

Drei kontrollknapp ***3*** til ønsket stilling.

Av hensyn til sikkerheten må alle justeringer utføres når kjøretøyet står i ro.

Vi anbefaler at du ikke legger seteryggene for langt tilbake for å sikre at virkemåten til setebeltene ikke reduseres.

Ingenting bør plasseres på gulvet (foran føreren) da disse gjenstandene kan skli under pedalene ved brå bremsing og dermed hindre funksjonen til disse.

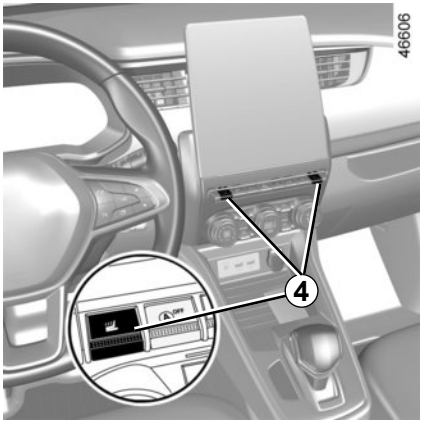

Oppvarmede seter

Slå på tenningen:

– Et første trykk på bryteren ***4*** på ønsket sete starter varmesystemet med full effekt. Begge de integrerte varsellampeene på bryteren tennes.

– Et trykk til på bryteren setter oppvarmingen til lav. Ett integrert varsellys tennes.

– Et tredje trykk slår av varmen.

Funksjonsfeil

Hvis det oppstår en feil, blinker varsellampene i ***4***-bryteren for det aktuelle setet i ca. 5 sekunder.

Kontakt en autorisert forhandler.

Bruk alltid setebeltet når du kjører. Du må også alltid forholde deg til lovgivningen i landet du befinner deg i.

Pass på at baksetet er låst i riktig stilling slik at setebeltene fungerer som de skal. ➥ 3.23.

Feiljusterte eller vridde setebelter kan medføre skader hvis det skjer en ulykke.

Bruk ett setebelte per person, enten det er et barn eller en voksen.

Selv gravide skal bruke et setebelte. I dette tilfellet må du sørge for at beltet i fanget ikke legger for mye trykk på magen, men det må ikke være slakt.

Før start må du først justere førerposisjonen, og deretter be alle passasjerer om å justere setebeltene sine for å sikre optimal beskyttelse.

Justere førerposisjon

- **Sett deg godt tilbake i setet** (ta av deg jakke eller genser osv.). Dette er viktig for å sikre at ryggen er riktig plassert.
- **Juster avstanden mellom setet og pedalene.** Setet skal være så langt tilbake som mulig, men du må fortsatt kunne trykke pedalene helt. Seteryggen skal være justert slik at armene er noe bøyd når du holder i rattet.
- **Juster posisjonen på rattet.**

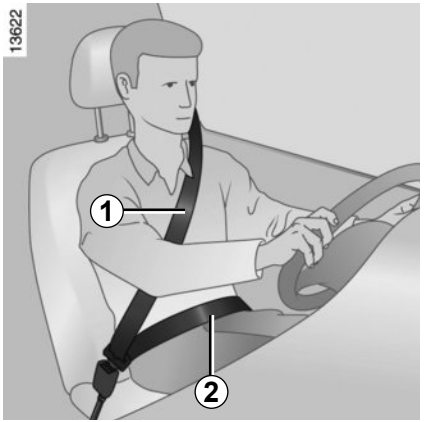

Justere setebeltene

Sitt med ryggen godt mot seteryggen.

Skulderstroppen ***1*** skal være så nærme starten av nakken som mulig, men ikke på den.

Stroppen i fanget ***2*** skal ligge flatt over lårene og mot bekkenet.

Setebeltet må brukes så nærme kroppen som mulig. Unngå for eksempel å bruke store klær eller å ha store gjenstander under beltet osv.

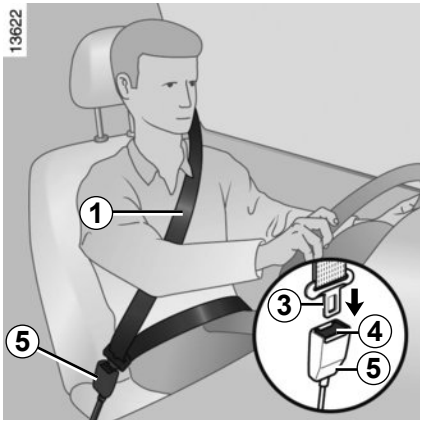

Låse

Trekk ut beltet **langsomt og jevnt**, og sørg for at spennen ***3*** låses i sperren ***5*** (kontroller at den er låst ved å dra i spennen ***3***). Hvis beltet sitter fast, lar du det gå litt tilbake før du prøver å trekke det ut igjen.

Hvis setebeltet sitter helt fast, drar du langsomt, men bestemt slik at litt over 3 cm trekkes ut. La det gå helt tilbake før du prøver å trekke det ut igjen.

Hvis det fortsatt er et problem, må du kontakte en godkjent forhandler.

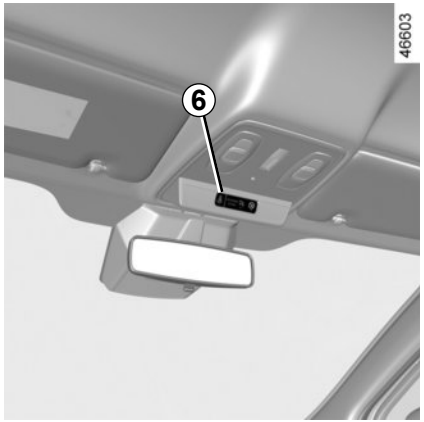

Varsellys for påminnelse om setebelte foran *6*

Det tennes når motoren er startet og, hvis sikkerhetsbeltet på førersiden ikke er festet, lyset blinker og det høres et pip i rundt to minutter når kjøretøyet når en hastighet på omtrent 20 km/t.

Merk: En gjenstand plassert i passasjersetet kan aktivere varsellyset i noen tilfeller.

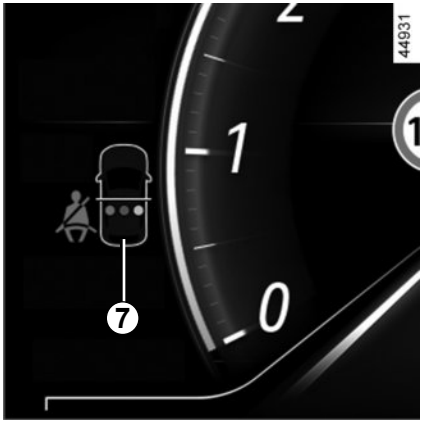

Varsellampe for påminnelse om setebelte bak (kjøretøyavhengig)

Varsellampen vises på den midtre skjermen med den visuelle ***7***, avhengig av kjøretøyet.
I alle tilfeller vises disse meldingene hver gang du:
– Starter motoren;
– Åpner en dør;
– Fester eller løsner et sikkerhetsbelte i baksetet (i dette tilfellet sendes det også et lydsignal som varer i ca. ett minutt).

Merk: En gjenstand som er plassert i et av forsetene kan i enkelte tilfeller aktivere varsellampen.

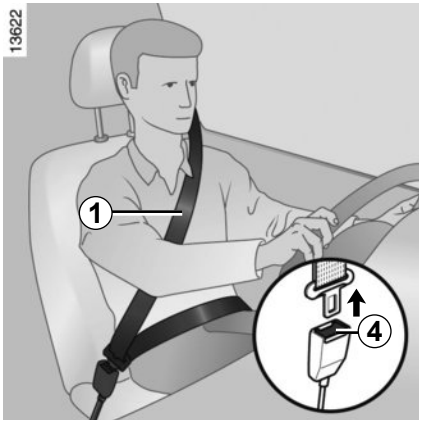

Kontroller i alle tilfeller at passasjerene i baksetet har festet sikkerhetsbeltet, og at antall viste festede sikkerhetsbelter samsvarer med antall passasjerer i baksetet.

På grafikken ***7***:
– Grønn varsellampe: Setebelte festet
– Rød varsellampe: Setebelte ikke festet
– Grå varsellampe: Det sitter ikke noen i setet

Låse opp

Trykk på knappen ***4*** så trekkes setebeltet inn igjen av spolen. Før beltet tilbake.

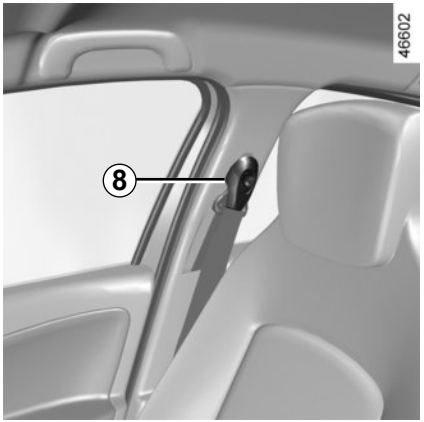

Justere høyden på setebeltene foran

Trykk på knappen ***8*** for å justere høyden på setebeltet slik at skulderstroppen ***1*** sitter som vist ovenfor. Trykk på knappen ***8***, og løft eller senk setebeltet. Sørg for at setebeltet er skikkelig låst på plass etter at du har justert det.

Setebelter på siden i baksetet *9*

Beltene festes, løsnes og justeres på samme måte som setebeltene foran.

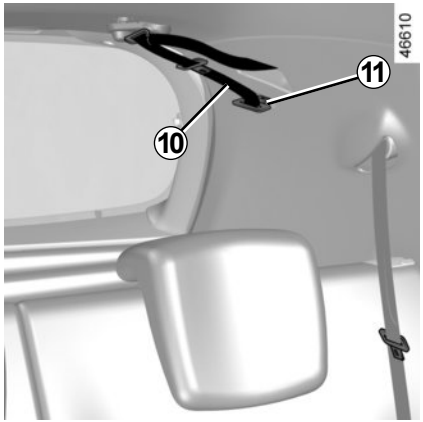

Setebeltet i midten bak

Trekk beltet ***10*** langsomt ut av holderen, og fest spennen ***11*** i den tilhørende sorte sperren ***13***.

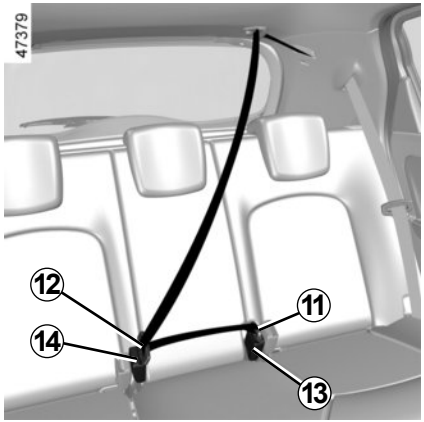

Fest skyvespennen ***12*** i den tilhørende røde sperren ***14***.

Påse at setebeltene bak er riktig plassert og at de fungerer som de skal hver gang baksetet flyttes.

SETEBELTER (5/5)

Følgende informasjon gjelder setebeltene foran og bak i kjøretøyet.

– Ingen endringer kan gjøres på komponentdelene på sikkerhetsutstyret – belter og seter og festene deres – som opprinnelig er festet. For spesielle handlinger (f.eks. feste barneseter) kontakter du en godkjent forhandler.

– Ikke bruk enheter som tillater slakk i beltene (f.eks. klesklyper, klips osv.). Setebelter som sitter for løst, kan medføre skade hvis det skjer en ulykke.

– Legg aldri skulderstroppen under armen eller bak ryggen.

– Bruk aldri det samme beltet for mer enn én person, og hold aldri en baby eller et barn på fanget med setebeltet rundt dem.

– Beltet skal aldri være vridd.

– Etter en ulykke må setebeltene kontrolleres og skiftes om nødvendig. Skift alltid setebeltene så snart de viser tegn til slitasje.

– Når baksetet legges tilbake, må du påse at setebeltene og spennene er riktig plassert slik at de kan brukes som de skal.

– Pass på at setebeltespennen er satt inn i riktig sperre.

– Påse at ingen gjenstander er plassert i området rundt setebeltesperren. Det kan hindre at beltet festes som det skal.

– Påse at setebeltespennen er skikkelig plassert (den skal ikke være skjult, klemt eller lagt flat av personer eller gjenstander).

SIKRINGSMETODER I TILLEGG TIL SIKKERHETSBELTENE I FORSETET (1/6)

De består av:

- **spolestrammere for setebelte**
- **brystkraftbegrensere**
- **airbags setekollisjonspute**
- **airbags – Førerens og passasjerens.**

Disse systemene er utviklet til å fungere frittstående eller sammen når kjøretøyet utsettes for et sammenstøt forfra.

Avhengig av alvorligheten på sammenstøtet kan systemet utløse:

- setebeltelås
- beltespolestrammerne (kobles inn for å korrigere setebelteslakk);
- airbag foran.

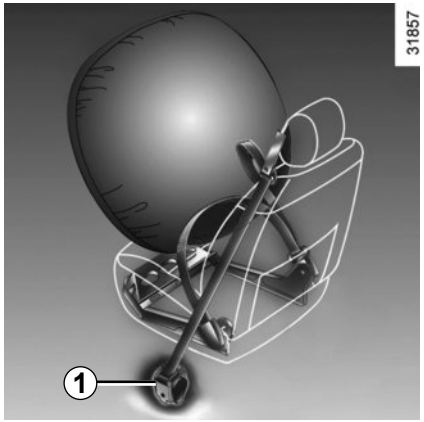

Strammere

Strammerne holder setebeltet mot kroppen ved å holde personen mer sikkert mot setet, noe som øker setebeltets effektivitet.

Når tenningen er på etter et betydelig sammenstøt forfra og avhengig av alvorligheten på sammenstøtet, kan systemet utløse spolestrammeren for setebeltet ***1*** som umiddelbart trekker inn setebeltet.

- Etter en ulykke må hele sikkerhetssystemet kontrolleres.
- Det må ikke utføres noen form for endringer på noen deler av systemet (strammere, airbags, styreenheter, ledninger), og systemkomponentene må ikke brukes på nytt i et annet kjøretøy selv om de er identiske.
- Bare kvalifisert personell fra vårt nettverk kan utføre arbeid på airbags, da det ellers er fare for at systemet kan utløses utilsiktet og føre til personskade.
- Det elektriske utløsningssystemet skal bare testes av en spesielt opplært tekniker som bruker spesialutstyr.
- Når kjøretøyet vrakes, må du kontakte en godkjent forhandler for avhending av strammeren og gassgeneratorene for airbags.

Lastbegrenser

Over en bestemt alvorlighet på sammenstøtet brukes denne mekanismen til å begrense kraften på beltet mot kroppen slik at det er ved et akseptabelt nivå.

Airbagsetekollisjonspute

Den er plassert på hver side av forsetene og utløses for å hindre at passasjeren sklir under setebeltet.

Airbag for fører og passasjer foran

Montert på fører- og passasjersiden.

Ordet airbag på rattet og dashbordet (i område airbag ***A***), og et merke på nedre del av frontruten (kjøretøyavhengig) viser at kjøretøyet er utstyrt med et kollisjonsputesystem.

Hvert airbag-system består av:

– en airbag og gassgenerator festet på rattet for føreren og i dashbordet for passasjeren foran;

– en elektronisk enhet for å overvåke systemet som kontrollerer den elektriske utløseren for gassgeneratoren;

– eksterne sensorer;

– en enkelt varsellampe i instrumentpanelet.

airbag-systemet bruker pyrotekniske prinsipper. Når kollisjonsputen utløses, vil den derfor generere varme, gi røyk (dette er ikke et tegn på tilløp til brann) og lage en sprengelyd. I en situasjon som krever en airbag, utløses den umiddelbart. Dette kan medføre mindre, overfladiske skader i huden eller andre problemer.

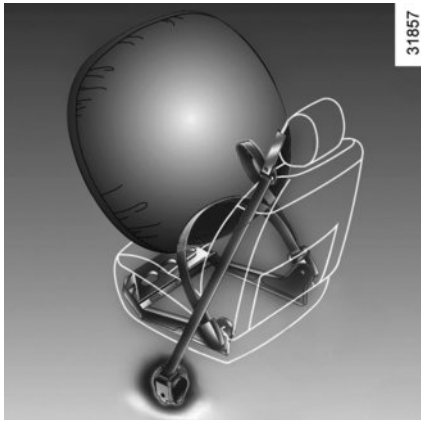

Bruk

Systemet fungerer bare når tenningen er slått på.

Ved et alvorlig sammenstøt forfra utløses airbags raskt og demper støtet for førerens hode og bryst mot rattet og passasjeren foran mot dashbordet. Kollisjonsputene klapper sammen umiddelbart slik at passasjerene ikke på noen måte hindres fra å forlate kjøretøyet.

Funksjonsfeil

Denne varsellampen tennes i instrumentpanelet når tenningen slås på og slukkes etter noen sekunder.

Hvis det ikke tennes når tenningen slås på, eller hvis det tennes når motoren går, har det oppstått en feil i systemet.

Kontakt en autorisert forhandler så snart som mulig.

Din beskyttelse er redusert helt til denne feilen er rettet.

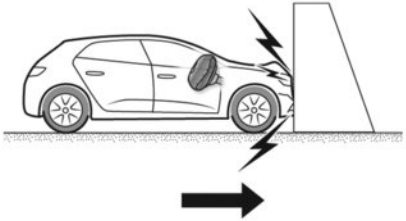

Følgende betingelser utløser strammere eller airbags.

I en frontkollisjon mot en solid (ikke deformerbar) flate ved en hastighet lik eller høyere enn **25 km/t**.

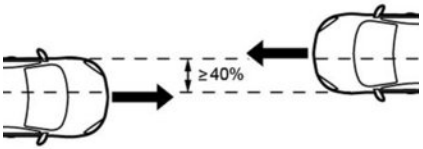

I en frontkollisjon med et annet kjøretøy i tilsvarende eller høyere kategori, med et kollisjonsområde likt eller større enn 40 %, der kjørehastigheten til begge kjøretøy er lik eller høyere enn **40 km/t**.

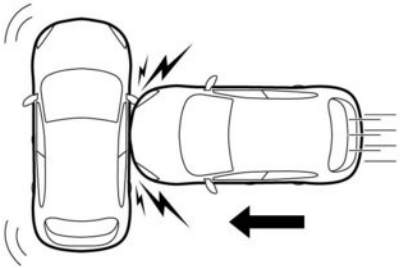

I en sidekollisjon med et annet kjøretøy i tilsvarende eller høyere kategori, ved en kjørehastighet lik eller høyere enn **50 km/t**.

SIKRINGSMETODER I TILLEGG TIL SIKKERHETSBELTENE I FORSETET (5/6)

I følgende eksempler kan beltestrammerne og airbags bli utløst:

– sammenstøt mot undersiden av kjøretøyet, f.eks. fortauskanter

– hull i veien

– et fall eller en hard landing

– steiner

– ...

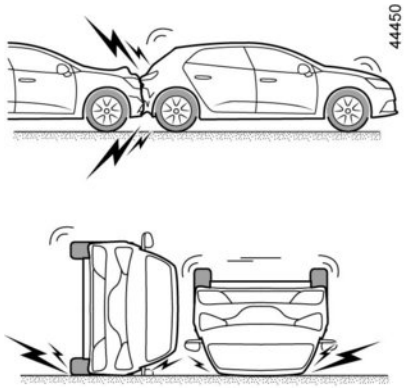

I følgende eksempler kan det hende at beltestrammerne eller airbags ikke blir utløst:

– påkjørsel bakfra, uansett hvor alvorlig

– hvis kjøretøyet velter

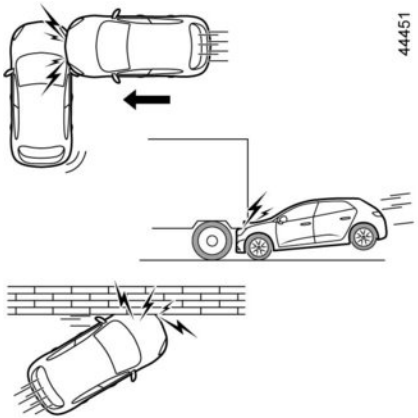

– Sammenstøt fra siden som påvirker fronten av kjøretøyet

– Frontpåkjørsel, under bakenden på en lastebil

– Frontpåkjørsel mot en gjenstand med en spiss vinkel

– ...

SIKRINGSMETODER I TILLEGG TIL SIKKERHETSBELTENE I FORSETET (6/6)

Hensikten med advarslene nedenfor er å sikre at airbag ikke på noen måte hindres når den utløses, og at det ikke finnes gjenstander som kan løsne og forårsake alvorlige skader når den utløses.

Advarsler angående førerens airbag
– Ikke endre rattet eller midten.

– Ikke dekk til midten av rattet under noen omstendigheter.

– Ikke fest noen gjenstander (merke, logo, klokke, telefonholder osv.) på midten av rattet.

– Rattet må ikke fjernes (unntatt av kvalifisert personell fra nettverket).

– Ikke sitt for nærme rattet når du kjører: Venn deg til en kjørestilling med lett bøyde albuer. ➥ 1.36. Dette gir tilstrekkelig plass til at kollisjonsputen kan utløses riktig og med full effekt.

Advarsler angående passasjerens airbag
– Ikke fest eller lim på noen gjenstander (merke, logo, klokke, telefonholder osv.) på dashbordet eller i nærheten av airbag.

– Ikke legg noe mellom dashbordet og passasjeren (dyr, paraply, gåstokk, pakker osv.).

– Passasjeren må ikke legge foten på dashbordet eller i setet da det er fare for alvorlig skade. Som en generell regel bør alle kroppsdeler holdes vekk fra dashbordet (knær, hender, hode osv.).

– Enhetene i tillegg til setebeltet for passasjeren foran skal aktiveres igjen så snart et barnesete er fjernet, for å sikre at passasjeren foran er beskyttet hvis det skjer et sammenstøt.

IKKE FEST ET BAKOVERVENDT BARNESETE I PASSASJERSETET FORAN MED MINDRE SIKKERHETSUTSTYRET I TILLEGG TIL SETEBELTET PÅ PASSASJERSIDEN FORAN ER DEAKTIVERT. ➥ 1.64.

Advarsler angående setekollisjonsputen airbag
Ikke la barn under 12 år sitte i dette setet. Når setekollisjonsputen airbag utløses, kan den sende gjenstander som ligger i setet, med stor kraft.
Fare for alvorlig personskade.

EKSTRA SIKKERHETSUTSTYR I DE BAKRE SIDESETENE

Belastningsbegrenser

Ved en bestemt kollisjonskraft vil denne mekanismen bli utløst og begrense sikkerhetsbeltets trykk mot kroppen til et akseptabelt nivå.

– Etter en ulykke må hele sikkerhetssystemet kontrolleres.

– Det må ikke utføres noen form for inngrep på noen deler av systemet (airbags, elektroniske enheter, ledninger), og systemkomponentene må ikke brukes på nytt i andre kjøretøy selv om de er identiske.

– Bare kvalifisert personell fra vårt nettverk kan utføre arbeid på airbags, da det ellers er fare for at systemet kan utløses utilsiktet og føre til personskade.

SideAirbags

Denne airbag er festet på forsetene og aktiveres på sidene av setene (på dørsiden) for å beskytte passasjerene ved et alvorlig sidesammenstøt.

Et merke på frontruten viser om det er montert ekstra sikkerhetsutstyr (airbags, beltestrammere osv.) i kupeen (avhengig av modell).

Advarsel vedrørende sideairbag

– **Feste setetrekk:** Seter med en airbag krever trekk som er spesielt utviklet for kjøretøyet. Kontakt en godkjent forhandler for å finne om disse trekkene er tilgjengelige. Hvis du bruker andre trekk enn de som er utformet for kjøretøyet (inkludert trekk som er utformet for et annet kjøretøy), kan det påvirke virkemåten til airbags og redusere beskyttelsesevnen.

– Ikke legg tilbehør, gjenstander eller kjæledyr mellom seteryggen, døren og festene innvendig. Ikke dekk seteryggen med gjenstander som klær eller tilbehør. Dette kan hindre at kollisjonsputen fungerer som den skal, eller føre til personskade når airbag utløses.

– Eventuelt arbeid eller endringer på setet eller innvendige fester må bare utføres av kvalifisert personell fra vårt nettverk.

– Bruk av området mellom seteryggen på baksetet og kledningen er funksjonsområdet til airbag: Du må ikke legge gjenstander her.

EKSTRA SIKKERHETSUTSTYR

Hensikten med advarslene nedenfor er å sikre at airbag ikke på noen måte hindres når den utløses, og at det ikke finnes gjenstander som kan løsne og forårsake alvorlige skader når den utløses.

airbag er utviklet for å fungere sammen med setebeltet. Både airbag og setebeltet er viktige deler i det samme beskyttelsessystemet. Det er derfor viktig å bruke setebeltene hele tiden. Hvis setebeltene ikke brukes, utsettes passasjerene for fare for alvorlig skade hvis det skjer en ulykke. Det kan også øke faren for små, overfladiske skader når airbag utløses (slike mindre skader kan imidlertid aldri utelukkes ved bruk av kollisjonsputer).

Hvis kjøretøyet havner opp-ned eller blir utsatt for et sammenstøt bakfra, uansett hvor alvorlig, utløses ikke alltid strammerne og airbags. Støt mot understellet på kjøretøyet (f.eks. hvis du kjører over fortauskanter, hull, steiner osv.) kan gjøre at systemene utløses.

– Arbeid og endringer på hele airbag-systemet (airbags, strammere, ECU, ledningsnett osv.) er **strengt forbudt** (unntatt av kvalifisert nettverkspersonell).
– For å sikre at systemet er i god stand og for å unngå å utløse systemet ved et uhell, som kan føre til skade, skal bare kvalifisert nettverkspersonell utføre arbeid på airbag-systemet.
– Av hensyn til sikkerheten må airbag-systemet sjekkes hvis kjøretøyet har vært stjålet, innblandet i en ulykke eller utsatt for innbrudd.
– Når du selger eller låner bort kjøretøyet, må du informere den nye kjøperen om disse forholdene når du overleverer denne førerhåndboken.
– Når du vraker kjøretøyet, må du kontakte din godkjente forhandler for avhending av gassgeneratoren(e).

Kjøre med barn

Følg den nasjonale lovgivningen.

Barn, og voksne, må sitte riktig i setet og være riktig festet under all kjøring. Barn som sitter i ditt kjøretøy, er ditt ansvar.

Et barn er ikke en liten voksen. Barn er utsatt for bestemte skader ettersom musklene og skjelettet ikke er ferdig utviklet enda. Det er ikke tilstrekkelig bare å bruke setebeltet. Bruk et godkjent barnesete, og påse at du bruker det riktig.

Bruk barnelåsfunksjonen til å hindre at dørene blir åpnet. ➥ 1.28.

En kollisjon i 50 km/t er det samme som et fall på 10 meter. Hvis du kjører med et barn som ikke er festet, kan det sammenlignes med å tillate barnet å leke på en balkong uten rekkverk i fjerde etasje.
Kjør aldri med et barn i armene. Hvis det skjer en ulykke, vil du ikke kunne holde barnet selv om du har på deg setebeltet.
Hvis kjøretøyet har vært involvert i en ulykke, må du skifte barnesetet og kontrollere setebeltene og ISOFIX-festepunktene.

Førerens ansvar ved parkering eller stopping av kjøretøyet

Ikke la dyr, barn eller voksne som ikke kan passe seg selv, være alene i kjøretøyet, selv ikke en kort stund.

De kan være en fare for seg selv eller andre ved at de kan å starte motoren, aktivere utstyr som elektriske vinduer eller ved å låse dørene.

I varmt vær og/eller solskinnsvær må du huske at temperaturen inne i kupéen stiger svært raskt.

FARE FOR DØD ELLER ALVORLIG SKADE.

Bruke et barnesete

Beskyttelsen du får fra barnesetet, er avhengig av hvor godt det holder fast barnet og monteringen. Feil montering går ut over beskyttelsen til barnet ved brå bremsing eller et sammenstøt.

Før du kjøper et barnesete, må du kontrollere at det er i samsvar med lovgivningen i det landet du er i, og at det kan festes i kjøretøyet. Kontakt en godkjent forhandler for å finne ut hvilke seter som anbefales for ditt kjøretøy.

Før du fester et barnesete, må du lese håndboken og følge instruksjonene. Hvis du får problemer med monteringen, kontakter du produsenten av utstyret. Oppbevar instruksjonene sammen med setet.

Sett et godt eksempel ved å alltid feste setebeltet ditt og lære barnet:
- å sikre seg selv riktig;
- å alltid gå inn og ut av bilen ved fortauskanten, vekk fra travel trafikk

Ikke bruk et brukt barnesete eller ett uten en instruksjonshåndbok.

Sjekk at det ikke er noen gjenstander i nærheten av barnesetet som kan svekke funksjonen til setet.

Forlat aldri et barn i kjøretøyet.

Sjekk at barnet alltid er festet, og at beltet eller sikkerhetsselen som brukes, er riktig på plass og justert. Unngå å bruke store klær som kan gjøre at beltene blir slakke.

La aldri barnet ha hodet eller armene ut av vinduet.

Sjekk at barnet er i riktig posisjon under hele turen, særlig hvis barnet sovner.

Bakovervendte barneseter
Barnets hode er, proporsjonalt, tyngre enn hodet til en voksen og nakken er svært skjør. Kjør med barnet i denne stillingen så lenge som mulig (til barnet er minst 2 år). Det støtter både hodet og nakken.
Velg et bøttesete for best sidebeskyttelse, og skift det så snart barnets hode er høyere enn skallet.

Fremovervendte barneseter
Barnets hode og mage må være beskyttet. Et fremovervendt barnesete som er godt festet til kjøretøyet, reduserer risikoen for støt til hodet. Sørg for at barnet sitter i et fremovervendt sete med en sele så lenge barnets størrelse tillater det.
Velg et bøttesete for optimal sidebeskyttelse.

Barneputer
Fra 15 kg eller 4 år kan barnet sitte på en barnepute slik at setebeltet kan tilpasses barnets størrelse og form. Barneputen må monteres med førere for plassering av setebeltet på barnets lår i stedet for magen. Det anbefales at du bruker en seterygg som kan justeres i høyden, for å plassere setebeltet midt på skulderen. Det må aldri ligge på nakken eller armen.
Velg et bøttesete for optimal sidebeskyttelse.

BARNESIKRING: velge barnesetefeste (1/3)

Det er to måter å feste barneseter på: via setebeltet eller ved å bruke ISOFIX-systemet.

Feste via setebeltet

Setebeltet må være justert for å sikre at det fungerer ved brå bremsing eller sammenstøt.

Påse at stroppbanen angitt av barneseteprodusenten følges.

Kontroller alltid at setebeltet er riktig festet ved å dra det opp og deretter dra det helt ut mens du trykker på barnesetet.

Kontroller at setet holdes riktig på plass ved å flytte det fra side til side og bakover og fremover. Setet skal holdes godt på plass.

Kontroller at barnesetet ikke er montert i en vinkel, og at det ikke hviler mot vinduet.

Ikke bruk barnesetet hvis det kan løsne setebeltet som holder det på plass. Basen på setet må ikke hvile på spennen og/eller sperren på setebeltet.

Setebeltet må aldri være vridd eller uten stramming. Legg aldri skulderstroppen under armen eller bak på ryggen.
Kontroller at setebeltet ikke har blitt skadet av skarpe kanter.
Hvis setebeltet ikke fungerer normalt, vil det ikke beskytte barnet. Ta kontakt med en autorisert forhandler. Ikke bruk dette setet før setebeltet har blitt reparert.

Feste med ISOFIX-systemet

Godkjente ISOFIX-barneseter er godkjent i samsvar med regelen ECE-R44 i én av følgende tre scenarier:
– Universelt ISOFIX 3-punkts fremovervendt sete
– Delvis universelt ISOFIX 2-punkts sete
– Nærmere spesifisert.

For de to siste må du kontrollere at barnesetet kan monteres ved å se listen over kompatible kjøretøy.

Fest barnesetet med ISOFIX-låsene hvis disse følger med. Med ISOFIX-systemet får du rask, enkel og trygg festing.

ISOFIX-systemet består av to ringer og, i noen tilfeller, en tredje ring.

Ingen endringer kan gjøres på komponentdelene på sikkerhetsutstyret (setebelter, ISOFIX, seter og festene deres) som opprinnelig er festet.

Før du bruker et ISOFIX-barnesete som du har kjøpt til et annet kjøretøy, må du kontroller at monteringen er godkjent. Se listen over kjøretøy som kan utstyres med setet, hos utstyrsprodusenten.

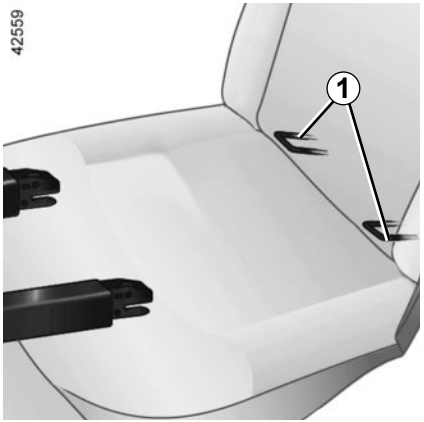

De to ringene ***1*** er plassert mellom seteryggen og setebasen på setet og kjennetegnes ved et merke.

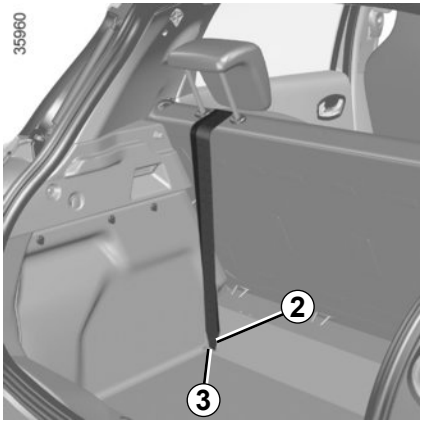

Den tredje ringen brukes til å feste den øvre stroppen på enkelte barneseter. Du **må** feste krok ***2*** på ring ***3*** for et baksete og ring ***4*** for et forsete.

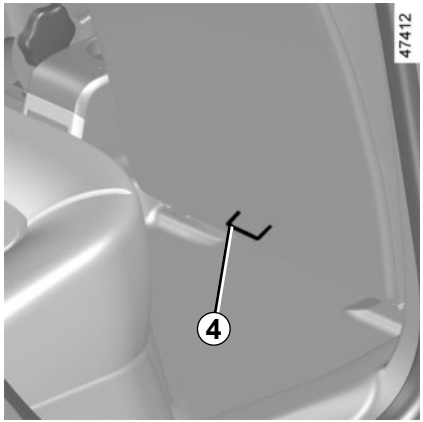

Dra i beltet slik at ryggen på barnesetet berører ryggen på bilsetet.

Merk: Det er **viktig** å bruke ringene merket med symbolet .

ISOFIX-festepunktene har blitt utviklet for barneseter med ISOFIX-systemet. Fest aldri et barnesete av en annen type, et setebelte eller andre gjenstander til disse festene.

Kontroller at ingenting hindrer festepunktene.

Hvis kjøretøyet har vært involvert i en ulykke, må du kontrollere ISOFIX-festepunktene og skifte barnesetet.

Kontroller at seteryggen til det fremovervendte barnesetet berører seteryggen til bilsetet. I dette tilfellet kan det hende at barnesetet ikke alltid hviler mot setebasen til bilsetet.

Stroppen til barnesetet **må** festes til den tilhørende ringen.

BARNESIKRING: montere barnesete: generell informasjon (1/2)

Noen seter er ikke egnet for festing av barneseter. Diagrammet på den neste siden viser deg hvordan du fester et barnesete.

Det kan hende at barnesetetypene som vises, ikke er tilgjengelige. Før du bruker et annet barnesete, må du sjekke med produsenten om det kan festes.

Fest alltid barnesetet i et baksete når det er mulig.

Når du monterer barnesetet i kjøretøyet, må du kontrollere at det ikke er fare for at det kan løsne fra basen.

Hvis du må fjerne nakkestøtten, må du sjekke at den oppbevares riktig slik at den ikke løsner ved brå bremsing eller støt.

Fest alltid barnesetet i kjøretøyet selv om det ikke er i bruk, slik at det ikke løsner ved brå bremsing eller støt.

I forsetet

Lovene om kjøring med barn i passasjersetet foran varierer fra land til land. Se gjeldende lovgivning, og følg anvisningene på diagrammet på den neste siden.

Før du fester et barnesete i dette setet (hvis godkjent):
– senk setebeltet så langt det går;
– flytt setet så langt tilbake som mulig
– vipp forsiktig seteryggen vekk fra vertikalen (ca. 25°);
– hev setebasen så mye som mulig (kjøretøyavhengig).

Etter at barnesetet er montert, når det er mulig, kan bilsetet flyttes fremover ved behov (for å gi bedre plass for passasjerene i baksetet eller for andre barneseter). Et bakovervendt barnesete må ikke komme i berøring med dashbordet. Flytt det så langt fremover som mulig.

Ikke endre disse innstillingene etter at barnesetet er montert.

FARE FOR DØDSFALL ELLER ALVORLIG PERSONSKADE: Før du monterer et forovervendt barnesete i dette setet, må du alltid kontrollere at airbag har blitt deaktivert. ➥ 1.64.

I sidesetet bak

En bærebag kan monteres på tvers i kjøretøyet og går over minst to seter. Plasser barnet med føttene nærmest døren.

Flytt forsetet så langt frem som mulig for å montere et bakovervendt barnesete. Flytt deretter tilbake setet foran så langt det går, men uten at det berører barnesetet.

Av hensyn til barnets sikkerhet i et fremovervendt sete må du ikke flytte setet foran tilbake forbi midten på skinnen, ikke vippe seteryggen for langt (maksimalt 25°) og heve setet så mye som mulig.

Fjern nakkestøtten fra baksetet der barnesetet plasseres. ➥ 3.22. Sett om nødvendig baksetet så langt tilbake som mulig. Dette må gjøres før du monterer barnesetet. Kontroller at barnesetet hviler mot ryggen på baksetet.

I midtre baksete

Kontroller at beltet er egnet for å feste barnesetet. Kontakt en godkjent forhandler.

Kontroller at barnesetet eller barnets føtter ikke hindrer at forsetet går skikkelig i lås. ➥ 1.34.

Et barnesete med en gulvstøtte må aldri monteres i midten av baksetet.

FARE FOR DØD ELLER ALVORLIG SKADE.

Hvis du skal montere et barnesete (barnepute i gruppe 2 eller 3), må du først kontrollere at setebeltene (viklingen) fungerer som de skal ➥ 1.36. Juster bilsetestillingen ved behov.

BARNESETER: fastgjøring med setebelte (1/3)

Tabellen nedenfor oppsummerer informasjonen som allerede er vist i diagrammet på forrige side, for å sikre at gjeldende regler overholdes.

Femseters modell					
Type barnesete	**Barnets vekt**	**Passasjersete foran**		**Sidebakseter**	**Midtre baksete**
		Uten airbag eller med airbag deaktivert	**Med airbag aktivert**		
Bærebag festet på tvers i kjøretøyet Gruppe 0	< 10 kg	X	X	U (2)	U (2)
Bakovervendt skall-sete Gruppe 0 eller 0 +	< 10 kg og < 13 kg	U (1) (5)	X	U (3)	U (3) (6)
Skallsete/bakover-vendt sete Gruppe 0+ og 1	< til 13 kg og 9 til 18 kg	U (1) (5)	X	U (3)	U (3) (6)
Fremovervendt sete Gruppe 1	9 til 18 kg	X	U (5)	U (4)	U (4) (6)
Barnepute Gruppe 2 og 3	15 til 25 kg og 22 til 36 kg	X	U (5)	U (4)	U (4)

(1) FARE FOR DØDSFALL ELLER ALVORLIG PERSONSKADE: Før du monterer et forovervendt barnesete i dette setet, må du alltid kontrollere at airbag til forsetet på passasjersiden har blitt deaktivert. ➥ 1.64.

BARNESETER: fastgjøring med setebelte (2/3)

X = Sete ikke egnet for feste av barnesete av denne typen.

U = Sete der et barnesete med generell godkjenning kan festes ved å bruke setebeltet. Kontroller at det kan festes.

(2) En bærebag kan monteres på tvers i kjøretøyet og går over minst to seter. Plasser barnet med føttene nærmest døren.

(3) Sett om nødvendig bilsetet så langt tilbake som mulig. For å kunne sette inn et bakovervendt barnesete, skal forsetet flyttes så langt frem som mulig, for å få montert det bakovervendt barnesete. Flytt deretter forsetet tilbake så langt det går, men uten at det berører barnesetet.

(4) Nakkestøtten på baksetet der du vil plassere barnesetet må alltid tas av. Dette må gjøres før du monterer barnesetet. ➥ 3.22. Flytt setet foran barnet forover, og still seteryggen forover for å unngå kontakt mellom setet og barnets ben.

(5) Hev setet så mye som mulig, og plasser det så langt tilbake som mulig mens du vipper seteryggen litt (ca. 25°).

(6) FARE FOR DØDSFALL ELLER ALVORLIG PERSONSKADE: Du må aldri montere et barnesete med gulvstøtte.

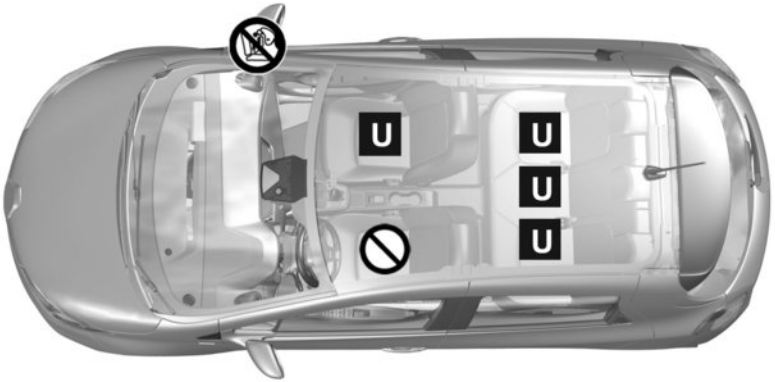

Undersøk tilstanden til airbag før plassering av et barnesete eller før en passasjer får bruke setet.

Sete ikke egnet for festing av barneseter.

Barnesete festet ved å bruke beltet

U Et sete hvor du kan montere et barnesete med generell godkjenning og feste det ved hjelp av et setebelte.

FARE FOR DØDSFALL ELLER ALVORLIG PERSONSKADE: Før du monterer et forovervendt barnesete i dette setet, må du alltid kontrollere at airbag til forsetet på passasjersiden har blitt deaktivert. ➥ 1.64.

Hvis du bruker et barnesikringssystem som ikke er godkjent for dette kjøretøyet, vil det ikke beskytte babyen eller barnet på riktig måte. Det kan medføre alvorlig eller dødelig skade.

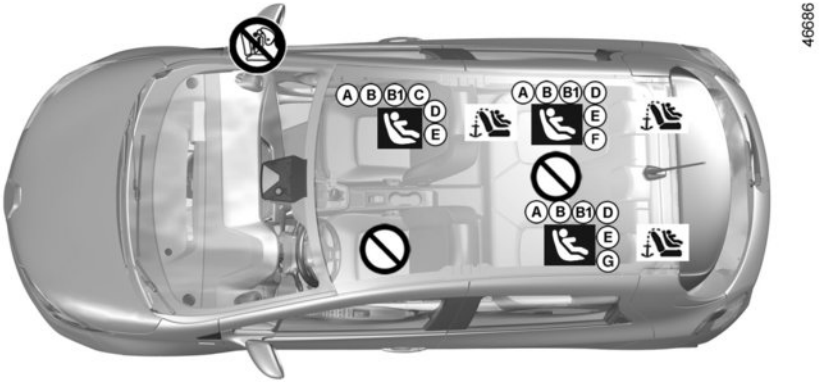

Sete der et barnesete ikke kan festes.

Barnesete festet ved bruk av ISOFIX-systemet

Sete som egner seg for montering av et ISOFIX-barnesete.

Baksetene er utstyrt med et festepunkt der et fremovervendt ISOFIX-barnesete med generell godkjenning kan festes. Festepunktene for forsetet er plassert på passasjerseteryggen og på seteryggen bak for baksetene.

Hvis du bruker et barnesikringssystem som ikke er godkjent for dette kjøretøyet, vil det ikke beskytte babyen eller barnet på riktig måte. Det kan medføre alvorlig eller dødelig skade.

FARE FOR DØDSFALL ELLER ALVORLIG PERSONSKADE:

Før du monterer et bakovervendt barnesete i passasjersetet foran, må du kontrollere at airbag på passasjersiden har blitt deaktivert. ➥ 1.64.

Fest alltid barnesetet i et baksete når det er mulig.

Hvis du skal montere et ISOFIX-sete i dette setet, må du løsne det midtre setebeltet for hånd før du fester boltene.

Hvis du monterer et ISOFIX-sete i det venstre baksetet, kan ikke setet i midten brukes. Setet i midten er da ikke lenger tilgjengelig og kan ikke brukes.

BARNESETER: Feste ved hjelp av Isofix-systemet (2/3)

Tabellen nedenfor oppsummerer informasjonen som allerede er vist i diagrammet på forrige side, for å sikre at gjeldende regler overholdes.

Type barnesete	Barnets vekt	Setestørrelse ISOFIX	Passasjersete foran		Sidebakseter (kjøretøyavhengig)	Midtre baksete (kjøretøyavhengig)
			Uten airbag eller med airbag deaktivert	Med airbag aktivert		
Bærebag festet på tvers i kjøretøyet Gruppe 0	< 10 kg	F, G	X	X	IL (2)	X
Bakovervendt skall-sete Gruppe 0 eller 0 +	< 10 kg og < 13 kg	E	IL (1) (3)	X	IL (4)	X
Skallsete/bakover-vendt sete Gruppe 0+ og 1	< til 13 kg og 9 til 18 kg	C	IL (1) (3)	X	X	X
		D			IL (4)	
Fremovervendt sete Gruppe 1	9 til 18 kg	A, B, B1	X	IUF - IL (3)	IUF - IL (4) (5)	X
Barnepute Gruppe 2 og 3	15 til 25 kg og 22 til 36 kg		X	IUF - IL (3)	IUF - IL (4) (5)	X

(1) FARE FOR DØDSFALL ELLER ALVORLIG PERSONSKADE: Før du monterer et forovervendt barnesete i dette setet, må du alltid kontrollere at airbag til forsetet på passasjersiden har blitt deaktivert. ➥ 1.64.

BARNESETER: Feste ved hjelp av Isofix-systemet (3/3)

X = Sete ikke egnet for festing av barneseter.
U = Sete der et barnesete med generell godkjenning kan festes ved å bruke setebeltet. Kontroller at det kan festes.
IUF/IL = Sete der et barnesete med generell / delvis generell eller kjøretøybestemt godkjenning kan festes ved å bruke ISOFIX-systemet (kjøretøyavhengig). Kontroller at det kan festes.

(2) En bærebag kan monteres på tvers i kjøretøyet og går over minst to seter. Plasser barnet med føttene nærmest døren.

(3) Hev setet så mye som mulig, og plasser det så langt tilbake som mulig mens du vipper seteryggen litt (ca. 25°).

(4) Sett om nødvendig bilsetet så langt tilbake som mulig. For å kunne sette inn et bakovervendt barnesete, skal forsetet flyttes så langt frem som mulig, for å få montert det bakovervendt barnesete. Flytt deretter forsetet tilbake så langt det går, men uten at det berører barnesetet.

(5) Nakkestøtten på baksetet der du vil plassere barnesetet må alltid tas av. Dette må gjøres før du monterer barnesetet. ➥ 3.22. Flytt setet foran barnet forover, og still seteryggen forover for å unngå kontakt mellom setet og barnets ben.

Størrelsen på ISOFIX-barnesetet er vist med en bokstav:

– A, B og B1: For fremovervendte seter i gruppe 1 (9 til 18 kg);

– C og D: Skallsete eller bakovervendt sete i gruppe 0+ (under 13 kg) eller gruppe 1 (9 til 18 kg);

– E: Bakovervendt skallsete i gruppe 0 (mindre enn 10 kg) eller 0+ (mindre enn 13 kg);

– F og G: Bærebag i gruppe 0 (mindre enn 10 kg).

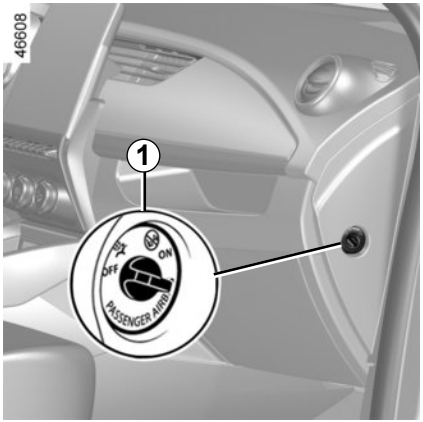

Deaktivere airbag for passasjersetet foran

Før du monterer et barnesete på passasjersetet foran:

– Kontroller at barnesetet kan monteres på dette setet;

– det er svært viktig **å deaktivere** airbagfor et bakovervendt barnesete.

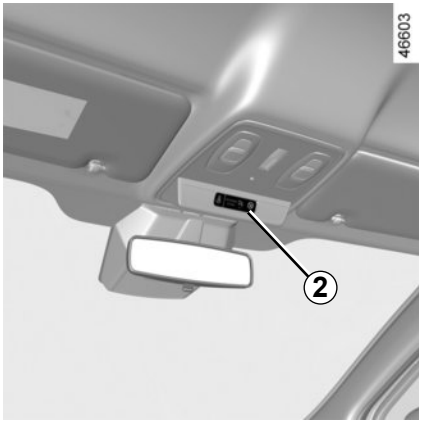

Deaktivering av airbag: **Stans bilen, slå av tenningen og**trykk og vri låsen ***1*** til stilling **OFF**

Med tenningen på **må** du kontrollere at varsellyset er tent på det midtre displayet ***2***, og (avhengig av kjøretøyet) at meldingen ”passenger airbag off" vises.

Dette lyset fortsetter å lyse for å vise at du kan feste et barnesete.

airbag på passasjersiden foran må bare aktiveres eller deaktiveres når **kjøretøyet står i ro med tenningen av**.
Hvis den forstyrres når kjøretøyet kjøres, tennes indikatorlysene og .
Slå tenningen av og på for å tilbakestille airbag i samsvar med låsestillingen.

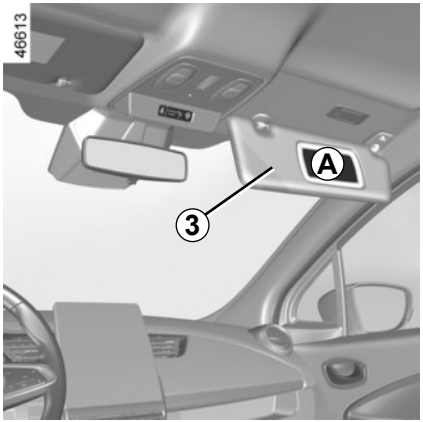

Merkene på dashbordet og etikettene ***A*** på hver side av solskjermen for passasjeren ***3*** (for eksempel etiketten som vises ovenfor) minner deg på disse instruksjonene.

FARE

Siden funksjonen til airbag på passasjersiden foran ikke er kompatibel med et bakovervendt barnesete, må du **ALDRI** montere et bakovervendt barnesete i et sete som er beskyttet av en AKTIVERT **AIRBAG** foran. Dette kan føre til **DØD** for **BARNET** eller **ALVORLIG SKADE**.

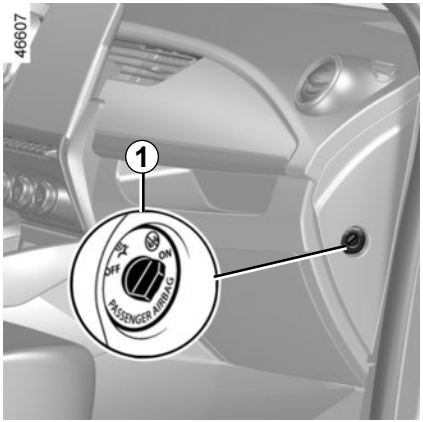

Aktivere airbag på passasjersiden foran

Du bør aktivere airbag igjen når du har fjernet barnesetet fra passasjersetet foran, for å sikre at passasjeren foran er beskyttet i tilfelle et sammenstøt.

Reaktivering airbag: Stans bilen, slå av tenningen ogtrykk og vri låsen ***1*** til stilling **ON**.

Med tenningen på **må** du sjekke at varsellampen ***2*** på displayet er slukket, og at varsellampen vises på displayet etter hver start i ca. ett minutt. airbag på passasjersiden foran er aktivert.

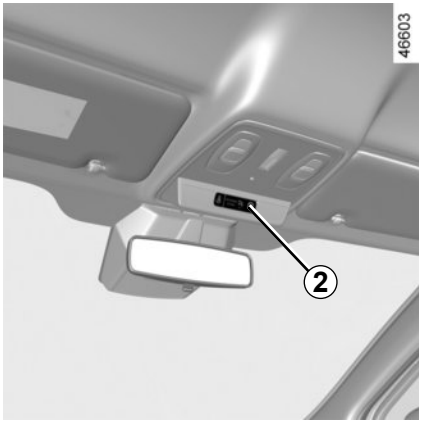

Funksjonsfeil

Det er ikke tillatt å montere et bakovervendt barnesete i passasjersetet foran hvis det er en feil med aktiverings-/deaktiveringssystemet for airbag.

Det anbefales ikke at noen andre passasjerer sitter i det setet.

Kontakt en autorisert forhandler så snart som mulig.

FARE

Siden funksjonen til airbag på passasjersiden foran ikke er kompatibel med et bakovervendt barnesete, må du **ALDRI** montere et bakovervendt barnesete i et sete som er beskyttet av en AKTIVERT **AIRBAG** foran. Dette kan føre til **DØD** for **BARNET** eller **ALVORLIG SKADE**.

airbag på passasjersiden foran må bare aktiveres eller deaktiveres når **kjøretøyet står i ro med tenningen av**.

Hvis den forstyrres når kjøretøyet kjøres, tennes indikatorlysene og .

Slå av og deretter på igjen tenningen for å tilbakestille airbag i samsvar med låseposisjonen.

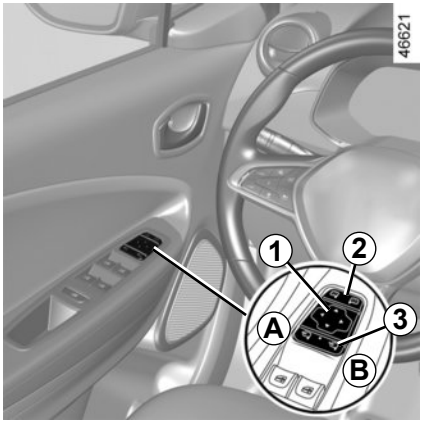

Dørspeil med elektrisk justering

Velg dørspeil med bryteren ***2*** og bruk knappen ***1*** til å justere det til passende stilling.

Av hensyn til sikkerheten må alle justeringer utføres når kjøretøyet står i ro.

Oppvarmede dørspeil

Når motoren startes, aktiveres fjerning av is på speilene sammen med fjerning av is/dugg på bakruten.

Innfellbare dørspeil

Sidespeilene felles ut automatisk når kjøretøyet låses opp. Sidespeilene felles inn når du låser kjøretøyet.

Uansett kan du fremtvinge innfelling eller utfelling:

– Trykk bryter ***3*** til stilling ***B*** for å felle inn sidespeilene automatisk.
– Trykk bryter ***3*** til stilling ***A*** for å felle ut sidespeilene automatisk.

Gjenstander som ses i sidespeilet, er nærmere enn de ser ut til å være.

Av sikkerhetsgrunner skal du ta hensyn til dette når du beregner avstanden før en manøver.

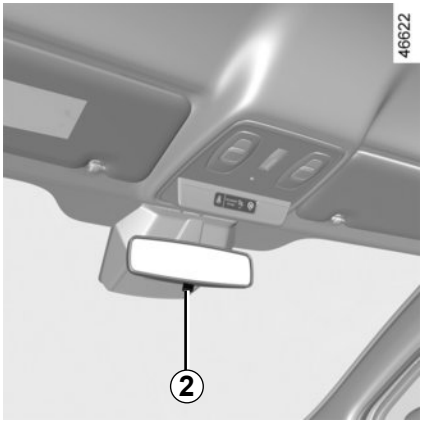

Innvendig bakspeil

Posisjonen kan justeres.

Bakspeil med hendel *2*
For å unngå å bli blendet av lys fra bil bak ved kjøring i mørket kan du trykke inn den lille spaken bak bakspeilet ***2***.

Bakspeil uten spak *2*
Bakspeilet blir automatisk mørkt ved sterk belysning eller når kjøretøyet bak bruker fjernlys.

FØRERPOSISJON: VENSTREKJØRING (1/2)

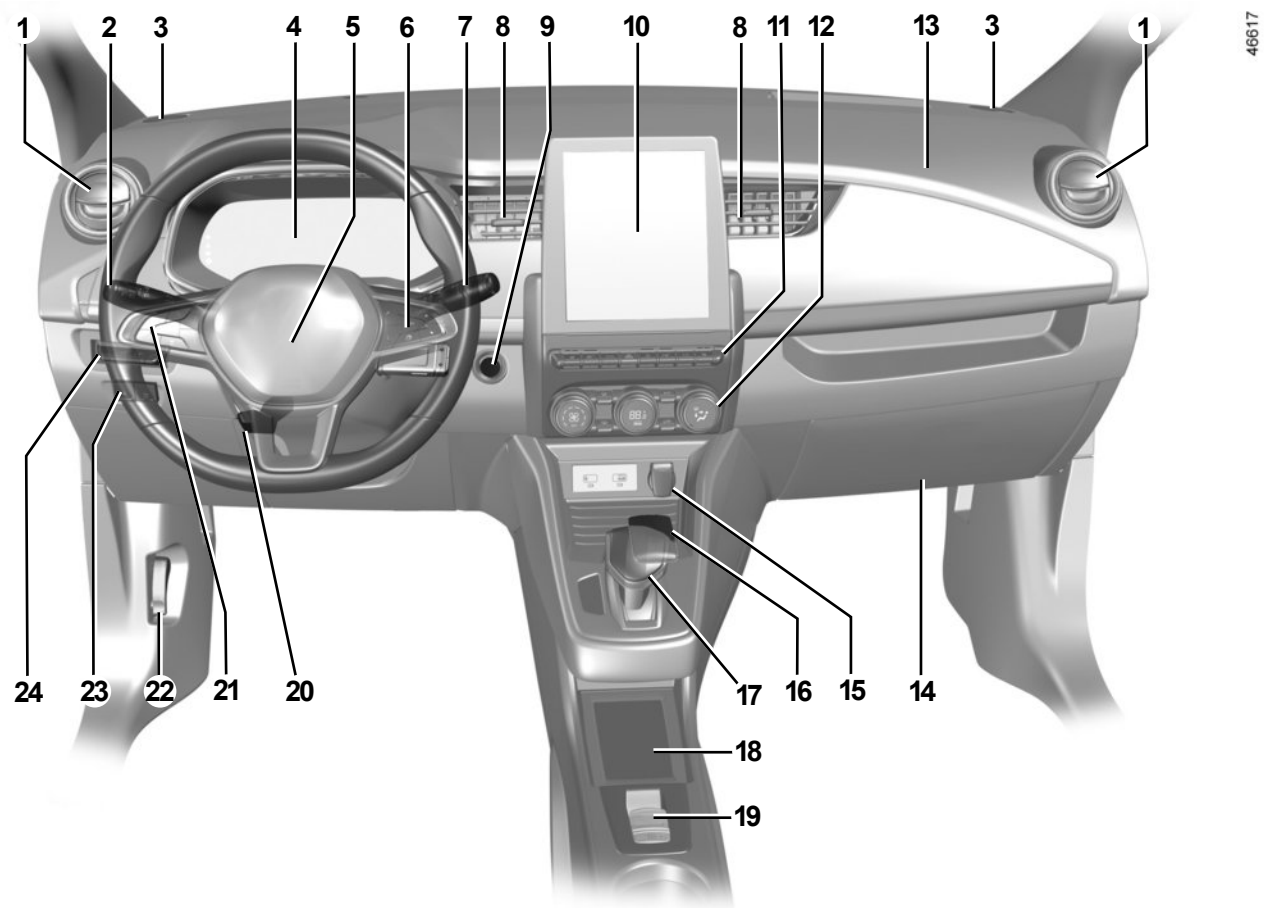

FØRERPOSISJON: VENSTREKJØRING (2/2)

Utstyret som er beskrevet nedenfor, ER AVHENGIG AV KJØRETØYMODELLEN OG LANDET.

1 Sidelufteventil

2 Spak:
- retningsvisere;
- utvendige lys;
- Tåkelys foran;
- tåkelys bak.

3 Høyttalere.

4 Instrumentpanel

5 Plassering av rattet, førerens airbag-posisjon, horn.

6 Kontroller for:
- utlesing av informasjon i kjøretøyets datamaskin, og tilpasningsmeny for kjøretøyinnstillinger;
- eksternt radio- og navigasjonssystem.

7 Vindusvisker/-spylerspak.

8 Midtre lufteventiler.

9 Knapp for start/stopp av motor.

10 Multimedia- eller radioskjermen.

11 Kontroller for:
- oppvarmet forsete;
- aktivering og deaktivering, avhengig av kjøretøymodell, for ECO -modus
- varselblinklys;
- sentrallås;
- Aktivering/deaktivering av parkeringshjelpsystemet.

12 Klimaanleggkontroll.

13 Plassering av airbag på passasjersiden

14 Hanskerom

15 Tilbehør og multimediekontakter.

16 Holder for håndfritt kort

17 Girspak.

18 ladesone/telefonoppbevaring

19 Kontroller for:
- aktivere/deaktivere elektronisk parkeringsbrems;
- Aktivering/deaktivering av autohold-funksjonen.

20 Kontroll for høyde- og dybdejustering av rattet.

21 Knapper og hovedbryter til fartsholder/hastighetsbegrenser.

22 Hendel for å åpne panseret

23 Kontroller for:
- oppvarmet ratt
- aktivering/deaktivering og valg av tone for fotgjengervarsel.

24 Kontroller for:
- Aktivering/deaktivering av kjørefeltassistent / varsling ved skifte av kjørefelt.
- ekstern justering av høyden på frontlys;
- lysreostat for kontrollinstrumenter;
- låse opp ladeluken og ladekontakten

FØRERPOSISJON, HØYRERATT (1/2)

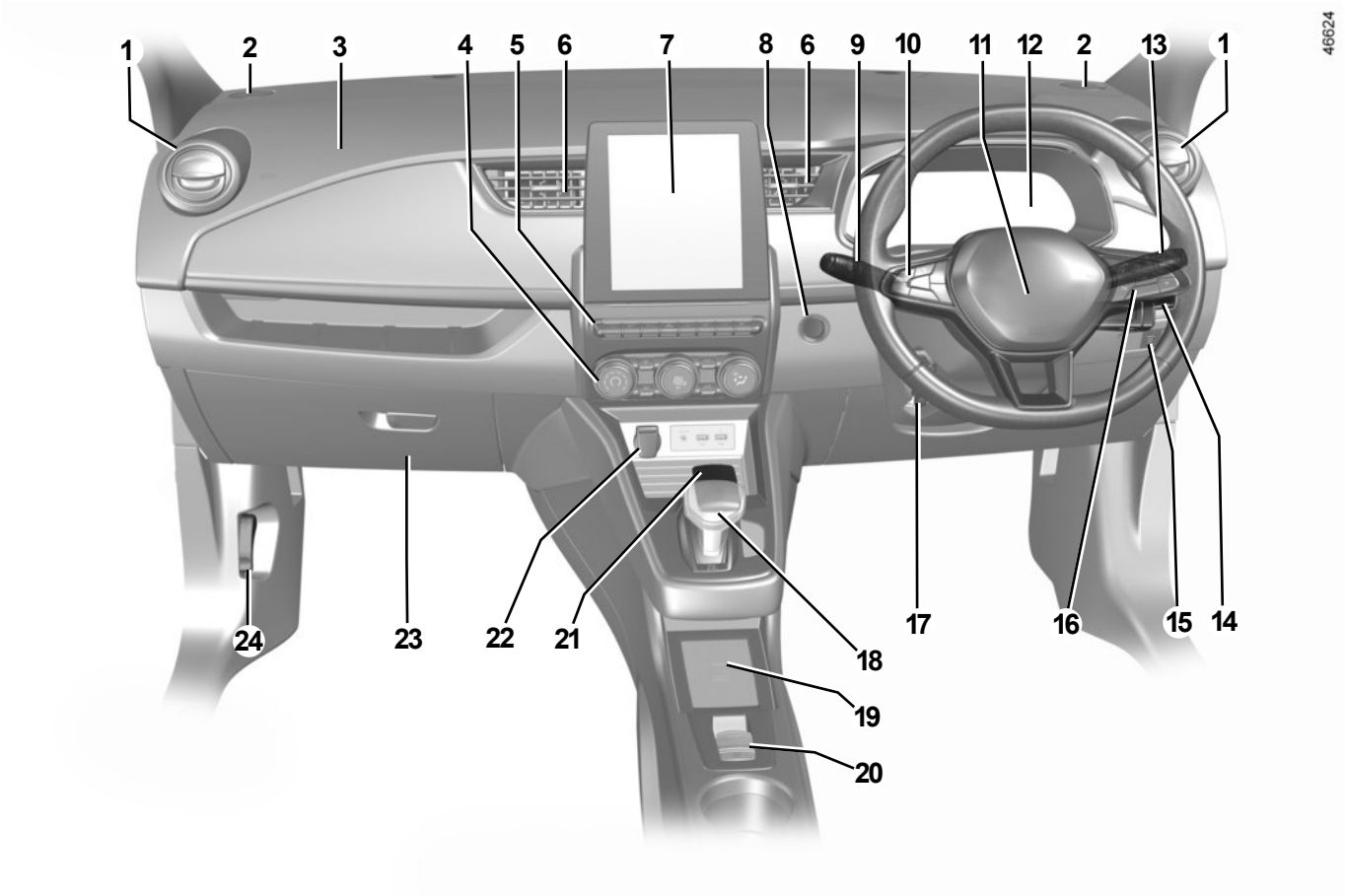

FØRERPOSISJON, HØYRERATT (2/2)

Utstyret som er beskrevet nedenfor, ER AVHENGIG AV KJØRETØYMODELLEN OG LANDET.

1 Sidelufteventil

2 Høyttalere.

3 Plassering av airbag på passasjersiden

4 Klimaanleggkontroll.

5 Kontroller for:
- oppvarmet forsete;
- aktivering og deaktivering, avhengig av kjøretøymodell, for ECO -modus
- varselblinklys;
- sentrallås;
- Aktivering/deaktivering av parkeringshjelpsystemet.

6 Midtre lufteventiler.

7 Multimedia- eller radioskjermen.

8 Knapp for start/stopp av motor.

9 Spak:
- retningsvisere;
- utvendige lys;
- Tåkelys foran;
- tåkelys bak.

10 Knapper og hovedbryter til fartsholder/hastighetsbegrenser.

11 Plassering av rattet, førerens airbag-posisjon, horn.

12 Instrumentpanel

13 Vindusvisker/-spylerspak.

14 Kontroller for:
- aktivering/deaktivering av kjørefeltassistent / varsling ved skifte av kjørefelt
- ekstern justering av høyden på frontlys;
- lysreostat for kontrollinstrumenter;
- låse opp ladeluken og ladekontakten

15 Kontroller for:
- oppvarmet ratt
- aktivering/deaktivering og valg av tone for fotgjengervarsel.

16 Kontroller for:
- utlesing av informasjon i kjøretøyets datamaskin, og tilpasningsmeny for kjøretøyinnstillinger;
- eksternt radio- og navigasjonssystem.

17 Kontroll for høyde- og dybdejustering av rattet.

18 Girspak.

19 ladesone/telefonoppbevaring

20 Kontroller for:
- aktivere/deaktivere elektronisk parkeringsbrems;
- Aktivering/deaktivering av autohold-funksjonen.

21 Holder for håndfritt kort

22 Tilbehør og multimediekontakter.

23 Hanskerom

24 Hendel for å åpne panseret

VARSELLYS (1/3)

Varsellys og betjening av varsellysene AVHENGER AV UTSTYRET OG LANDET.

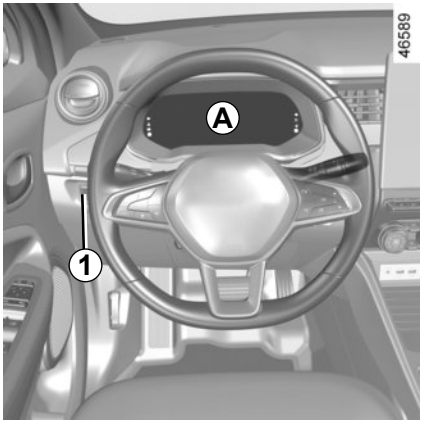

Instrumentpanel *A*: Denne lyser når førerdøren åpnes. Trykk inn eller løft ***1***-bryteren flere ganger for å justere intensiteten.

Varsellyset betyr at du bør kjøre **svært forsiktig til en autorisert forhandler så snart som mulig**. Hvis du ikke følger denne anbefalingen, kan det føre til skade på kjøretøyet.

I enkelte tilfeller vises et varsellys sammen med en melding.

Indikatorlys for sidelys

Indikatorlys for nærlys

Indikatorlys for fjernlys

Varsellampe for automatisk fjernlys ➥ 1.96

Indikatorlys for tåkelys bak

Indikatorlys for venstre retningslys

Indikatorlys for høyre retningslys

Varsellampen STOP krever at du stanser umiddelbart av hensyn til egen sikkerhet, så snart trafikkforholdene tillater det. Stans motoren og ikke start den igjen. Kontakt en autorisert forhandler.

RetningslysAirbag

Dette tennes når tenningen slås på og slukkes etter noen sekunder. Hvis det ikke tennes når tenningen slås på, eller hvis det tennes når motoren går, har det oppstått en feil i systemet. Kontakt en godkjent forhandler så snart som mulig.

Varsellampe for manuell eller elektronisk parkeringsbrems ➥ 2.8.

Systemvarsellampe ”AUTOHOLD” ➥ 2.60

Hvis det verken vises varsellamper eller høres lydsignaler, tyder det på feil i instrumentpanelet. Du bør i så fall stanse så raskt som mulig (så snart trafikkforholdene tillater det). Forsikre deg om at kjøretøyet ikke kan komme i bevegelse, og kontakt en autorisert forhandler.

Varsellys og betjening av varsellysene AVHENGER AV UTSTYRET OG LANDET.

Varsellampe for umiddelbar stopp

Dette tennes når tenningen slås på og slukkes når motoren startes. Det tennes med andre varsellys og/eller meldinger i tillegg til et pip.

Det krever at du stopper umiddelbart, av hensyn til egen sikkerhet, så snart trafikkforholdene tillater det. Stans motoren og ikke start den igjen.

Ring en godkjent forhandler.

Varsellampe

Dette tennes når tenningen slås på og slukkes når motoren startes. Det kan tennes sammen med andre varsellys og/eller meldinger i instrumentpanelet.
Det betyr at du bør **kjøre svært forsiktig** til en godkjent forhandler så snart som mulig. Hvis du ikke følger denne anbefalingen, kan det føre til skade på kjøretøyet.

Varsellampe

Hvis den begynner å lyse rødt under kjøring og etterfølges av STOP-varsellampen, må du for din egen sikkerhet stanse så snart trafikkforholdene tillater det. Stans motoren og ikke start den igjen.
Kontakt en autorisert forhandler.

Hvis den lyser gult under kjøring og etterfølges av -varsellampen, må du henvende deg til en autorisert forhandler så snart som mulig. **Kjør forsiktig i mellomtiden**. Hvis du ikke følger denne anbefalingen, kan det føre til skade på kjøretøyet.

Varsellys for feil i bremsekretsen

Hvis det tennes når du bremser, sammen med varsellyset STOP og et pip, betyr det at væskenivået i kretsen er lavt, eller at det er en feil i bremsesystemet. Stopp så snart trafikkforholdene tillater det, og kontakt en godkjent forhandler.

Varsellampe for variabel servostyring

Den lyser når tenningen slås på, eller mens du starter motoren, og slukner etter noen sekunder.

Hvis den begynner å lyse mens du kjører, sammen med varsellampen STOP, betyr det at det har oppstått en systemfeil.
Ring en godkjent forhandler.

Varsellys for påminnelse om setebelte foran

Det tennes når motoren er startet og, hvis sikkerhetsbeltet på førersiden ikke er festet, lyset blinker og det høres et pip i rundt to minutter når kjøretøyet når en hastighet på omtrent 20 km/t.

Varsellys for sekundær 12 volts batterilading

Hvis denne tennes sammen med varsellyset STOP og et pip, betyr det at den elektriske kretsen er overladet eller utladet.

Varsellys og betjening av varsellysene AVHENGER AV UTSTYRET OG LANDET.

Varsellys for blokkeringsfrie bremser

Dette tennes når tenningen slås på og slukkes etter noen sekunder.

Hvis dette ikke slukkes når tenningen slås på, eller tennes når du kjører, er det en feil med ABS-systemet. Bremsing vil fungere som normalt, men uten ABS. Kontakt din godkjente forhandler umiddelbart.

Varsellys for elektroteknisk system

Når varsellyset tennes, betyr det at traksjonsbatteriets temperatur er for lav, eller at motorens eller traksjonsbatteriets temperatur er for høy. Velg en roligere kjørestil.

Varsellyset kan føre til redusert kjøretøyytelse.

Hvis det tennes når du starter kjøretøyet, tyder det på en feil med det sekundære 12 volts batteriet.

Varsellys for elektroteknisk system

Hvis det tennes når du kjører, betyr det at det er en elektroteknisk feil i det elektriske kretsløpet på 400 V. Kontakt din godkjente forhandler umiddelbart.

Indikatorlampe for batteripakkemåleren

Denne lyser gult når ladenivået til batteripakken har nådd reservegrensen ➥ 1.75.

ECO ECO-modusfunksjonslys

Dette tennes når funksjonen er aktivert.

Indikatorlamper for ladeprogram ➥ 1.18

Varsellamper for programmering av klimaanlegg ➥ 3.11

Varsellampe for begrenset motorytelse

Dette tennes når det er lite strøm på fremdriftsbatteriet. Den varsler deg hvis det er begrenset motorytelse.

Varsellampe for det elektroniske stabilitetssystemet (ESC) og antispinnsystemet

Det er mange årsaker til at varsellampen tennes: ➥ 2.28.

Varsellampe for at det elektroniske stabilitetssystemet (ESC) og antispinnsystemet ikke er tilgjengelig

Dekktrykkovervåkingssystem ➥ 2.18

Varsellampe ved for høy fart ➥ 1.75

Indikatorlys for fartsholder og hastighetsbegrenser ➥ 2.51 ➥ 2.55

Varsellampe for systemet for varsling ved skifte av kjørefelt ➥ 2.33

Varsellampe som varsler en feil i funksjonen for aktiv nødbremsing, eller at den ikke er tilgjengelig ➥ 2.21

Varsellampe for dørstatus

Instrumentpanel *A*

lyser når førerdøren er åpen. I enkelte tilfeller vises en varsellampe sammen med en melding.
Du kan tilpasse instrumentpanelet med innhold og farger etter eget ønske (kjøretøyavhengig).
Hvis bilen er utstyrt med en multimedieskjerm, finner du mer informasjon i instruksjonene for utstyret.
Kjøretøy uten multimedieskjerm ➥ 1.87.

Speedometer *1*
Kjøretøyhastigheten er begrenset til omtrent 135 km/t.

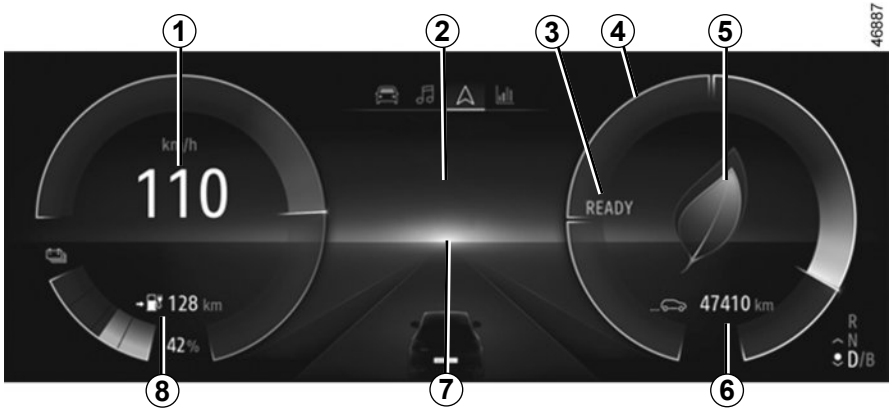

Lydsignal ved for høy fart
Avhengig av kjøretøy og land, vises -varsellampen og det høres en varsellyd. Varsellyden høres så lenge kjørehastigheten er over 120 km/t.
Varsellampen lyser så lenge kjørehastigheten er over 120 km/t.

Multimedieinformasjon *2*
Avhengig av kjøretøy, kan du vise ulike typer informasjon på multimedieskjermen (kompass, telefon, navigasjon, etc.).
Du finner mer informasjon i instruksjonene for multimedieutstyr.

Melding som viser at kjøretøyet er klart til kjøring *3*
READY-meldingen vises når motoren starter og forsvinner når kjørehastigheten overstiger 5 km/t.

Lademåler *4* ➥ 2.13

Kjørestilvarsling *5* ➥ 2.13

Total kilometerstand *6* ➥ 1.80

Kjørecomputer *7* ➥ 1.78

Beregnet rekkevidde *8*.

Gjenværende ladetid *10*

Traksjonsbatteriets laderate *11*

Varsellys for dør *12*

Vises når en dør, bakluken eller ladeluken er åpen eller ikke skikkelig lukket.

Ladenivå *13*
Måleren viser gjenværende strømnivå.

Varsellys for ladekabel koblet til *14*

Dette tennes når ladekabelen er koblet til kjøretøyet.

Reservegrense

Når ladenivået til batteripakken er ca. 7 % eller ca. 12 % (kjøretøyavhengig), lyser måleren og indikatorlampen ***9*** gult, sammen med et lydsignal.
For å få lengst mulig rekkevidde ➥ 2.16.

Immobiliseringsgrensen nærmer seg

Når ladenivået når 4,5 % eller ca. 6 % (kjøretøyavhengig), høres en pipetone og måleren lyser rødt.
Når ladenivået når 3,5 % eller ca. 5 % (kjøretøyavhengig), vises ikke lenger rekkeviddeverdien. Motorytelsen reduseres gradvis til bilen stanser. ➥ 5.23.

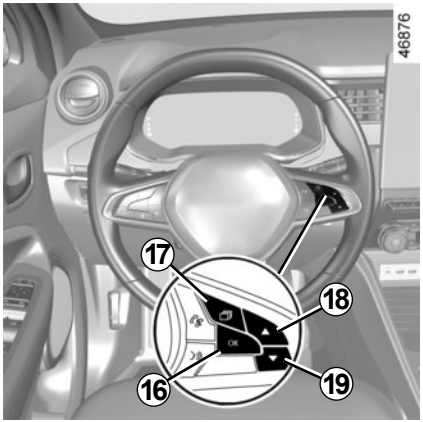

Instrumentpanel i miles

(alternativ for å skifte til km/t)

Kjøretøy uten multimedieskjerm

– Slå av tenningen og trykk flere ganger på ***17***-bryteren til du kommer til Kjøretøy-fanen ***20***
– Trykk flere ganger på ***18*** eller ***19*** for å komme til ”Innstillinger”. Trykk deretter på ***16*** ”OK”
– Gjenta samme handling for å komme til ”INSTRUMENTBORD”, deretter ”Enheter”.

Kjøretøy med multimedieskjerm.

Stans bilen og la motoren gå. Velg menyen ”Innstillinger” fra multimedieskjermen, klikk på fanen ”System” og deretter på ”Enheter”.

Merknad: i begge tilfeller, når batteriet er slått av, går kjøretøyets datamaskin automatisk tilbake til den opprinnelige måleenheten.

Gjenta samme handling for å gå tilbake til forrige modus.

Du finner mer informasjon i instruksjonene for multimedieutstyr.

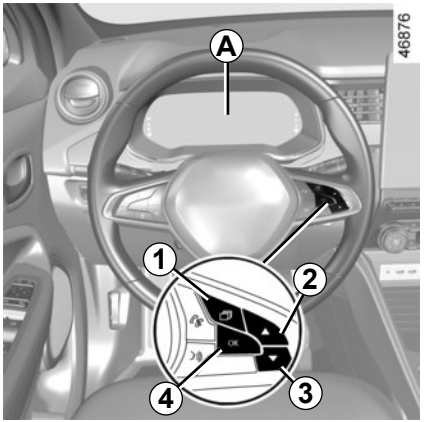

Kjørecomputer *A*

Avhengig av kjøretøyet omfatter dette følgende funksjoner:

– kjøreavstand;
– reiseinnstillinger;
– informasjonsmeldinger;
– systemfeilmeldinger (relatert til -varsellampen);
– varselmeldinger (relatert til STOP-varsellampen);
– tilpasningsmeny for kjøretøyinnstillinger ➥ 1.87.

Alle disse funksjonene er beskrevet på de neste sidene.

Trykk på ***1***-bryteren for å bla mellom menyer og velge funksjoner ved å trykke flere ganger på bryter ***2*** eller ***3***. Enkelte ganger må du bruke ***4***-bryteren for å bekrefte ”OK”.

Fra kjøretøyfanen:

a) Turinnstillinger:
  – Gjennomsnittlig strømforbruk siden forrige tilbakestilling og nåværende strømforbruk.
  – Kjørelengde siden forrige nullstilling og gjennomsnittlig hastighet.

b) Tilbakestill dekktrykket;

c) tid (avhengig av kjøretøymodell);

d) serviceintervall;

e) Bare når bilen stå stille, tilpasningsmeny for kjøretøyinnstillinger ➥ 1.87.

Fra meldingsfanen:

f) Tripplogg, driftsfeil og opplesing av informasjonsmelding.

Nullstille reiseparameterne (nullstillingsknapp)

Velg én av tripparameterne for visning på skjermen. Trykk inn og hold ***4***-bryteren ”OK” til den er tilbakestilt.

Automatisk nullstilling av reiseparameterne

Nullstilling skjer automatisk når maksimal verdi på noen av parameterne er overskredet.

Lese av verdiene for strømforbruk

Noe av utstyret i kjøretøyet bruker strøm. Strømmen som brukes av kjøretøyet, kan derfor variere fra strømmen som forbrukes på den elektriske telleren.

Tolke noen av verdiene som vises etter nullstilling

Verdiene for gjennomsnittlig strømforbruk og hastighet blir mer stabile og sannsynlige med økt kjørelengde siden forrige tilbakestilling.

Nullstille anslått rekkevidde

Etter en full lading av traksjonsbatteriet, kan du velge to typer nullstilling: manuell eller automatisk.

Manuell nullstilling

Velg én av turinnstillingene og trykk inn og hold bryter ***4*** OK for å tilbakestille rekkevidden.

Automatisk nullstilling

Rekkevidden nullstilles automatisk på slutten av en full lading av traksjonsbatteriet, til en verdi beregnet basert på strømforbruket de siste 200 km.

Noe av informasjonen i styringsenheten i kjøretøyet vises på displayet til navigeringssystemet.

Tripptelleren tilbakestilles både i kjørecomputeren og navigasjonssystemet.

TRIPPTELLER OG VARSLINGSSYSTEM: Kjøreparametere (1/4)

Visningen av informasjonen som vises nedenfor, ER AVHENGIG AV KJØRETØYUTSTYRET OG LANDET.

Eksempler på valg	Tolke visningen som er valgt
Forbruk + 42 kW 3,8 kWh/100	**a) Trippinnstillinger.** **Gjeldende strømforbruk.** **Gjennomsnittlig strømforbruk**. Verdien vises etter at du har kjørt minst 400 meter siden forrige nullstilling.
Kjøretur 42,2 km/h 1284,7 km	**Gjennomsnittlig hastighet** siden forrige nullstilling. Verdien vises etter at du har kjørt 400 meter. **Kjøreavstand** siden forrige nullstilling.

TRIPPTELLER OG VARSLINGSSYSTEM: reiseparametere (2/4)

Visningen av informasjonen som vises nedenfor, ER AVHENGIG AV KJØRETØYUTSTYRET OG LANDET.

Eksempler på valg	Tolke visningen som er valgt
2.5 2.5 2.5 2.5 + Dekktrykk	**b) Tilbakestilling av dekktrykk** ➥ 2.18
12:00	**c) Klokke**

Visningen av informasjonen som vises nedenfor, ER AVHENGIG AV KJØRETØYUTSTYRET OG LANDET.

Eksempler på valg	Tolke visningen som er valgt
Service om 1936 km eller 3 måneder	**d) Serviceintervall.** Avstand som gjenstår til neste service (vist i miles/kilometer). Når service nærmer seg, er flere scenarier mulig: – Rekkevidde mindre enn **1500 km** eller **én måned:** Meldingen ”Service om” vises sammen med avstanden eller tidspunktet – Når det nærmer seg tid for service, vises meldingen ”Service snart” sammen med det som kommer først (avstand eller tidspunkt) – Hvis verdien er lik **0 km** eller **servicedatoen er nådd:** Vises meldingen Service anbefalt sammen med varsellampen . Kjøretøyet trenger service så snart som mulig.

Nullstille visningen etter service i samsvar med vedlikeholdsplanen.
Serviceintervallet må bare nullstilles etter en service som er i samsvar med anbefalingene i vedlikeholdsplanen.

Spesiell merknad: For å nullstille serviceintervallet trykker du og holder én av nullstillingsknappene på displayet i ca. 10 sekunder til displayet viser servicerekkevidden permanent.

TRIPPTELLER OG VARSLINGSSYSTEM: Kjøreparametere (4/4)

Visningen av informasjonen som vises nedenfor, ER AVHENGIG AV KJØRETØYUTSTYRET OG LANDET.

Eksempler på valg	Tolke visningen som er valgt
Innstillinger (OK)	**e) Meny for tilpasning av kjøretøyinnstillinger** ➥ 1.87**.**
Bakluke åpen	**f) Tripplogg.** Følgende vises fortløpende: – informasjonsmeldinger – meldinger om funksjonsfeil.

TRIPPTELLER OG VARSLINGSSYSTEM: informasjonsmeldinger

Disse kan være til hjelp under start av kjøretøyet eller gi informasjon om et valg eller en kjørestatus.
Eksempler på informasjonsmeldinger gis på de neste sidene.

Eksempler på meldinger	Tolke visningen som er valgt
”Koble fra kabel før start”	Vises når ladekabelen fortsatt er koblet til kjøretøyet.
« Parkeringsbrems på »	Varsler at parkeringsbremsen er trukket til.
Styring ikke låst	Varsler at rattstammen ikke er låst.
”Kontroller forbindelser”	Koble fra og koble den til kjøretøyet. Hvis meldingen fortsatt vises, kan det være på grunn av eksterne ladeforhold eller hjemmeinstallasjonen.
”Sjekk lade stasjon”	Vises når det er en mulig elektrisk feil eller en defekt ladekabel. Skift ladeterminalen eller plasseringen, eller få noen til å sjekke kabelen.
”Strøm utkobling ved lading”	Vises når det er en elektrisk feil under lading. Start ladingen på nytt. Hvis dette ikke fungerer, må noen sjekke den elektriske installasjonen.
Charging refused no contract	Lading er ikke tillatt av batterileieorganisasjonen. Rett opp situasjonen.

TRIPPTELLER OG VARSLINGSSYSTEM: meldinger om funksjonsfeil

Disse vises med varsellyset og betyr at du bør kjøre svært forsiktig til en godkjent forhandler så snart som mulig. Hvis du ikke følger denne anbefalingen, kan det føre til skade på kjøretøyet.
De forsvinner når valgtasten på displayet trykkes eller etter flere sekunder og lagres i styreenhetens logg. Varsellyset forblir tent. De neste sidene inneholder eksempler på feilmeldinger.

Eksempler på meldinger	Tolke visningen som er valgt
”Kontroller Airbag”	Varsler at det er en feil i sikkerhetsutstyret i tillegg til setebeltene. Det er fare for at de ikke utløses ved en eventuell ulykke.
”Kontroller Bil”	Vises når det en feil i én av pedalsensorene eller i behandlingssystemet til 12 volts batteriet.
”Kontroller Bremsesystem”	Viser slitasje eller behov for å sjekke bremsesystemet.
”Sjekk sikkerhets plugg”	Vises når det er overoppheting ved ladekontakten på kjøretøysiden. Vent ca. 20 minutter og prøv igjen. Hvis dette ikke fungerer, må du kontakte en autorisert forhandler.
”Kontroller elektrisk system”	Vises når det er en feil i traksjonssystemet.
”Batteri lading umulig”	Vises når det er en feil i ladesystemet til traksjonsbatteriet.

TRIPPTELLER OG VARSLINGSSYSTEM: varselsmeldinger

Disse vises med varsellampen STOP og krever at du stopper umiddelbart av hensyn til egen sikkerhet, så snart trafikk-forholdene tillater det. Stans motoren og ikke start den igjen. Ring en autorisert forhandler.
Du finner noen eksempler på varselsmeldinger nedenfor. **Merk:** Meldingen vises på displayet enten individuelt eller annenhver gang (når flere meldinger vises) og kan vises sammen med et varsellys og/eller et pip.

Eksempler på meldinger	Tolke visningen som er valgt
”Braking system fault”	Viser en feil i bremsesystemet.
”Power steering fault”	Vises når det er en feil i styringssystemet.
”Electrical motor fault”	Viser at kjøretøyet mister strøm.
”Electrical fault danger”	Viser en feil i det elektriske systemet.
”PUNCTURE”	Viser at minst ett hjul er punktert eller har svært lite luft.
”Aktiver Bremser”	Følg disse instruksjonene. Fare for skade på motoren.

TILPASNINGSMENY FOR KJØRETØYINNSTILLINGER (1/3)

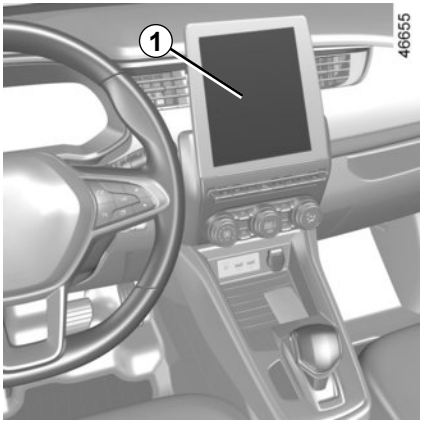

Avhengig av kjøretøyets utstyr, kan du bruke denne funksjonen til å aktivere, deaktivere og justere noen av kjøretøyets funksjoner.

Kjøretøy med multimedieskjerm.

Åpning av menyen for innstillinger

Stans bilen, la motoren gå og velg ”Innstillinger”-menyen fra multimedieskjermen ***1***. Trykk på ”Bil”-fanen og velg menyen ”Konfigurering av bil” for å få tilgang til de ulike innstillingene.

Justere innstillingene

Velg en fane og deretter funksjonen som skal tilpasses (visningen er avhengig av utstyrsnivå og land):

a) ”Kjøring”:
- Indikatorlydstyrke.

b) ”Tilgang”:
- Låse opp førerdøren;
- Låse dørene under kjøring;
- Åpne/lukke i håndfrimodus;
- Ekstern låsing / opplåsing når du nærmer deg
- Lyd ved avstandslåsing;
- Stille modus;
- Automatisk låsing.

c) ”Lys/Vind.visker”:
- Følg meg hjem-lys;
- Visking i revers;
- Automatisk frontrutevisking;
- Tørk etter vask.

d) ”Velkommen”:
- Ekstern velkomst;
- Automatisk utfelling av speil;
- Intern velkomst;
- Automatisk modus for passasjerlys.

Avhengig av funksjon, velg:
- ”ON” eller ”OFF” for å aktivere/deaktivere;

eller
- en varighet for å justere tiden lysene er tent (f.eks. for Følg meg hjem-lyset).

Du finner mer informasjon i instruksjonene for multimedieutstyr.

Av hensyn til sikkerheten må alle justeringer utføres når kjøretøyet står i ro.

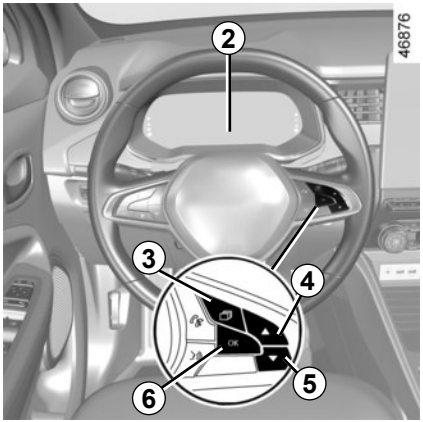

Kjøretøy uten multimedieskjerm

Åpning av innstillingsmenyen på display *2*

Stans bilen og trykk flere ganger på bryteren ***3*** til du kommer til fanen ”Bil”. Trykk flere ganger på ***4***- eller ***5***-bryteren for å åpne ”Innstillinger”-menyen, og bekreft ved å trykke på ***6*** ”OK”.

Justere innstillingene

Naviger med ***4***- eller ***5***-kontrollen, velg hvilken funksjon som skal endres og trykk på ***6*** ”OK” for å bekrefte (skjermbildet kan variere avhengig av utstyrsnivå og land):

a) ”INSTRUMENTBORD”:
- Språk;
- Enhet;
- Stil;
- Farge.

b) KJØRETØY:
- Bakrutevisking når girspaken settes i revers;
- Automatisk vindusvisking;
- Tørrviskingsfunksjon front-/bakrute;
- Ekstern velkomst.

c) ”PARK. ASSIST.”:
- Lydstyrke for varslingstone.

d) ”KJØRINGS ASSIST.”:
- Lydstyrke for varslingstone ved kjørefeltskifte;
- Følsomhet for varsling av kjørefeltskifte;
- Vibrasjonsvarsel ved kjørefeltskifte;
- Følsomhet for kjørefeltassistent;
- Blindsonevarsling;
- Aktiv bremsing;
- Hastighetsvarsel.

e) ”BELYSNING”:
- Automatisk modus for passasjerlys;
- Funksjonen Følg meg hjem-lys;
- Funksjonen Følg meg hjem-lys: xx sekunder.

f) ”TILGANG”:
- Låse dørene under kjøring;
- Åpne/lukke i håndfrimodus;
- Lås opp bare førerdøren
- Automatisk låsing på nytt;
- Stille låsing;
- Automatisk åpne/lukke;
- Automatisk utfelling av sidespeil.

g) TILBAKESTILL.

☑ funksjon aktivert

☐ funksjon deaktivert

TILPASNINGSMENY FOR KJØRETØYINNSTILLINGER (3/3)

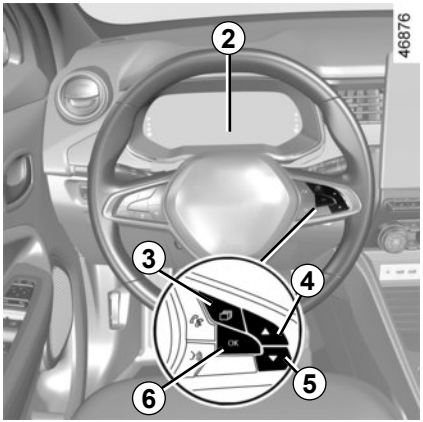

Velg en linje og trykk på ***6*** ”OK" for å justere funksjonen.

Hvis du velger ”PARK. ASSIST.” og ”VOLUME”, eller ”INSTRUMENTBORD” og ”SPRÅK”, må du foreta enda et valg (lydstyrke for parkeringshjelp eller språk i instrumentpanelet). Velg et alternativ og bekreft ved å trykke på ***6*** ”OK”. Verdien du har valgte vises med en ☑ foran linjen.

Avslutt menyen med ***4*** eller ***5*** for å åpne ”Tilbake.” Bekreft med et trykk på ***6*** ”OK”. Du må eventuelt gjenta dette flere ganger.

Menyen for kjøretøyets tilpasningsinnstillinger kan ikke brukes under kjøring. Når du kjører, skifter skjermen i instrumentpanelet automatisk til kjørecomputer.

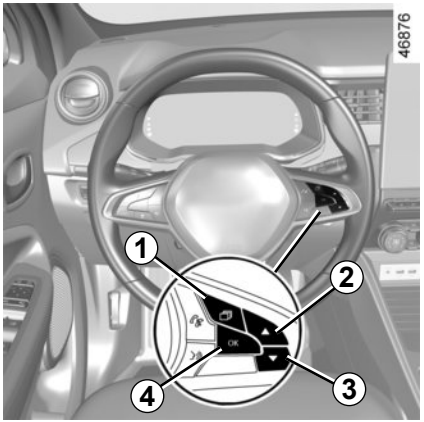

Stille inn tiden

Kjøretøy uten multimedieskjerm

Trykk på bryteren ***1*** helt til du kommer til ”Bil”-fanen.

Trykk flere ganger på kontrollen ***2*** eller ***3*** for å stille klokka ***5***.

Hold inne bryteren ***4*** ”OK” til tidsvisningen blinker.

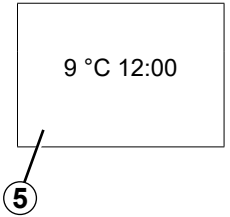

Innstill time ved hjelp av kontroll ***2*** eller ***3***, og trykk deretter på bryter ***4*** OK for å bekrefte.

Still minuttene ved hjelp av kontrollen ***2*** eller ***3***, og trykk deretter på bryteren ***4*** ”OK” for å bekrefte.

Kjøretøy med multimedieskjerm.

Klokkeslettet og utetemperaturen vises på multimedieskjermen ***6***.

Du finner mer informasjon i instruksjonene for multimedieutstyr.

Indikator for temperatur ute

Merk:

Når utendørstemperaturen er mellom –3 °C og +3 °C, blinker °C-tegnet (viser fare for dannelse av is).

Hvis strømtilførselen kuttes (batteriet kobles fra, kuttet tilførselsledning osv.), må klokken stilles på nytt.

Vi anbefaler at du ikke justerer disse innstillingene mens du kjører.

Indikator for temperatur ute

Ettersom dannelsen av is er knyttet til klimaeksponering, lokal luftfuktighet og temperatur, er ikke temperaturen ute nok til å kunne oppdage is.

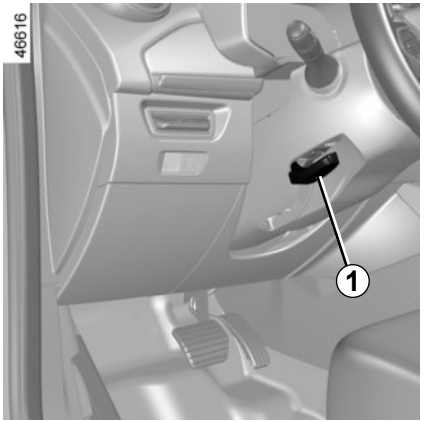

Justering av ratthøyde og -dybde

Trykk ned spaken ***1*** og sett rattet i passende stilling.

Trekk deretter spaken helt opp, forbi motstandspunktet for å låse rattet.

Kontroller at rattet er skikkelig låst.

Av hensyn til sikkerheten må du bare justere rattet når kjøretøyet står stille.

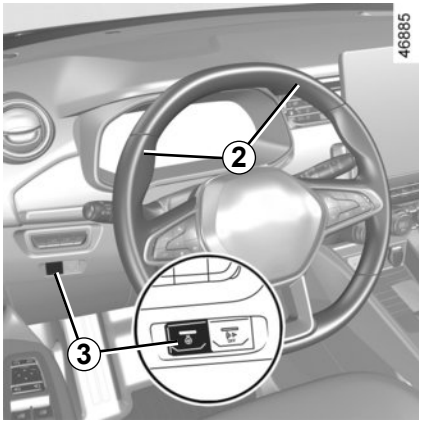

Oppvarmet ratt

(kjøretøyavhengig)

Denne funksjonen varmer opp rattet ***2***.

Virkemåte

Når områdene er varmet opp til innstilt temperatur, regulerer funksjonen temperaturen i ca. 30 minutter før den slås av automatisk.

Aktivere funksjonen

Slå på tenningen og trykk på bryteren ***3*** til indikatorlampen i bryteren lyser.

Deaktivere funksjonen

– Automatisk:

Funksjonen slås av automatisk etter reguleringsfasen på ca. 30 minutter. Indikatorlyset i bryter ***3*** slukner.

Merk: Hvis funksjonen har slått seg av automatisk, kan du starte den på nytt ved å trykke to ganger på ***3***.

Hvis du ikke trykker flere ganger på ***3***, reaktiveres funksjonen neste gang du slår på tenningen.

– Manuelt:

Trykk på ***3*** hvis du vil slå av funksjonen under reguleringsfasen. Indikatorlyset i bryter ***3*** slukner.

Servostyring

Det variable systemet for servostyring er utstyrt med et elektronisk kontrollsystem som endrer nivået av assistanse for å passe kjøretøyhastigheten.

Det forenkler styringen ved parkeringsmanøvrer (mer komfort), mens kraften som er nødvendig for å styre øker progressivt etter hvert som hastigheten stiger (bedre sikkerhet ved høy hastighet).

Slå aldri av tenningen når du kjører i nedoverbakke, og unngå å gjøre det ved normal kjøring (servostyring og servobrems vil ikke fungere).

Ikke la rattet være i fullt utslag når du har parkert.

Det er fortsatt mulig å vri på rattet når motoren er stanset, eller hvis det er en systemfeil. Det kreves imidlertid mer kraft.

Støy kan høres når rattet flyttes raskt. Dette er normalt.

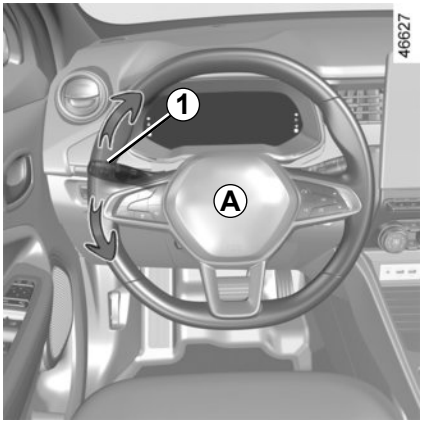

Horn

Trykk midten av rattet ***A***.

Lyssignal

Trekk spaken ***1*** mot deg for å blinke med frontlysene.

Retningsvisere

Flytt spak ***1*** parallelt med rattet og i retningen du vil svinge til.

Ett-trykkmodus

Når du kjører, kan det hende at rattet ikke roteres nok til at retningsviseren går automatisk tilbake til utgangsstillingen.
Du kan da i stedet gi viseren ***1*** et kort skyv halve veien og slippe den. Viseren går tilbake til utgangsstillingen og retningslysene blinker tre ganger.

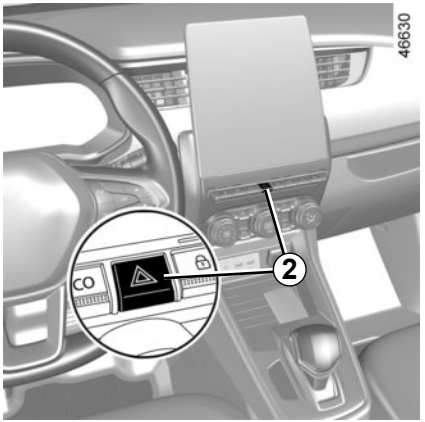

Varselblinklys

Trykk på bryter ***2***. Denne bryteren aktiverer alle fire retningslysene og sidelysene samtidig. Den må bare brukes i en nødssituasjon for å varsle andre kjøretøy om at du har stanset på et sted hvor det er forbudt stanse eller som kommer brått på, eller at du er nødt til kjøre slik av bestemte årsaker.

Avhengig av kjøretøyet kan varselblinklysene tennes automatisk ved kraftig bremsing. Du kan slå dem av ved å trykke på bryter ***2***.

FOTGJENGERHORN

Elbiler er svært stillegående. Med dette systemet kan du varsle personer om at du er til stede, særlig fotgjengere og syklister.

Systemet aktiveres automatisk når motoren startes. Lyden utløses når kjøretøyhastigheten er mellom 1 og 30 km/t.

Deaktivere systemet

Når motoren går, trykker du på bryteren ***1*** for å deaktivere funksjonen. Indikatorlyset ***2*** i bryter ***1*** tennes.

Aktivere systemet

Når motoren går, trykker du på bryteren ***1*** for å aktivere funksjonen. Indikatorlyset ***2*** i bryter ***1*** slukner.

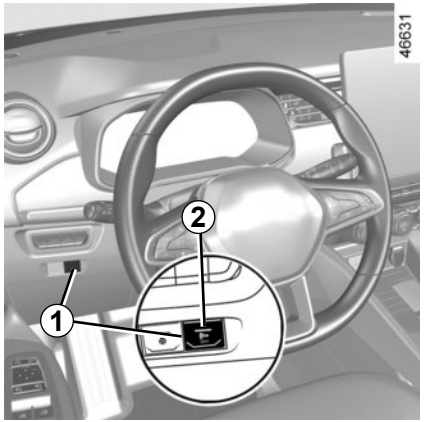

Aktivere systemet:

– Det går automatisk til standby når kjørehastigheten er over ca. 30 km/t;

– Systemet aktiveres automatisk når kjøretøyet kjøres ved en hastighet under rundt 30 km/t.

Valg av varseltone

– Hold bryteren ***1*** trykket.
Forskjellige lyder spilles av etter hverandre.

– Slipp bryteren ***1*** når du hører lyden du vil ha.

Sidelys

Vri ring ***2*** til symbolet er på motsatt side av merke ***3***. Dette indikatorlyset tennes i instrumentpanelet.

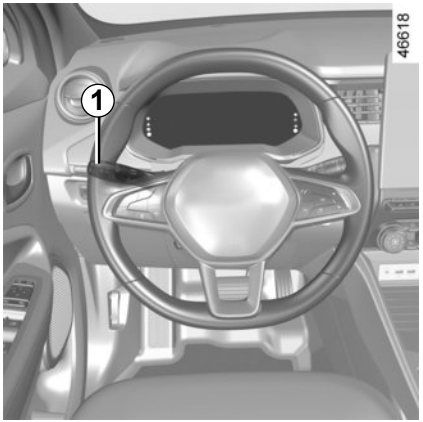

Kjørelys

Kjørelysene slås automatisk på uten noen handlinger på spaken ***1*** når motoren startes, og de slukkes når motoren stanses.

Nærlys

Manuell bruk

Vri ring ***2*** til symbolet er på motsatt side av merke ***3***. Dette indikatorlyset tennes i instrumentpanelet.

Automatisk bruk

(kjøretøyavhengig)
Vri ring ***2*** til symbolet AUTO er på motsatt side av merke ***3***: Når motoren går, slår nærlysene seg automatisk av eller på avhengig av hvor lyst det er ute (dette gjøres uten at spakene ***1*** må betjenes).

Før du kjører om kvelden, må du kontrollere at det elektriske utstyret fungerer som det skal og justere frontlysene (hvis kjøretøyet ikke bærer normal last). Som en generell forholdsregel må du kontrollere at lysene ikke er tilsmusset (av skitt, gjørme, snø eller gjenstander som fraktes).

Hvis du kjører på venstre side i et kjøretøy for venstrekjøring (eller omvendt), må førere få lysene justert av en godkjent forhandler så lenge reisen varer.

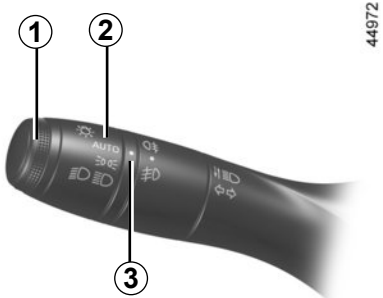

Fjernlys

Mens motoren går og nærlysene er på, skyver du spak ***1***. Dette indikatorlyset tennes i instrumentpanelet. For å gå tilbake til nærlysposisjon drar du spaken ***1*** mot deg en gang til.

Funksjonen ”Løft lysene under kjøring”

Når fjernlysene er aktivert, vil funksjonen ”Løft lysene under kjøring” forbedre sikten for føreren ved automatisk å løfte nær- og fjernlysene.

Når hovedlysene er deaktivert, går nærlysene tilbake til opprinnelig stilling.

Automatisk fjernlys

Avhengig av kjøretøymodellen setter dette systemet fjernlysene på og av automatisk. Det bruker et kamera som står bak bakspeilet, til å se bakenforliggende og motgående kjøretøy.

Systemet kan få vansker under bestemte forhold, medregnet**:**
- ekstreme værforhold (regn, snø, tåke o.l.);
- hindringer foran frontruten eller kameraet;
- når bakenforliggende eller motgående kjøretøy har svakt eller skjult lys;
- feiljustering av frontlysene;
- reflekterende systemer.
- ...

Fjernlyset slås automatisk på hvis:
- kupelyset er svakt;
- Det ikke blir oppdaget andre kjøretøyer eller lys;
- kjøretøyets hastighet er over omtrent 40 km/t.

Hvis noen av forholdene ovenfor ikke er oppfylt, skifter systemet til nærlys.

Merk: Sørg for at frontruten er ren (fri for skitt, gjørme, snø, kondens o.l.).

Aktivering av automatisk fjernlys

Vri ringen ***2*** inntil symbolet AUTO er på motsatt side av merket ***3***.

Varsellyset tennes i instrumentpanelet.

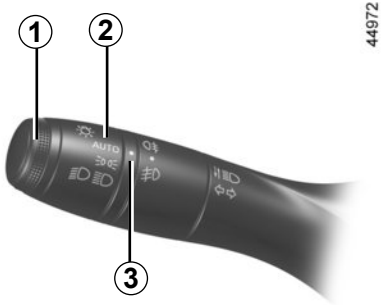

Automatisk fjernlys (fortsettelse)

Deaktivering av automatisk fjernlys

Vri ringen ***2*** til en annen stilling enn AUTO.

Varsellyset slukkes i instrumentpanelet.

Merk: Når du skyver spaken ***1***, deaktiveres funksjonen for automatisk fjernlys, varsellampen forsvinner fra instrumentpanelet og fjernlysene slås på.

Funksjonsfeil

Når meldingen ”Kontroller automatiske lys” vises i instrumentpanelet, er systemet deaktivert.
Kontakt en godkjent forhandler.

Bruk av det bærbare navigasjonssystemet om natten, i frontruteområdet under kameraet, kan forstyrre bruken av den automatiske nedblendingen av fjernlyset (fare for refleks på frontruten).

Systemet for automatisk fjernlys skal ikke under noen omstendighet brukes til å erstatte førerens årvåkenhet og ansvar for kjøretøyets lys og tilpasning til lys, synlighet og trafikkforhold.

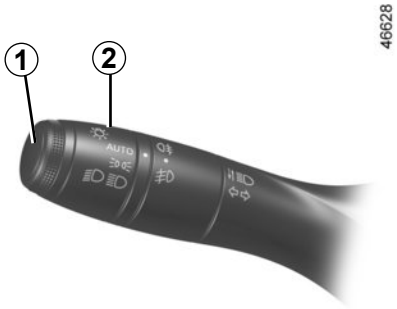

Slå av lysene

Lysene slukkes automatisk når motoren stanser, hvis førerdøren åpnes eller bilen låses. I dette tilfellet slås lysene på igjen neste gang du starter motoren i henhold til posisjonen til ringen **2**.

Merk: Hvis tåkelysene er på, slås ikke lysene av automatisk.

Lydsignal ved lys på

Hvis lysene er på etter at motoren er stanset og du åpner førerdøren, høres en varsellyd for å minne deg på at lysene fremdeles er på.

Funksjonsfeil

Hvis meldingen ”Kontroller lysene” blir vist samtidig som varsellampene og blinker i instrumentpanelet, tyder det på feil på lysene.

Kontakt en autorisert forhandler.

Velkommen og adjø-funksjon

(kjøretøyavhengig)

Når funksjonen er aktivert, vil kjørelysene og de bakre sidelysene automatisk slå seg på automatisk når kortet registreres eller kjøretøyet låses opp.

De slås på automatisk:

– omtrent ett minutt etter at de begynte å lyse;

– når motoren startes, avhengig av stillingen til lysspaken;

eller

– når kjøretøyet låses.

Aktivere/deaktivere funksjonen

Stans bilen og la motoren gå. Velg menyen ”Innstillinger” og klikk på fanen ”Bil”. Fra menyen ”Konfigurering av bil” velger du ”Velkommen” og deretter ”Ekstern velkomst”. Velg ”ON” eller ”OFF” for å aktivere eller deaktivere funksjonen.

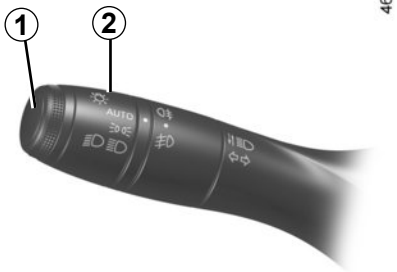

Funksjonen Følg meg hjem-lys

Med denne funksjonen kan du slå på sidelysene og nærlyset et kort øyeblikk (f.eks. for å få lys når du skal åpne en port).

Stans motoren, slå av lysene og vri 2-ringen til AUTO. Trekk spaken ***1*** mot deg: Sidelysene og nærlyset lyser i ca. 30 sekunder sammen med og i instrumentpanelet.

Du kan forlenge denne tiden ved å dra i spaken opptil fire ganger (total tid er begrenset til rundt to minutter).

Meldingen ”lys på i _ _ _” etterfulgt av gjenværende tid vises som bekreftelse i instrumentpanelet. Deretter kan du låse kjøretøyet.

Hvis du vil slå av lysene før de slukkes automatisk, dreier du ringen ***2*** til en annen stilling og setter den tilbake til AUTO.

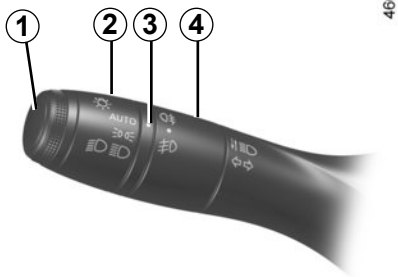

Tåkelys foran

Vri midtre ring ***4*** på spaken ***1*** til symbolet er mot merke ***3*** og slipp den.

Betjening av tåkelysene er avhengig av de valgte utvendige lyset, og indikatorlyset tenne i instrumentpanelet.

Tåkelys bak

Vri midtre ring ***4*** på spaken til symbolet er mot merke ***3*** og slipp den.

Betjening av tåkelysene er avhengig av de valgte utvendige lyset, og indikatorlyset tenne i instrumentpanelet.

For å unngå å blende andre som bruker veien, må du huske å slå av dette lyset når det ikke er nødvendig lenger.

Ved kjøring i tåke eller snøvær, eller ved transport av gjenstander som er høyere enn taket, tennes ikke hovedlyktene automatisk.

Tåkelysene styres av føreren. Indikatorlysene i instrumentpanelet viser deg om de er på (indikatorlyset er på) eller av (indikatorlyset er av).

Slå av lysene

Vri midtre ting ***4*** på nytt til merket ***3*** er på motsatt side av symbolet for tåkelysene du vil slå av. Varsellampen for tåkelys i instrumentpanelet slukkes.

Tåkelysene foran og bak slås av når lysene utvendig slås av.

Kurvelys

(kjøretøyavhengig)

Når du kjører i førstegir og nærlyset er på, vil under visse betingelser (hastighet, sving på rattet, aktivert retningslys osv.) ett av tåkelysene foran slå seg på når du svinger, slik at innsiden av svingen lyses opp.

I revers vil de to tåkelysene foran slå seg på automatisk.

JUSTERE FRONTLYSENE

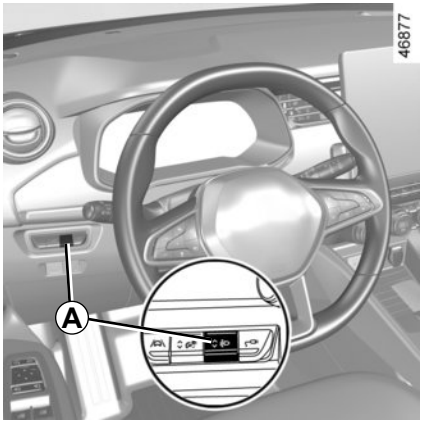

Bryteren ***A*** brukes til å justere høyden på frontlysene i forhold til lasten.

Slå på nærlyset og trykk eller løft bryteren ***A*** helt til du kan velge ønsket stilling på instrumentpanelet. Den valgte stillingen vises i instrumentpanelet i ca. 30 sekunder.

Merk: lys på, hver gang motoren startes vises den valgte stillingen i instrumentpanelet i ca. 30 sekunder.

	Eksempler på posisjoner for å justere kontroll *A* i henhold til lasten
Fører alene eller med passasjer foran	0
Alle seter opptatt	1
Fører med passasjer og bagasje (eller vekt) opp mot tillatt totalvekt	2
Fører uten passasjer og bagasje (eller vekt) opp mot tillatt totalvekt	3

* avhengig av kjøretøymodell

Tabellen nedenfor gir noen eksempler. I alle tilfeller må du justere kontrollen ***A*** i henhold til kjøretøybelastningen slik at du ser veien, og slik at andre førere ikke blendes.

Hvis du kjører på venstre side i et kjøretøy for venstrekjøring (eller omvendt), må førere få lysene justert av en godkjent forhandler så lenge reisen varer.

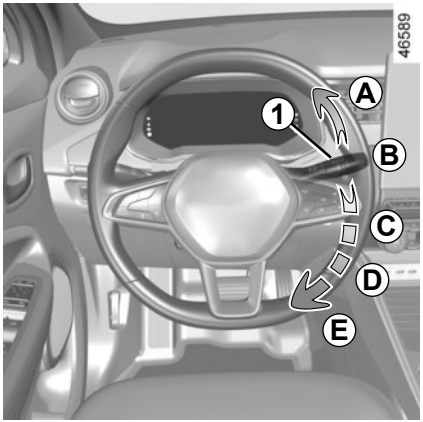

Kjøretøy som er utstyrt med viskere med intervallfunksjon

A **Et enkelt sveip med viskerne**
Et kort trykk utløser ett sveip med viskerne.

B **slå av**

C **Intervallvisking**
Viskerne stopper i flere sekunder mellom dragene. Du kan endre tiden mellom viskingen ved å vri ringen ***2***.

D **Langsom sammenhengende visking**

E **Rask sammenhengende visking**

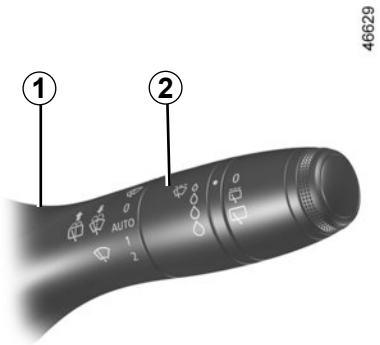

Spesialfunksjon

Under kjøring reduseres viskerhastigheten hver gang kjøretøyet stanser. Rask viskerhastighet reduseres for eksempel til normal viskerhastighet. Når du kjører videre, går viskingen tilbake til hastigheten som opprinnelig var valgt.

Hvis spak ***1*** brukes, overstyres og avbrytes den automatiske funksjonen.

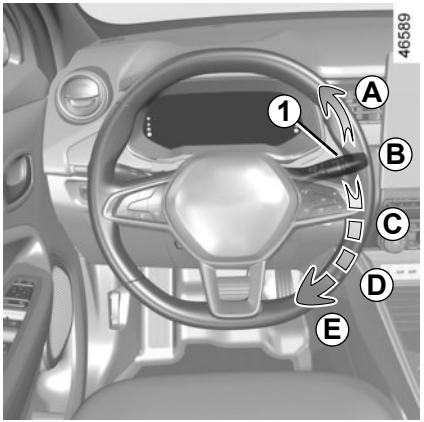

Kjøretøy som er utstyrt med frontruteviskere med regnsensor

Regnsensoren er festet på frontruten foran bakspeilet.

A **Et enkelt sveip med viskerne**
Et kort trykk utløser ett sveip med viskerne.

B **slå av**

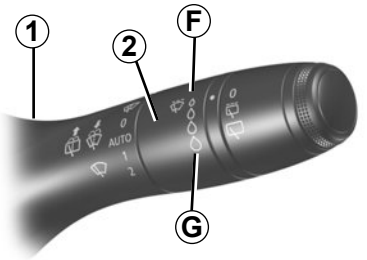

C **Automatisk viskerfunksjon**
Når du velger denne stillingen, starter systemet viskerne med en passende hastighet når sensoren registrerer vann på frontruten. Det er mulig å endre grensen for utløsning og tiden mellom viskingen ved å vri ringen ***2***:

– ***F*** : Minimum følsomhet
– ***G*** : Maksimum følsomhet

Jo høyere følsomhet, jo raskere blir reaksjonen og hastigheten til viskerne.

Når du aktiverer automatisk visking, eller hvis du øker følsomheten, utføres det én visking.

Merk:

– Regnsensoren er bare ment å være et hjelpemiddel for føreren. Ved redusert sikt bør føreren aktivere viskerne manuelt. Ved tåke eller snø starter ikke viskerne automatisk – føreren må selv slå dem på ved behov.
– Automatisk visking aktiveres ikke ved start av motoren hvis det er kuldegrader ute. Den aktiveres automatisk når kjørehastigheten er over ca. 8 km/t.
– Ikke aktiver automatisk visking ved tørt vær.
– Fjern all is fra frontruten før du aktiverer automatisk visking.

Funksjonsfeil

Hvis det skulle oppstå en feil med automatisk visking, settes viskerne til intervallvisking. Ring en godkjent forhandler.

Funksjonen til regnsensoren kan forstyrres av:

– Ødelagte vindusviskere: Hvis et viskerblad etterlater seg et lag med vann eller spor i følerens registreringssone, kan det øke reaksjonstiden til den automatiske viskingen eller gi økt viskefrekvens.

– Vindusviskingen blir mindre følsom (eller reagerer ikke i det hele tatt) hvis det er et hakk eller en sprekk i nærheten av sensoren, eller hvis den er dekket av støv, smuss, insekter eller is. Bruk av rengjøringsvoks og vannavstøtende kjemikaler kan også gi redusert effekt.

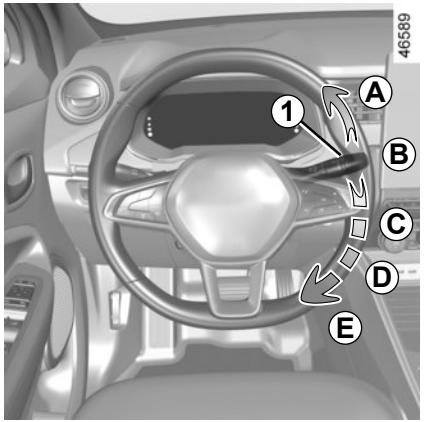

D **Langsom sammenhengende visking**

E **Rask sammenhengende visking**

Spesialfunksjon

Under kjøring reduseres viskerhastigheten hver gang kjøretøyet stanser. Rask viskerhastighet reduseres for eksempel til normal viskerhastighet. Når du kjører videre, går viskingen tilbake til hastigheten som opprinnelig var valgt. Hvis spak ***1*** brukes, overstyres og avbrytes den automatiske funksjonen.

Forholdsregler

– Hvis det er is på frontruten, må du kontrollere at bladene ikke sitter fast før du bruker viskerne. Hvis ikke, kan du risikere å skade både viskerbladene og -motoren.

– Ikke bruk viskerne på en tørr frontrute. Det kan føre til for tidlig slitasje eller skade på viskerne.

Bestemt frontruteviskerstilling (servicestilling)

I denne stillingen kan viskerne løftes og fjernes fra frontruten.

Det kan være nyttig:
– Rengjøre bladene;
– Løfte viskerne fra frontruten om vinteren;
– skift bladene ➥ 5.21.

Mens motoren er stanset eller i gang, løfter du spaken ***1*** to ganger til stilling ***A*** (enkeltsveip). Bladene stopper litt unna panseret.

Når viskerne er foldet ned igjen på frontruten og tenningen er på, flytter du spaken ***1*** til stilling ***A*** (enkeltsveip) for å sette viskerne tilbake i lav stilling.

Plasser viskerne på frontruten igjen før du skrur på tenningen. Hvis ikke risikerer du skade på panseret eller viskerne når de slås på.

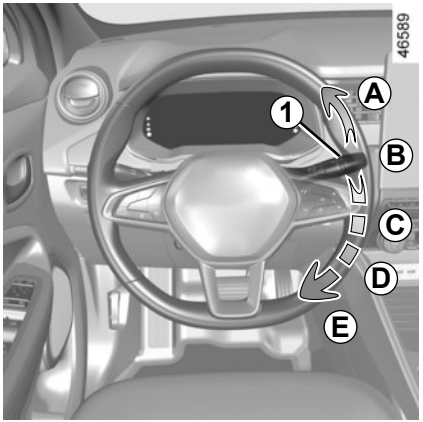

Før du foretar deg noe med frontruten (vaske bilen, fjerne is, rengjøre frontruten osv.), må du sette spak ***1*** tilbake til stilling ***B*** (stopp).

Fare for personskade og/eller annen skade.

Hvis det er noen form for hindringer på frontruten (smuss, snø, is osv.), må du rengjøre den (også det midtre området bak bakspeilet) før du bruker viskerne (fare for overoppheting av viskermotoren).

Hvis en gjenstand hindrer bevegelsen til et blad, kan viskeren skades. Fjern hindringen og start viskerne igjen med viskerspaken.

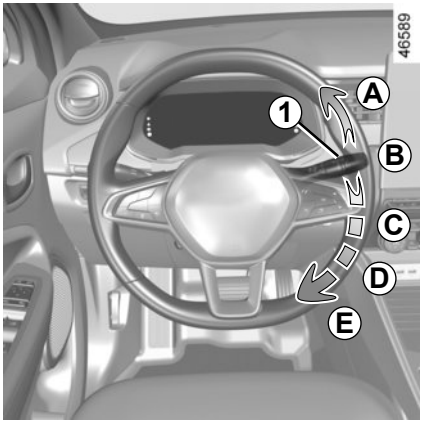

Vindusspyler

Slå på tenningen , trekk spaken ***1*** mot deg og slipp den.

Hvis du drar lenge, utløses vindusspyleren og to sveip med viskerne. Et tredje sveip følger etter noen sekunder.

På kjøretøy med multimedieskjerm kan du velge å aktivere eller deaktivere det tredje sveipet med bladene. ➥ 1.87.

Merk: Når temperaturen er under null, er det fare for at spylervæsken fryser på frontruten og gir redusert sikt. Varm opp frontruten med duggfjerningskontrollen før du bruker spylerne.

Når du arbeider i motorrommet, må du påse at vindusviskerspaken er i stilling **B** (stopp).

Fare for personskade.

Effektiviteten til et viskerblad

Sjekk tilstanden til viskerbladene. Hvor lenge de varer, avhenger av deg:

- Det må være rent. Rengjør bladet og ruten regelmessig med såpevann.
- Ikke bruk det når ruten er tørr.
- Løsne det fra ruten når det ikke har blitt brukt på lang tid.

De må uansett skiftes så snart de ikke fungerer like godt som de skal, ca. én gang i året. ➥ 5.21.

Forholdsregler ved bruk av viskerne

- Når det er kaldt eller snør, må du rengjøre ruten før du starter viskerne (fare for overoppheting av viskermotoren).
- Pass på at det ikke er noe som hindrer bladet.

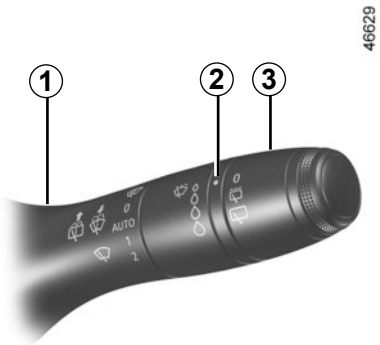

Vindusvisker bak

Skru på tenningen og vri ring ***3*** på spaken ***1*** slik at symbolet kommer på linje med merket ***2***.

- **slå av**
- **Intervallvisking**
  Viskerne stopper i flere sekunder mellom dragene. Viskerfrekvensen varierer med kjørehastigheten.
- **Langsom sammenhengende visking**

Vri en gang til på ring ***3*** for å stanse viskingen.

Merk: Hvis du vasker bilen i en vaskehall med roterende børster, må du slå av automatisk visking ved å sette ringen ***3*** på spaken ***1*** tilbake til stopp.

Følg våre anbefalinger for bruk.

Ikke bruk viskerarmen til å åpne eller lukke bakluken.

Før du gjør noe som helst som angår bakruten (bilvask, fjerning av is, rengjøring osv.), må du sette spak ***1*** tilbake til stoppstillingen.

Fare for personskade og/eller annen skade.

Effektiviteten til et viskerblad

Sjekk tilstanden til viskerbladene. Hvor lenge de varer, avhenger av deg:

- Det må være rent. Rengjør bladet og ruten regelmessig med såpevann;
- Ikke bruk det når ruten er tørr;
- Løsne det fra ruten når det ikke har blitt brukt på lang tid.

De må uansett skiftes så snart de ikke fungerer like godt som de skal, ca. én gang i året. ➥ 5.21.

Forholdsregler ved bruk av viskerne

- Når det er kaldt eller snør, må du rengjøre ruten før du starter viskerne (fare for overoppheting av viskermotoren).
- Pass på at det ikke er noe som hindrer bladet.

Aktivering/deaktivering av bakruteviskeren

Når du setter giret i revers, starter intervallvisking av bakruten (hvis frontruteviskerne er i bruk). Du kan aktivere/deaktivere denne funksjonen hvis kjøretøyet er utstyrt med en tilpasningsmeny for kjøretøyinnstillinger. ➥ 1.87.

Hvis du ikke har tilgang til en tilpasningsmeny for kjøretøyinnstillinger, kan du få denne funksjonen deaktivert hos en autorisert forhandler.

Hvis det finnes noen form for hindringer på bakruten (smuss, snø osv.), forsøker viskeren å feie bort alt som er i veien. Hvis det er noe som hindrer at viskerbladet kan bevege seg, kan det stanse. Fjern hindringen, vent i ca. 30 sekunder og start viskeren igjen med viskerspaken.

Forholdsregler

– Hvis det er is på ruten, må du kontrollere at bladene ikke sitter fast før du bruker viskerne. Hvis du starter viskeren mens den er blokkert av is, kan du risikere å skade både viskerbladet og -motoren.

– Ikke bruk viskerne på en tørr rute. Det fører til for tidlig slitasje eller skade på bladene.

Vindusspyler/ vindusvisker bak

Slå på tenningen, trykk inn og hold spaken ***1***, og slipp den igjen.

Hvis du holder inne spaken lenge, utløses vindusspyleren og to sveip med viskerne. Et tredje sveip følger etter noen sekunder (tørrvisking).

Når spaken slippes, går den tilbake til bakre viskerposisjon.

Del 2: Kjøre

(råd om bruk knyttet til drivstofføkonomi og miljøet)

Starte, stanse motoren 2.2
Girkontroll 2.5
Elektronisk parkeringsbrems 2.8
Miljø 2.12
Kjøretips, økonomisk kjøring 2.13
Kjøretøyets rekkevidde: råd. 2.16
Dekktrykkovervåkingssystem 2.18
Aktiv nødbrems 2.21
Enheter for førerkorrigering 2.28
Varsling ved skifte av kjørefelt 2.33
Kjørefilassistent 2.37
Blindsonevarsling 2.42
Registrering av veiskilt. 2.47
Hastighetsbegrenser 2.51
Fartsholder 2.55
AUTOHOLD-funksjon 2.60
Parkeringsassistent 2.61
Ryggekamera 2.65
Parkeringshjelp 2.67

Starte motoren

Kortet må være satt inn i registreringssonen ***1***.

Starte

– trykk inn bremsepedalen;
– Trykk på knapp ***2***. Meldingen ”READY” vises i instrumentpanelet sammen med et pip.

Meldingen forsvinner når kjørehastigheten er over rundt 5 km/t.

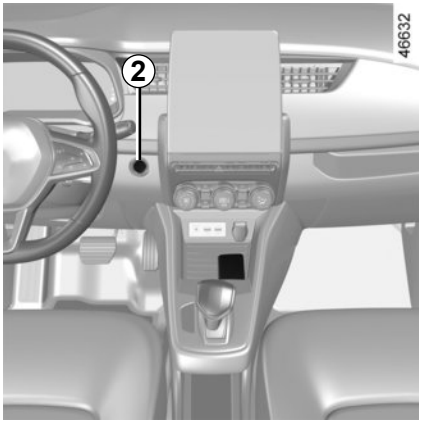

Spesialfunksjoner

– Hvis én eller flere av startbetingelsene ikke er oppfylt, vises meldingen ”Trå på brems + start” i instrumentpanelet.
– I enkelte tilfeller må du bevege litt på rattet mens du trykker på startknappen ***2*** for å låse opp rattstammen/låsen. Meldingen ”Vri på ratt + start” varsler deg om dette.

Kjøretøyet kan bare startes hvis ladekabelen er koblet fra kjøretøyet.

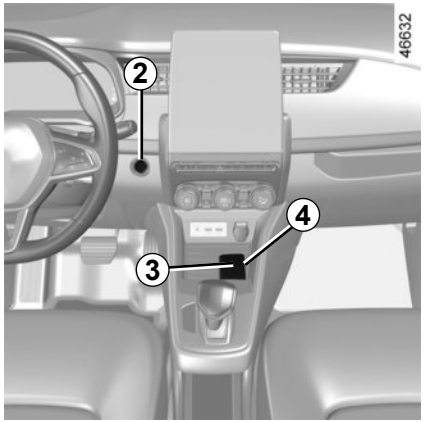

Håndfri start med åpen bakluke

I dette tilfellet bør ikke kortet være plassert i bagasjerommet for å hindre fare for tap.

Bruk av tilbehør
(slå på tenningen)

Når du har låst opp bilen og satt deg inn i den, kan du begynne å bruke noen av funksjonene (radio, navigasjon, viskere osv.).

Hvis du vil bruke de andre funksjonene, må kortet befinne seg i kupéen. Deretter trykker du på knappen ***2*** uten å trykke inn pedalene.

Funksjonsfeil

I noen tilfeller kan det hende at det håndfrie -kortet ikke fungerer:

– Kortbatteriet er utladet, flatt 12 V batteri, etc.;

– I nærheten av apparater som bruker den samme frekvensen som kortet (skjerm, mobiltelefon, videospill osv.);

– kjøretøyet befinner seg i et område med høy elektromagnetisk stråling.

Meldingen ”Plasser kort på sonen + start” vises i instrumentpanelet.

Trykk inn bremsepedalen og plasser kortet ***4*** (knappsiden) på det angitte området ***3***. Trykk knappen ***2*** for å starte motoren. Meldingen forsvinner.

Førerens ansvar ved parkering eller stopping av kjøretøyet

Ikke la dyr, barn eller voksne som ikke kan passe seg selv, være alene i kjøretøyet, selv ikke en kort stund.

De kan være en fare for seg selv eller andre ved for eksempel å starte motoren, aktivere utstyr som elektriske vinduer eller låse dørene.

I varmt vær og/eller solskinnsvær må du huske at temperaturen inne i kupéen stiger svært raskt.

FARE FOR DØD ELLER ALVORLIG SKADE.

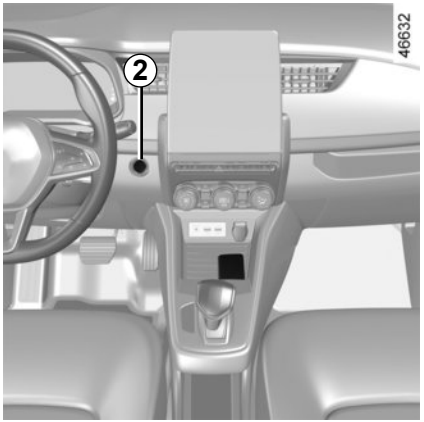

Stanse motoren

Kjøretøyet må stå i ro.

Trykk på knapp ***2***: Motoren stanser, meldingen **READY** forsvinner fra instrumentpanelet og den automatiske parkeringsbremsen aktiveres. Rattstammen/låsen låses når du åpner førerdøren eller låser bilen.

Hvis kortet ikke lenger befinner seg i kupeen når du forsøker å stanse motoren, vises meldingen Kort mangler: Trykk og hold i instrumentpanelet. Hold i så fall knappen ***2*** inne i minst to sekunder.
Når du stanser motoren, kan eventuelt tilbehør (radio osv.) fortsatt brukes i ca. 10 minutter.
Når førerdøren åpnes, slås tilbehøret av.

Slå aldri av tenningen før bilen har stanset helt. Når motoren er stanset, vil ikke servobremsen, servostyringen osv. og det passive sikkerhetsutstyret som airbags og strammere lenger fungere.

Førerens ansvar ved parkering eller stopping av kjøretøyet

Ikke la dyr, barn eller voksne som ikke kan passe seg selv, være alene i kjøretøyet, selv ikke en kort stund.

De kan være en fare for seg selv eller andre ved for eksempel å starte motoren, aktivere utstyr som elektriske vinduer eller låse dørene.

I varmt vær og/eller solskinnsvær må du huske at temperaturen inne i kupéen stiger svært raskt.

FARE FOR DØD ELLER ALVORLIG SKADE.

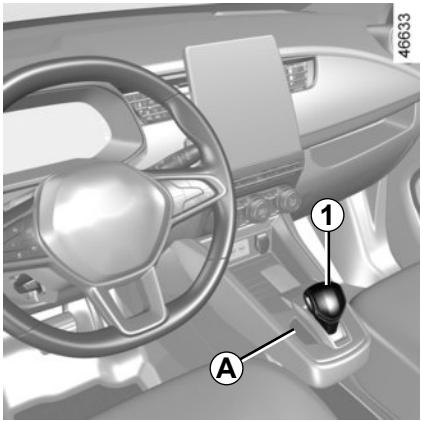

Girspak *1*

R: revers
N: Nøytral.
D: Kjøre normalt fremover.
B: Kjøre forover med kraftig regenerativ bremsing.

A-indikatorlampen viser valgt gir.

Følgende informasjonssymboler kan vises på skjermen i instrumentpanelet ***B***:

2: Hvilket gir som er valgt.

3: Hvilket gir du kan skifte til ved å flytte girspaken ***1*** ett hakk forover eller bakover.

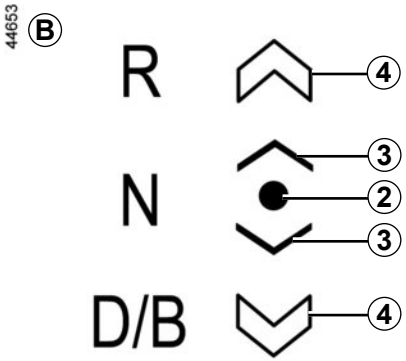

4: Hvilket gir du kan skifte til ved å flytte girspaken ***1*** to hakk forover eller bakover.

Symbolene ***3*** eller ***4*** vises for å antyde hvilke gir som kan velges. Hvis disse symbolene ikke vises, betyr det at girene ikke kan velges fra gjeldende stilling.

Giret du bør skifte til blinker i instrumentpanelet hvis det ikke kan velges fra den stillingen girspaken er i for øyeblikket.

Bruk

Når motoren går og meldingen READY vises i instrumentpanelet ➥ 2.2, settes girspaken automatisk til stilling **N**.

Bremsepedalen må trykkes inn for å flytte girspaken ut av stilling **N**.

Hold foten på bremsepedalen (varsellampen på skjerm ***A*** slukkes) og flytt spaken ut av stilling **N**.

Kjøretøyet kan bare startes hvis ladekabelen er koblet fra kjøretøyet.

Førerhindring
På førersiden må du bare bruke matter som er egnet for kjøretøyet, festet med forhåndstilpassede komponenter og kontrollere tilpasningen regelmessig. Ikke legg én matte over en annen. **Det er fare for at de kiles fast i pedalene.**

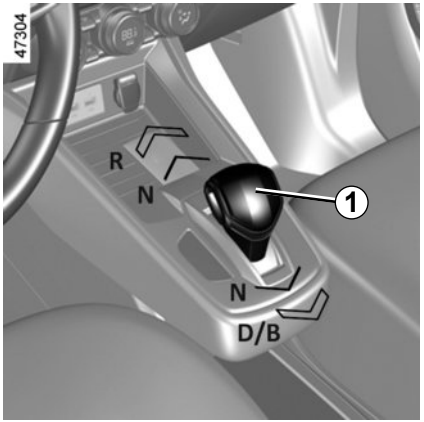

Ett-trykks velger

Flytt girspaken ***1*** ett eller to hakk forover eller bakover for å skifte til ønsket gir (**R**, **N**, **D** eller **B**). Slipp spaken og la den gå tilbake til en stabil stilling.

Den valgte stillingen vises i instrumentpanelet sammen med ***2***-varsellampen foran stillingen.

Hvis enkelte betingelser forhindrer skifte fra en stilling til en annen, blinker den nye stillingen i instrumentpanelet.

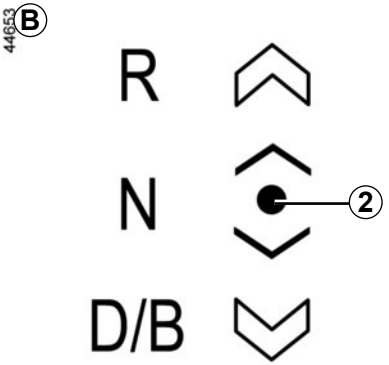

Kjøring i D-modus

Hvis du setter girspaken i **D** mens bilen står i ro, beveger den seg fremover så snart du slipper bremsepedalen (uten å trykke på gasspedalen).
Mens du kjører, trykker du gasspedalen for å oppnå ønsket hastighet.

Kjøring i B-modus

Denne modusen blir brukt til en mer dynamisk regenerativ kjøremåte. Når du slipper gasspedalen, bruker kjøretøyet regenerativ bremsing til å redusere kjørehastigheten. Dermed genererer motoren mer elektrisk strøm som brukes til å lade batteripakken.
Hvis du setter girspaken i **B** mens bilen står i ro, beveger den seg fremover så snart du slipper bremsepedalen (uten å trykke på gasspedalen).
I **B**-modus reduseres den regenerative bremsingen hvis batteriet er kaldt eller fulladet.

Skift fra stilling D til B, eller fra B til D

Vipp spaken ett eller to hakk bakover for å skifte fra én stilling til neste.
Den valgte stillingen vises i instrumentpanelet sammen med varsellampen ***2*** for å bekrefte stillingen til girspaken.

Den sist valgte stillingen (**B** eller **D**) blir lagret, og vil være den første av de to stillingene som kan velges fra nåværende stilling **N** eller **R**.

Velge revers

Start motoren mens bilen står i ro, sett girspaken i stilling **N**, **D** eller **B** og trykk inn bremsepedalen. Flytt spaken to hakk fremover: **R** tennes i instrumentpanelet.

Ryggelysene tennes når girspaken settes til revers (tenningen må være på). Ryggekameraet aktiveres automatisk (hvis utstyrt). ➥ 2.65.

Merk: Hvis kjørehastigheten er mellom 0 og 8 km/t og girspaken står i **N** eller **R**, er det ikke nødvendig å trykke inn bremsepedalen for å skifte til **D**. Dette er nyttig når du må skifte mellom forovergir og revers under en parkeringsmanøver.

Parkere kjøretøyet

Start motoren mens bilen står i ro. Girspaken settes til nøytral og assistert parkeringsbrems aktiveres automatisk.

Når døren åpnes, vises meldingen ”Velg N” i instrumentpanelet hvis girspaken er i en annen stilling enn **N** og motoren ikke er stanset.

Drivhjulene låses ikke mekanisk når girspaken settes til **N**. Kontroller at bilen ikke kan bevege seg før du forlater den.

Ved et sammenstøt til understellet på kjøretøyet (f.eks. å kjøre på en stolpe, en forhøyet fortauskant eller andre ting i gaten) kan dette føre til skade på kjøretøyet (f.eks. vridd aksel), det elektriske kretsløpet eller traksjonsbatteriet.

Ikke berør kretselementene eller væsker.

For å hindre fare for uhell må du få kjøretøyet sjekket av en autorisert forhandler.

Fare for alvorlig skade eller elektrisk støt og tap av liv.

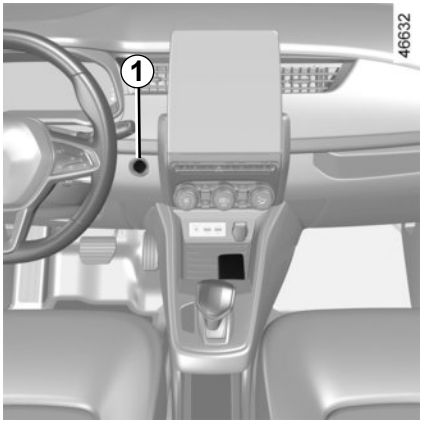

Assistert operasjon

Sette på den elektroniske parkeringsbremsen

Med kjøretøyet i ro kan den elektroniske parkeringsbremsen brukes for å være sikker på at kjøretøyet står i ro.

– **ved å trykke på motorstart/stoppknappen *1***;

eller

– når **førerens setebelte ikke er festet;**

eller

– når **førerdøren åpnes;**

eller

– når **motoren er stanset.**

Meldingen ”Parkeringsbrems på” vises for å bekrefte at den elektroniske parkeringsbremsen er aktivert, og varsellampen (Ⓟ) i instrumentpanelet sammen med varsellampen ***2*** på bryteren ***3*** tennes.

Når du stanser motoren, slukkes varsellampen ***2*** noen minutter etter at parkeringsbremsen er aktivert. Varsellampen (Ⓟ) slukkes når du låser kjøretøyet.

Før du forlater kjøretøyet, må du forsikre deg om den elektroniske parkeringsbremsen er aktivert. Varsellampen ***2*** på bryter ***3*** og varsellampen (Ⓟ) i instrumentpanelet tennes for å vise at parkeringsbremsen er aktivert. De slukkes når du låser dørene.

Assistert operasjon (fortsettelse)

Merk: I noen situasjoner (feil med den elektroniske parkeringsbremsen, manuell frigjøring av parkeringsbremsen o.l) høres det et lydsignal og meldingen ”Aktiver Parkeringsbrems” vises i instrumentpanelet for å advare deg om at den elektroniske parkeringsbremsen er frigjort.

– med motoren i gang: når førerdøren åpnes;
– Når motoren er stanset: Når en av fordørene åpnes.

I så fall trekker du i og løsner bryter ***3*** for å sette på den assisterte parkeringsbremsen.

Assistert frigjøring av parkeringsbremsen

Bremsen frigjøres så snart kjøretøyet starter og akselererer.

Manuell bruk

Du kan sette på den elektroniske parkeringsbremsen manuelt.

Sette på den elektroniske parkeringsbremsen manuelt

Trekk i bryter ***3***. Varsellampen ***2*** og varsellampen (Ⓟ) tennes i instrumentpanelet.

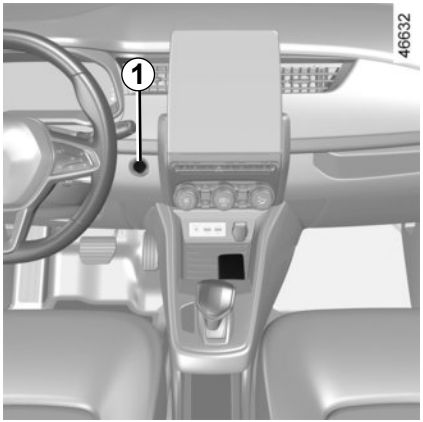

Frigjøre den elektroniske parkeringsbremsen manuelt

Trykk på bryteren ***1*** uten å trykke på pedalene for å slå på tenningen. Trå inn bremsepedalen og trykk på bryteren ***3***: Indikatorlampen ***2*** på bryteren og indikatorlampen (Ⓟ) vist i instrumentpanelet slukkes.

Før du forlater kjøretøyet, må du forsikre deg om den elektroniske parkeringsbremsen er aktivert. Varsellampen ***2*** på bryteren ***3*** og varsellampen (Ⓟ) i instrumentpanelet tennes for å vise at parkeringsbremsen er satt på, og den slukkes når dørene låses.

Kort stopp

For å sette på den elektroniske parkeringsbremsen manuelt (ved stopp for rødt lys eller stopp mens motoren går e.l.): trekk i og frigjør bryter ***3***. Bremsen deaktiveres når motoren startes igjen.

Spesielle tilfeller

Hvis du for eksempel parkerer i en helling, bør du trekke i bryteren ***3*** et par sekunder for å få full bremseeffekt.

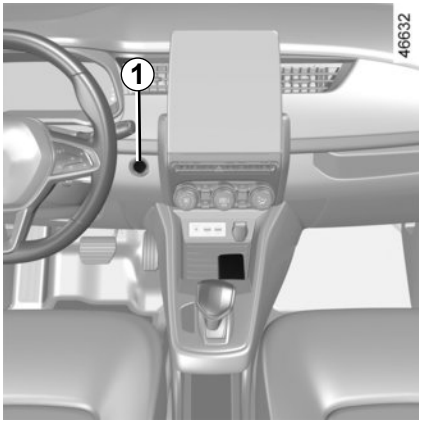

Parkering uten å bruke den elektroniske parkeringsbremsen (for eksempel hvis det er fare for frost):

– Stans motoren ved å trykke på motorens start/stopp-knapp ***1***;

– Skift til et gir: Drivhjulene låses mekanisk av drivakselen.

– Løs ut den elektroniske parkeringsbremsen manuelt.

Hvis meldingen ”Elektrisk feil Fare” eller Sjekk batteri vises, må du aktivere den elektroniske parkeringsbremsen manuelt ved å trekke i bryter ***3*** før du stanser motoren.

Fare for å tap av immobilisering av kjøretøyet.

Kontakt en autorisert forhandler.

Hvis det verken vises varsellamper eller høres lydsignaler, tyder det på feil i instrumentpanelet. Du bør i så fall stanse så raskt som mulig (så snart trafikkforholdene tillater det). Forsikre deg om at kjøretøyet ikke kan komme i bevegelse, og kontakt en autorisert forhandler.

Av sikkerhetsgrunner deaktiveres automatisk frigjøring når førerdøren er åpen, eller ikke helt lukket, og motoren går (for å hindre at kjøretøyet beveger seg uten fører). Meldingen ”Frigjør park brems manuelt” vises i instrumentpanelet når føreren trår inn gasspedalen.

Forlat aldri bilen uten å sette girspaken i stilling **N**, aktivere parkeringsbremsen og stanse motoren. Hvis kjøretøyet står i ro med motoren i gang og et gir i inngrep, kan det begynne å bevege seg hvis du trykker på gasspedalen.

Det er fare for ulykker.

Funksjonsfeil

– Hvis det oppstår en feil, tennes -varselmeldingen i instrumentpanelet samtidig med ”Kontroller parkeringsbrems”-meldingen, og i enkelte tilfeller -varsellampen. Kontakt din godkjente forhandler umiddelbart.

– Hvis det er feil på parkeringsbremsen, tennes varsellampen STOP samtidig som meldingen ”Bremsesystem feil” vises, og i enkelte tilfeller tennes varsellampen .

Det betyr at du må stanse så snart trafikkforholdene tillater det.

MILJØ

Kjøretøyet ditt er utviklet med tanke på **miljøet** i løpet av hele batteriets levetid, under produksjon, bruk og på slutten av levetiden.

Produksjon

Kjøretøyet har blitt produsert ved en fabrikk som følger retningslinjer for å redusere miljøpåvirkningen på omkringliggende områder (reduksjon av vann- og strømforbruk, synlig og hørbar forurensning, atmosfærisk utslipp og avløpsvann, sortering og gjenbruk av avfall).

Gi også ditt bidrag for å beskytte miljøet.

– Slitte deler som skiftes i løpet av rutinemessig kjøretøyvedlikehold (sekundært 12 volts batteri, batterier osv.), må avhendes via spesialistorganisasjoner.

– På slutten av kjøretøyets levetid bør det sendes til godkjente sentre for å sikre at det blir gjenvunnet.

– Følg i alle tilfeller lokal lovgivning.

Resirkulering

Kjøretøyet er 85 % resirkulerbart og 95 % kan gjenvinnes.

For å oppnå disse målene har mange av kjøretøykomponentene blitt utviklet slik at de kan resirkuleres. Materialene og strukturene har blitt nøye utviklet slik at komponentene enkelt kan fjernes og bearbeidet av spesialistselskaper.

For å ta vare på råmaterialressurser har dette kjøretøyet en rekke deler laget av gjenvunnet plast eller fornybare materialer (materialer fra planter eller dyr som bomull eller ull).

Forbruk i sanntid er avhengig av hvordan kjøretøyet blir brukt, hva slags utstyr som er montert, og brukerens kjørestil. Vi anbefaler følgende for å optimalisere drivstofforbruket.

Avhengig av kjøretøyet finner du funksjoner som gjør det mulig å redusere strømforbruket.
- lademåler;
- Kjørestilvarsling;
- Tursammendrag og råd om økonomisk kjøring via multimedieskjermen;
- ECO-modus, aktivert via ECO-knappen.

Hvis kjøretøyet er utstyrt med et navigasjonssystem, får du tilgang til ytterligere informasjon.

Plassering og visning av denne informasjonen er avhengig av hvilken type belysning som er valgt. ➥ 1.75.

Lademåler
(i instrumentpanelet)

Lademåleren gir føreren en sanntidsvisning av kjøretøyets strømforbruk.

Blå energigjenvinningssone *A*

Hvis du løfter foten av gasspedalen eller bruker bremsen når du kjører, genererer motoren elektrisk strøm under fartsreduksjon. Denne energien brukes til å redusere hastigheten til kjøretøyet og lade traksjonsbatteriet.

Optimal brukssone *0*

Viser nullforbruk.

Grønn anbefalt forbruk-brukssone *B*

Traksjonsbatteriet forsyner den elektriske strømmen som kreves for at motoren skal bevege kjøretøyet.

Forbruk ikke anbefalt, hvit brukssone *C*

Viser høyt strømforbruk.

Kjørestilvarsling

Informerer deg om kjørestilen din i sanntid. Dette vises med varsellampen ***1***.
Desto flere blader det er på ***1***, desto mer fleksibelt og økonomisk kjører du.
Du kan redusere drivstofforbruket ditt merkbart ved å følge denne indikatoren regelmessig.
Du kan aktivere eller deaktivere kjørestilindikatoren ved å trykke på bryter ***2*** helt til du kommer til Data-fanen.

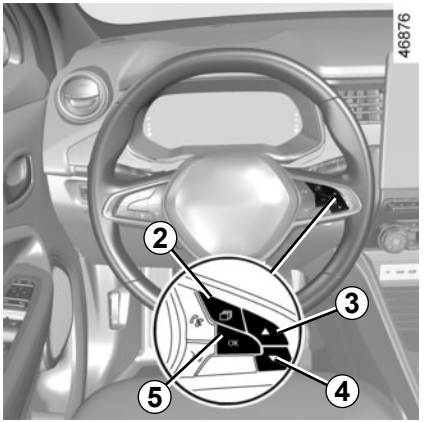

Trykk på bryter ***3*** eller ***4*** for å åpne indikatormenyen, og bekreft ved å trykke på ***5*** OK.

Turlogg (Driving ECO² Score)

Avhengig av utstyrsnivå vises det et tursammendrag på multimedieskjermen når du stanser motoren ***6***.
Sammendraget inneholder informasjon om den siste kjøreturen:
– gjennomsnittlig strømforbruk;
– Antall kjørte miles/kilometer.

– en generell karakter som tar hensyn til akselerasjon, bremseforutsigbarhet og din evne til å administrere hastighet;
– Råd for å forbedre resultatet.

Du finner mer informasjon i brukerveiledningen for utstyret.

Navigeringssystem

Bruk av informasjonen som er tilgjengelig i navigeringssystemet (trafikkinformasjon, nærmeste ladestasjon osv.), gjør det enklere å administrere kjøreturen.

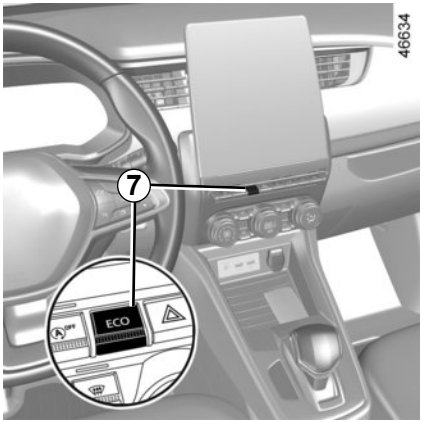

ECO-modus

ECO-modus er en funksjon for å optimere rekkevidden. Den påvirker bestemte strømforbrukere (servostyring etc.) og enkelte kjøremønstre (akselerasjon, kjørehastighet, nedbremsing osv.).

Aktivere funksjonen

Trykk på bryteren ***7***.

Varsellampen ***8*** **ECO** tennes i instrumentpanelet.

Når du kjører, kan du avslutte ECO-modusen midlertidig hvis du trenger mer motoreffekt.

Det gjør du ved å trykke gasspedalen bestemt helt inn. Varsellampen ***8*** **ECO** blinker i instrumentpanelet så lenge operasjonen varer.

ECO-modus aktiveres igjen når du tar foten vekk fra gasspedalen.

Når ECO -modus er aktivert, begrenses kjørehastigheten til ca. 100 km/t.

Deaktivere funksjonen

Trykk på bryteren ***7***.

Varsellyset ***8*** **ECO** slukkes i instrumentpanelet.

Fartsholderen settes i ventemodus hver gang ECO-modus aktiveres eller deaktiveres ➥ 2.55.

KJØRETØYETS REKKEVIDDE: råd (1/2)

I faktisk bruk kan rekkevidden til en elbil variere avhengig av flere faktorer som du har delvis kontroll over, og som kan utgjøre en betydelig forskjell i kjøretøyets rekkevidde. Disse faktorene er:
– hastighet og kjørestil;
– veitype;
– oppvarmingsnivå;
– dekk;
– bruk av elektrisk tilbehør;
– kjøretøylast.

Aktivering av ECO-modus gjør det også mulig for kjøretøyet å ta automatisk kontroll over alle energiforbrukere (motoreffekt, etc.) som bruker strøm for å redusere forbruket mest mulig. ➥ 2.13.

Hastighet og kjørestil

Høye hastigheter reduserer kjøretøyets rekkevidde.

34630

En sportslig kjørestil reduserer kjøretøyets rekkevidde. Velg en mykere kjørestil.

Råd:

– Kjør med konstant hastighet;

– Hold et øye med verktøyene som er tilgjengelige for deg for å vise veiforholdene (lademåler, strømforbruk, tursammendrag, etc.). ➥ 2.13;

47305

– Tilpass kjørestilen din for å eliminere unødvendig energiforbruk;

– Bruk energigjenvinning: Forutse trafikkendringer ved å ta foten av gasspedalen eller bremse gradvis.

Veitype

Ikke prøv å holde samme hastighet opp en bakke. Ikke akselerer mer enn du ville gjort på flat vei. Hold foten i samme stilling på gasspedalen.

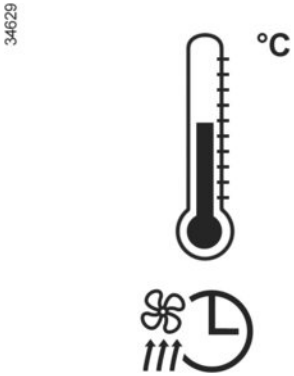

Oppvarmingsnivå

Bruk av oppvarming eller klimaanlegg reduserer kjøretøyets rekkevidde.
For å opprettholde rekkevidden anbefaler vi at du velger programmering-modus før du bruker bilen ➥ 3.11.

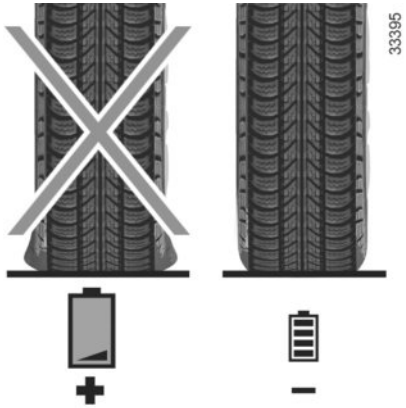

Dekk

Et dekk med for lite luft øker strømforbruket. Følg de angitte dekktrykkene for kjøretøyet.
Når du kjører, må du bruke dekk laget av den samme produsenten, med samme dimensjon, type og struktur som de originale dekkene. Bruk av ikke-standard dekk reduserer rekkevidden ➥ 4.8.

Kjøretøylast

Unngå å overlesse kjøretøyet unødvendig.

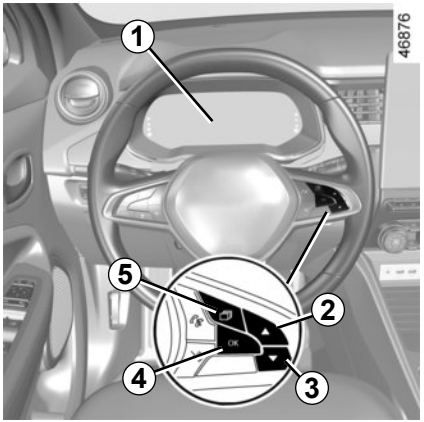

Dette systemet overvåker dekktrykket (hvis kjøretøyet er utstyrt med denne funksjonen).

Funksjonsprinsipp

Alle hjulene (unntatt reservehjulet) har en sensor i ventilen som regelmessig måler dekktrykket.
Systemet viser det aktuelle dekktrykket i instrumentpanelet ***1*** og varsler føreren hvis det er for lavt.

Nullstille standardverdien for dekktrykk

Dette bør utføres:
– når standardtrykket må tilpasses bruksbetingelsene (uten last, med last, motorveikjøring osv.);
– etter at du har skiftet et hjul (dette anbefales imidlertid ikke);
– etter at du har skifter et hjul.

Den bør alltid utføres etter kontroll av dekktrykket i alle fire dekkene når de er kalde.

Dekktrykket må tilpasses bruken av kjøretøyet (uten last, med last, motorveikjøring osv.).

Tilbakestilling kan også utføres fra multimedieskjermen. Velg ”Bil”, ”Dekktrykk”.

Nullstilling

Tenning på, **kjøretøy stanset:**
– Trykk flere ganger på bryteren ***5*** til du kommer til kjøretøyfanen.
– Trykk på bryteren ***2*** eller ***3*** for å åpne siden med tilbakestilling av dekktrykk. Meldingen Angi dekktrykk (trykk inn og hold) vises i instrumentpanelet.
– Trykk inn og hold ***4*** OK-bryteren for å starte tilbakestillingen. De blinkende dekksymbolene sammen med meldingen ”Innl. dekktrykk pågår” bekrefter at tilbakestillingsforespørselen for dekktrykkreferanseverdien er godkjent.

Tilbakestillingen kan kreve opptil flere minutter med kjøring.

Merk: Standard dekktrykk kan ikke være mindre enn det som er anbefalt og angitt på dørrammen.

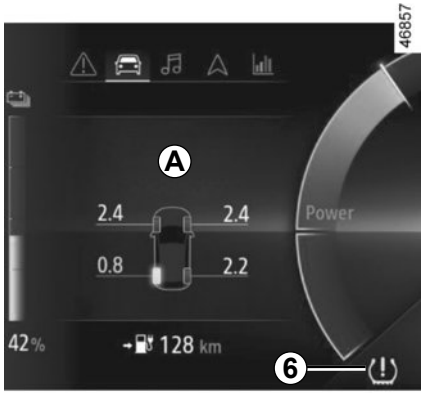

Display

Skjermen ***A*** og varsellampen ***6*** i instrumentpanel varsler deg ved eventuelle dekktrykkfeil (flatt dekk, punktert dekk; systemfeil osv.).

Av hensyn til din egen sikkerhet, krever varsellampen STOP at du stanser umiddelbart så snart trafikkforholdene tillater det.

”Juster dekktrykk”

Et gult hjul vises sammen med en varsellampe ***6*** som lyser sammenhengende og meldingen ”Juster dekktrykk”.

De viser at et hjul er tomt for luft.

Kontroller og juster trykket (ved behov) i alle fire dekkene mens de er kalde.

Varsellampen ***6*** slukkes etter noen minutters kjøring.

Plutselig tap av dekktrykk (sprengt dekk osv.) kan ikke oppdages av systemet.

”Punktering”

Et rødt hjul vises sammen med en fast varsellampe ***6*** og meldingen ”Punktering” samt et lydsignal.

Denne meldingen vises sammen med varsellampen STOP.

Det betyr at minst ett hjul er punktert eller har svært lite luft. Skift det eller kontakt en autorisert forhandler hvis det er punktert. Fyll på luft hvis hjulet er flatt.

”Kontroller dekk trykksensorer”

Hjulet forsvinner og varsellampen ***6*** blinker i flere sekunder før den lyser sammenhengende og meldingen ”Kontroller dekk trykksensorer” vises.

Denne meldingen vises sammen med varsellampen . Det betyr at minst ett dekk mangler sensor (f.eks. reservehjulet). Kontakt en autorisert forhandler.

Lokalisering dekk feil

Meldingen Lokalisering dekk feil vises under kjøring hvis ett eller flere av hjulene er blitt montert med en sensor som ikke er godkjent av Renault.

Kontakt en godkjent forhandler.

Justering av dekktrykk

Trykket må justeres når dekkene er kalde ➥ 4.8. Hvis dekktrykket ikke kan kontrolleres mens dekkene er kalde, bør anbefalt dekktrykk økes med 0,2 til 0,3 bar (eller (3 PSI).
Slipp aldri ut luften av et varmt dekk.

Skifte hjul/dekk

Dette systemet krever bestemt utstyr (hjul, dekk, hjulkapsler osv.). ➥ 5.6.
Kontakt en autorisert forhandler for å skifte dekkene og for å finne ut om tilbehør som er kompatibelt med systemet og tilgjengelig fra forhandlernettverket. Bruk av annet tilbehør kan påvirke virkemåten til systemet.

Reservehjul

Hvis kjøretøyet har et nødreservehjul, er ikke dette utstyrt med en føler. Hvis kjøretøyet har en, blinker varsellampen ***6*** i flere sekunder før den lyser sammenhengende sammen med varsellampen , og meldingen ”Kontroller dekk trykksensorer” vises i instrumentpanelet.

Spray for dekkreparasjon og dekkreparasjonssett

Siden det dreier seg om spesialutviklede ventiler, må det bare brukes utstyr som er anbefalt av det godkjente nettverket. ➥ 5.3.

Denne funksjonen er et ekstra hjelpemiddel for føreren.
Funksjonen er imidlertid ikke ment å erstatte føreren. Det kan derfor ikke under noen omstendigheter erstatte førerens aktsomhet eller ansvar. Kontroller dekktrykket, inkludert reservehjulet, én gang i måneden.

AKTIV NØDBREMS (1/7)

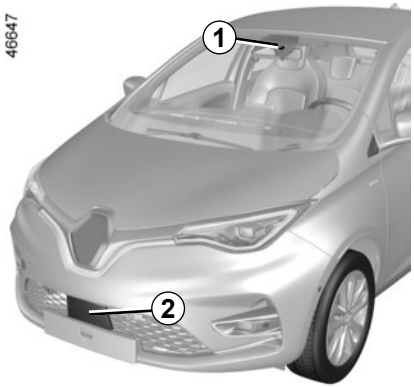

Ved hjelp av informasjon fra radaren ***2*** og kameraet ***1*** fastslår systemet avstanden til kjøretøyet foran og fra eventuelle fotgjengere i nærheten.

Systemet varsler føreren om en eventuell fare for frontkollisjon slik at han/hun kan reagere raskt i forhold til dette (trykke inn bremsepedalen / vri på rattet).

Avhengig av reaksjonsevnen til føreren, kan systemet hjelpe til med å bremse for å begrense skadene eller unngå et sammenstøt.

Merk: Pass på at frontruten og støtfangeren foran er rengjort (fri for smuss, gjørme, snø, kondens og ikke hindret av nummerskilt o.l.).

Dette systemet kan bremse kjøretøyet med full kraft til det står helt i ro hvis det er nødvendig.

Av hensyn til sikkerheten må du alltid bruke setebeltet når du kjører og passe på at det er lastet slik at ingen gjenstander kan kastes fremover og treffe passasjerene.

Denne funksjonen er et ekstra hjelpemiddel for føreren. Ikke stol blindt på funksjonen – det er ditt ansvar å ha kontroll over kjøretøyet og kjøre aktpågivende.

Bruk

Kjøretøyssensor
Hvis du kjører med en hastighet fra 7 til 170 km/t, og det oppstår en situasjon hvor det er fare for et sammenstøt med et kjøretøy som kommer i mot deg, gjør systemet følgende:

– **varsler deg om en kollisjonsfare:** Meldingen ”Brems” vises i rødt på instrumentpanelet ***3*** sammen med et lydsignal.

  Hvis føreren trykker inn bremsepedalen og systemet fremdeles registrerer en fare for kollisjon, forsterkes bremsekraften ytterligere.

– **utløser bremsing:** Hvis føreren ikke reagerer på varslet og det er umiddelbar fare for kollisjon.

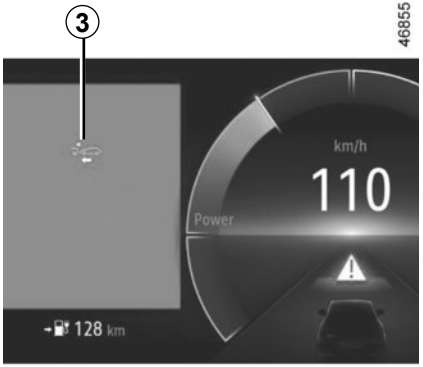

Hvis kjøretøyet ble stanset som følge av aktiv nødbremsing, må føreren holde bilen i ro ved hjelp av bremsepedalen.

Merk: Hvis føreren bruker kjøretøykontrollene (ratt, pedaler, etc.), kan systemet eventuelt forsinke eller ikke aktivere enkelte funksjoner.

Spesielle varslingsfunksjoner

Avhengig av kjørehastigheten kan varslingen og bremsingen aktiveres samtidig.

Spesielle funksjoner for stillestående kjøretøy

Stillestående kjøretøy registreres når du kjører med en hastighet fra ca. 7 til 80 km/t. Systemet (og varslingen) deaktiveres når kjørehastigheten kommer over ca. 80 km/t.

Du kan når som helst stanse bremsingen under en nødmanøver ved å:
– trykke på gasspedalen.
eller
– Vri rattet for å unngå en kollisjon.

Fotgjengersensor
(kjøretøyavhengig)

Hvis du kjører med en hastighet fra 7 til 80 km/t, og det oppstår en situasjon hvor det er fare for et sammenstøt med en syklist eller en fotgjenger, gjør systemet følgende:

– **varsler deg om en kollisjonsfare:** Meldingen ”Brems” vises i rødt på instrumentpanelet ***3*** sammen med et lydsignal.

  Hvis føreren trykker inn bremsepedalen og systemet fremdeles registrerer en fare for kollisjon, forsterkes bremsekraften ytterligere.

– **utløser bremsing:** hvis føreren ikke reagerer etter varselet og det er umiddelbar kollisjonsfare.

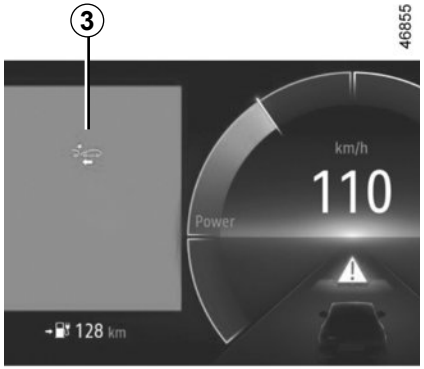

Hvis kjøretøyet ble stanset som følge av aktiv nødbremsing, må føreren holde bilen i ro ved hjelp av bremsepedalen.

Merk: Hvis føreren bruker kjøretøykontrollene (ratt, pedaler, etc.), kan systemet eventuelt forsinke eller ikke aktivere enkelte funksjoner.

Spesielle varslingsfunksjoner

Avhengig av kjørehastigheten kan varslingen og bremsingen aktiveres samtidig.

Du kan når som helst stanse bremsingen under en nødmanøver ved å:
– trykke på gasspedalen
eller
– Vri rattet for å unngå en kollisjon.

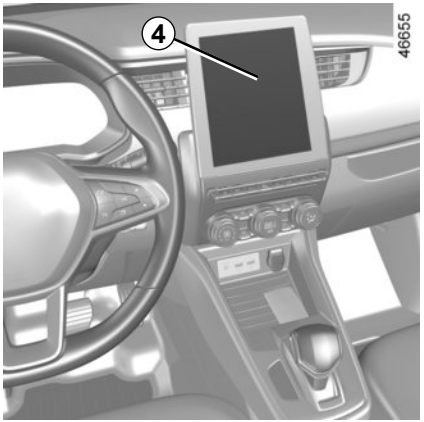

Aktivering eller deaktivering av systemet

Kjøretøy med multimedieskjerm:

Stans bilen og la motoren gå. Velg menyen ”Innstillinger” fra multimedieskjermen ***4*** og trykk på fanen ”Bil”. Trykk deretter på ”Aktiv bremsing” i menyen ”Kjøreassist.” og velg ”ON” eller ”OFF”.

Midlertidig ikke tilgjengelig

Hvis systemet oppdager en midlertidig feil, tennes OFF-varsellampen i instrumentpanelet.

Mulige årsaker er:

– systemet er midlertidig blindt (blendet av solen, nærlys, dårlige værforhold osv.). Systemet aktiveres igjen når sikten blir bedre;

– systemet avbrytes midlertidig (f.eks. hvis frontruten eller støtfangerne foran/bak er dekket av smuss, søle, snø, kondens etc.). I så fall må du stanse kjøretøyet og slå av motoren. Rengjør frontruten og støtfangerne. Neste gang du starter motoren, vises verken varsellampen eller meldingen.

Hvis dette ikke er tilfelle, kan problemet ha en annen årsak. Kontakt en autorisert forhandler.

Funksjonsfeil

og OFF tennes i instrumentpanelet: Det er oppdaget en feil i systemet. Kontakt en autorisert forhandler.

Systemet aktiveres igjen hver gang du slår på tenningen.

Aktiv nødbrems

Denne funksjonen er et ekstra hjelpemiddel for føreren. Ikke stol blindt på funksjonen – det er ditt ansvar å ha kontroll over kjøretøyet og kjøre aktpågivende. Utløsning av denne funksjonen kan forsinkes eller hindres når systemet oppdager tydelige tegn på kontroll over kjøretøyet av føreren (bevegelser på rattet, pedalene osv.).

Systemet kan ikke aktiveres:
– når girspaken står i nøytral;
– når parkeringsbremsen er trukket til;
– Når det elektroniske stabilitetssystemet (ESC) er blitt aktivert.

Systemservice og reparasjoner

– Ved en eventuell kollisjon kan radaren og/eller kameraet komme ut av stilling slik at det går ut over funksjonen. Deaktiver funksjonen og henvend deg til en autorisert forhandler.

– Eventuelle arbeider i området rundt radaren og/eller kameraet (reparasjoner, skifte/justering av frontruten osv.) må utføres av fagfolk.

Bare en autorisert forhandler er kvalifisert til å utføre service på systemet.

Systemforstyrrelse

Eksempler på forhold som kan forstyrre eller skade systemet:
– bygninger og konstruksjoner i omgivelsene (metallbro, tunnel o.l.);
– Krevende værforhold (snø, hagl, hålke osv.);
– Dårlig sikt (nattemørke, tåke osv.);
– Dårlig kontrast mellom gjenstanden (kjøretøy, forgjenger osv.) og området rundt (f.eks. fotgjenger kledd i hvitt i et område med snø osv.);
– Blending (skarpt sollys, lys fra møtende trafikk osv.);
– Frontruten er dekket (av smuss, is, snø, kondens, etc.);
– ...

Det kan føre til at systemet ikke reagerer, eller bremser utilsiktet.

Systembegrensninger

– Hver gang motoren startes utfører systemet en kalibrering i forhold til omgivelsene, og det kan ta fra 2 til 5 minutter før det er i normal drift.
– Et kjøretøy som kjører i motgående retning vil ikke utløse noen varsler eller påvirke systemet.
– Radar- og kamerasonene må holdes rene og uten noen form for manipuleringer, for å sikre riktig drift av systemet.
– Det kan hende at systemet ikke reagerer like effektivt på mindre kjøretøy som motorsykler som på andre kjøretøy.
– Det kan hende at systemet ikke fungerer optimalt når veibanen er glatt (regn, snø, hålke, etc.).
– For å sikre riktig betjening må systemet kunne se hele omrisset til fotgjengeren. Systemet kan derfor ikke oppdage:
  – fotgjengere i mørket eller i dårlige lysforhold;
  – delvis synlige fotgjengere;
  – fotgjengere som er lavere enn rundt 80 cm;
  – fotgjengere som bærer store ting;
  – ...

Det kan føre til at systemet ikke reagerer, eller bremser utilsiktet.

Deaktivere funksjonen

Funksjonen må deaktiveres hvis:

– bremselysene ikke virker;

– området rundt kameraet er skadet (på frontrutesiden eller bakspeilsiden);

– fronten på kjøretøyet er skadet (sammenstøt, skrape på radaren, etc.);

– kjøretøyet blir tauet (havari);

– frontruten er sprukket eller skadet (ikke utfør reparasjoner på frontruten i dette området, få den skiftet hos en autorisert forhandler);

– du kjører på en vei uten fast dekke.

Hvis systemet oppfører seg uvanlig, skal det deaktiveres og en autorisert forhandler kontaktes.

Stanse funksjonen

Du kan når som helst stanse funksjonen ved å trykke lett på gasspedalen eller vri på rattet i for å unngå et sammenstøt.

Avhengig av kjøretøy, består de av:
- **ABS (blokkeringsfrie bremser);**
- **elektronisk stabilitetssystem ESC med understyringskontroll og antispinn;**
- **nødbremsassistent med (avhengig av kjøretøyet) bremseforutsigbarhet;**
- **bakkestartassistent;**
- **regenerativt bremsesystem.**

Øvrige førerhjelpsystemer er nærmere forklart på de følgende sider.

Disse funksjonene er et ekstra hjelpemiddel ved kritiske kjøreforhold, slik at kjøretøyvirkemåten tilpasses kjøreforholdene.

Funksjonen erstatter imidlertid ikke føreren. **De øker ikke kjøretøyets grenser og skal ikke oppfordre deg til å kjøre fortere.** Derfor kan de ikke under noen omstendigheter erstatte førerens aktsomhet og ansvar ved manøvrering av kjøretøyet (føreren må alltid være klar for plutselige hendelser som kan oppstå under kjøring).

ABS (blokkeringsfrie bremser)

Ved brå bremsing hindrer ABS at hjulene låser seg slik at stoppeavstanden kan håndteres og du beholder kontrollen over kjøretøyet.
Under disse omstendighetene kan kjøretøyet styres for å unngå en hindring når du bremser. I tillegg kan dette systemet øke stoppeavstandene, særlig på veier med dårlig grep (våt bakke osv.).
Du kjenner en pulsering gjennom bremsepedalen hver gang systemet aktiveres. ABS forbedrer ikke på noen måte kjøretøyets fysiske ytelse i forhold til veioverflaten og veigrepet. Det er fortsatt **viktig** å følge reglene for god kjørepraksis (som å kjøre med trygg avstand til kjøretøyet foran osv.).

I en nødsituasjon bruker du **fast og kontinuerlig trykk** på bremsepedalen. Du trenger ikke å pumpe gjentatte ganger. ABS tilpasser kraften som brukes i bremsesystemet.

Funksjonsfeil

– og er tent i instrumentpanelet og meldingene ”Kontroller ABS”, ”Kontroller Bremsesystem” og ”Kontroller ESC” vises (kjøretøyavhengig): ABS, ESC, og nødbremsassistenten er deaktivert. **Bremsing er alltid aktivert**.

– , , og STOP tennes i instrumentpanelet, og meldingen Feil på bremsesystem vises: **Dette tyder på at det er en feil på bremsesystemet.**

I begge tilfeller må du kontakte en autorisert forhandler.

Bremsesystemene fungerer delvis. Det er imidlertid **farlig å bremse brått,** og det er viktig å stoppe umiddelbart, så snart trafikkforholdene tillater det. Ring en godkjent forhandler.

Elektronisk stabilitetssystem ESC med understyringskontroll og antispinn

Elektronisk stabilitetssystem ESC

Dette systemet hjelper deg å holde kontroll over kjøretøyet i kritiske kjøreforhold (unngå en hindring, miste veigrep i en sving osv.).

Funksjonsprinsipp

En sensor i rattet registrerer retningen som velges av føreren.

Andre sensorer i kjøretøyet måler den faktiske retningen.

Systemet sammenligner førertiltak med faktisk kjøreretning for kjøretøyet og korrigerer kjøreretningen ved behov ved å kontrollere bremsing av bestemte hjul og/eller motoreffekt. Hvis systemet aktiveres, blinker indikatorlyset i instrumentpanelet.

Understyringskontroll

Dette systemet optimaliserer handlingen til ESC ved forlenget understyring (tap av veigrep for forakselen).

ANTISPINN

Dette systemet bidrar til å begrense hjulspinn på kjørehjulene og til å kontrollere kjøretøyet når det drar fra ved akselerasjon eller bremsing.

Funksjonsprinsipp

Ved å bruke hjulsensorene måler og sammenligner systemet hastigheten til kjørehjulene hele tiden og reduserer overrotasjon. Hvis et hjul begynner å skli, bremser systemet automatisk til driften som tas i bruk, blir kompatibel med grepet under hjulet igjen.

Funksjonsfeil

Når systemet oppdager en funksjonsfeil, vises meldingen ”Check ESC” og varsellyset i instrumentpanelet. I dette tilfellet deaktiveres ESC og antispinnsystemet.

Kontakt en godkjent forhandler.

Nødbremsassistent

Dette systemet kommer i tillegg til ABS og bidrar til å redusere bremselengden.

Funksjonsprinsipp

Systemet er utformet for å oppdage en nødbremssituasjon. Bremsesystemet utvikler i dette tilfellet umiddelbart maksimal effekt, og kan utløse et ABS-inngrep.

ABS-bremsing er aktiv så lenge du trykker inn bremsepedalen.

Varselblinklysene slås på

Avhengig av kjøretøyet kan disse tennes ved plutselig bremsing.

Forventet bremsing

Avhengig av kjøretøymodell forventer systemet en rask oppbremsing når du slipper gasspedalen raskt, noe som bidrar til å redusere bremselengden.

Spesielle tilfeller

Når du bruker fartsholderen:
– Hvis du bruker gasspedalen, kan systemet bli utløst når du slipper pedalen;
– hvis du ikke bruker gasspedalen, utløses ikke systemet.

Funksjonsfeil

Når systemet oppdager en funksjonsfeil, vises meldingen ”Kontroller Bremsesystem” i instrumentpanelet sammen med varsellyset .

Kontakt en autorisert forhandler.

Disse funksjonene er et ekstra hjelpemiddel ved kritiske kjøreforhold, slik at kjøretøyvirkemåten tilpasses kjøreforholdene.

Du må ikke stole blindt på disse funksjonene. **De øker ikke kjøretøyets grenser og skal ikke oppfordre deg til å kjøre fortere.** Derfor kan de ikke under noen omstendigheter erstatte førerens aktsomhet og ansvar ved manøvrering av kjøretøyet (føreren må alltid være klar for plutselige hendelser som kan oppstå under kjøring).

Bakkestartassistent

Avhengig av hvor bratt bakken hjelper dette systemet føreren ved start i en bakke. Det forhindrer at kjøretøyet ruller bakover ved å koble inn bremsene automatisk når føreren flytter foten fra bremsepedalen til gasspedalen.

Systemdrift

Det fungerer bare når girspaken er i en annen stilling enn **N** og kjøretøyet står helt i ro (bremsepedalen må være trykket inn).

Systemet holder kjøretøyet i omtrent **2 sekunder**. Bremsene slippes deretter gradvis (kjøretøyet beveger seg i samsvar med bakken).

Systemet for bakkestarthjelp kan ikke fullstendig hindre at kjøretøyet ruller bakover i alle situasjoner (ekstremt bratte stigninger osv.).

Uansett kan føreren trykke inn bremsepedalen for å hindre at kjøretøyet ruller bakover.

Funksjonen for bakkestartassistent skal ikke brukes for lengre stopp. Bruk bremsepedalen.

Denne funksjonen er ikke ment å immobilisere kjøretøyet permanent.

Om nødvendig bruker du bremsepedalen til å stoppe kjøretøyet.

Føreren må være spesielt oppmerksom ved kjøring på glatte veier eller overflater med dårlig veigrep.

Fare for alvorlig personskade.

Regenerativt bremsesystem

Når du bremser, kan det regenerative bremsesystemet omgjøre energi produsert av kjøretøyets fartsreduksjon til elektrisk strøm.

Dette lader traksjonsbatteriet på 400 V og gir lengre rekkevidde for kjøretøyet.

Funksjonsfeil

– lyser i instrumentpanelet sammen med meldingen ”Check braking system ”. **Bremseassistenten er fortsatt i drift.**

  Under disse forholdene kan følelsen av å bruke bremsepedalen være forskjellig.

  Det anbefales at du bruker fast og kontinuerlig trykk på pedalen.

  Kontakt en autorisert forhandler.

– STOP tennes i instrumentpanelet, og meldingen Feil på bremsesystemet vises: **Dette tyder på at det er en feil på bremsesystemet.**

  Ring en autorisert forhandler.

Varsellampen STOP krever at du stanser umiddelbart av hensyn til egen sikkerhet, så snart trafikkforholdene tillater det. Stans motoren og ikke start den igjen. Kontakt en autorisert forhandler.

VARSLING VED SKIFTE AV KJØREFELT (1/4)

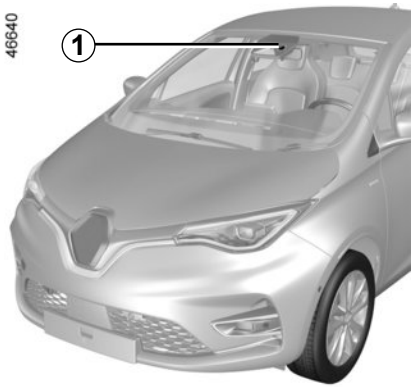

Ved hjelp av informasjon fra ***1***-kameraet varsler funksjonen føreren hvis bilen krysser en sammenhengende eller brutt skillelinje, eller hvis den nærmer seg veikanten (veiskille, sperre, fortau, jordvoll, etc.) uten at retningslysene er aktivert.

Merk: Sørg for at frontruten er ren (fri for skitt, gjørme, snø, kondens o.l.).

Denne funksjonen er et ekstra hjelpemiddel for føreren. Ikke stol blindt på funksjonen – det er ditt ansvar å ha kontroll over kjøretøyet og kjøre aktpågivende.

Funksjonen for varsling ved skifte av kjørefelt korrigerer ikke kjøretøyets kjøreretning.

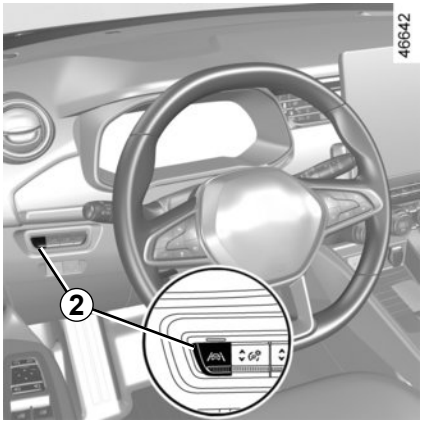

Aktivering/deaktivering

Funksjonen aktiveres ved å trykke flere ganger på ***2***-bryteren til valget ”Varsling ved skifte av kjørefelt” vises i instrumentpanelet. Meldingen ”Filvarsl. Assist Varsel på” og varsellampen ” ” vises i instrumentpanelet.

Funksjonen deaktiveres ved å trykke flere ganger på ***2***-bryteren til valget ”Filvarsl. Assist Varsel av” (eller, for noen modeller ”Filvarsling deaktivert”) vises i instrumentpanelet. Varsellampen slukkes i instrumentpanelet.

Bruk

Når funksjonen er aktivert, vises -varsellampen og de venstre og høyre linjene ***3*** i grått i instrumentpanelet.

Funksjonen er innstilt for å varsle føreren hvis

– kjørehastigheten er mellom ca. 70 km/t og 180 km/t

og

– -varsellampen og de venstre/høyre linjeindikatorene ***3*** er hvite.

Varselfunksjonen utløses hvis kjøretøyet bryter en kjørefeltlinje, eller hvis det nærmer seg veikanten (veiskille, sperre, fortau, jordvoll, etc.) uten at retningslysene er aktivert.

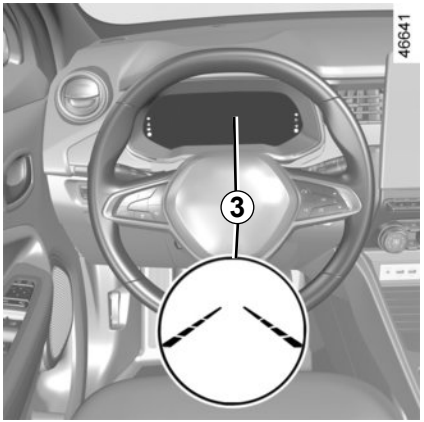

Funksjonen varsler føreren:

– ved en vibrasjon i rattet;

og

– -varsellampen og ***3*** indikatoren for brutt linje skifter til rødt.

Ved ny start av motoren fortsetter funksjonen den modusen som ble lagret da motoren sist ble stanset.

Midlertidig ikke tilgjengelig

– Svært raskt skifte av kjørefelt;
– Sammenhengende kjøring på en linje;
– ca. 4 sekunder etter skifte av kjørefelt;
– skarpe svinger;
– dårlig sikt;
– aktivering av retningslysene på én av sidene;
– Kraftig akselerasjon, etc.

Hvis funksjonen ikke er tilgjengelig, vises -varsellampen og de venstre/høyre indikatorene i grått i instrumentpanelet.

Årsaker til at systemet ikke kan aktiveres

Systemet kan ikke aktiveres hvis:
– Revers er valgt;
– Siktfeltet til kameraet er tilsmusset;
– Varsellampen STOP lyser.

-varsellampen og de venstre/høyre linjeindikatorene skifter til grått i instrumentpanelet.

Innstillinger

Stans bilen og la motoren gå. Velg menyen ”Innstillinger” fra multimedieskjermen ***4*** og klikk på fanen ”Bil”. Velg deretter ”Felt” fra menyen ”Kjøreassist.”:

– ”Haptisk intensitet”: Juster rattvibreringsnivået
– ”Alarm”: Juster følsomhetsnivået for linjedeteksjon. Det gjør du ved å velge:
  – ”Late”: linje oppdaget ved kryssing
  – ”Standard”: linje oppdaget rett før kryssing
  – ”Early”: linje oppdaget i nærheten

Du finner mer informasjon i instruksjonene for multimedieutstyr.

Funksjonsfeil

Hvis det oppstår en feil, vil venstre og høyre linjeindikator (og -varsellampen, avhengig av visningsmåte) forsvinne eller forbli grått i instrumentpanelet.

I enkelte tilfeller vises de sammen med ”Fremre kamera må kontrolleres”-meldingen eller -varsellampen i instrumentpanelet.
Kontakt en autorisert forhandler.

Denne funksjonen er et ekstra hjelpemiddel for føreren. Ikke stol blindt på funksjonen – det er ditt ansvar å ha kontroll over kjøretøyet og kjøre aktpågivende.

Systemservice og reparasjoner

– Et slag eller støt kan gjøre at kameraet kommer ut av stilling og fungerer dårligere. Deaktiver funksjonen og kontakt en autorisert forhandler.
– Eventuelle arbeider (reparasjoner, skifte/justering av frontruten osv.) i området rundt kameraet må utføres av fagfolk.

Bare en autorisert forhandler er kvalifisert til å utføre service på systemet.

Hvis det oppstår en uregelmessighet i systemet

Eksempler på forhold som kan forstyrre eller skade systemet:
– frontruten er tilsmusset (med skitt, is, snø, kondens o.l.).
– Komplekse miljøer (f.eks. tunneler).
– krevende værforhold (snø, mye regn, hagl, hålke, etc.).
– Dårlig sikt (nattemørke, tåke osv.).
– Veimerkingen er uregelmessig eller vanskelig å lese (f.eks. delvis borte, for lange mellomrom, ujevn veibane).
– Blending (skarpt sollys, lys fra møtende trafikk osv.).
– Smal eller svingete vei (krappe svinger osv.).
– Kort avstand til kjøretøyet foran.

Risiko for falske alarmer eller manglende varsling

KJØREFELTASSISTENT (1/5)

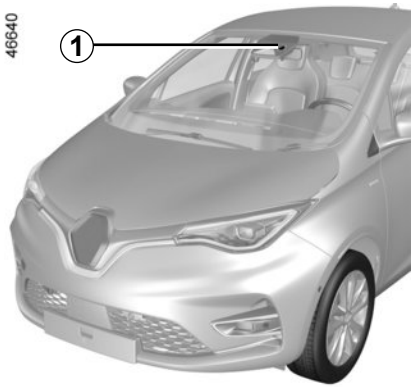

Ved hjelp av informasjon fra ***1***-kameraet utløser funksjonen korrigerende tiltak på styresystemet hvis bilen krysser en sammenhengende eller brutt skillelinje, eller hvis den nærmer seg veikanten (veiskille, sperre, fortau, jordvoll, etc.) uten at retningslysene er aktivert.

Du kan når som helst **ta tilbake styringen av kjøretøyet** ved å bruke rattet.

Merk: Sørg for at frontruten er ren (fri for skitt, gjørme, snø, kondens o.l.).

Denne funksjonen er et ekstra hjelpemiddel for føreren. Ikke stol blindt på funksjonen – det er ditt ansvar å ha kontroll over kjøretøyet og kjøre aktpågivende.

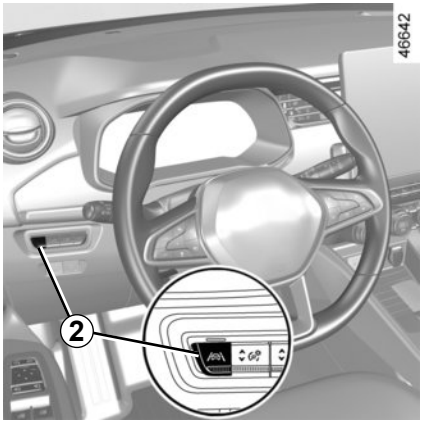

Aktivering/deaktivering

Funksjonen aktiveres ved å trykke flere ganger på **2**-bryteren til valget Kjørefilassistent vises i instrumentpanelet.

Meldingen ”Filvarsling aktivert” og varsellampen ” ” vises i instrumentpanelet.

Når kjørefilassistenten er aktivert, aktiveres også funksjonen for varsling ved skifte av kjørefelt automatisk. ➥ 2.33.

Funksjonen deaktiveres ved å trykke flere ganger på **2**-bryteren til valget ”Filvarsling deaktivert” vises i instrumentpanelet.

Varsellyset slukkes i instrumentpanelet.

Merk: Hvis du deaktiverer kjørefilassistenten, deaktiveres også funksjonen for varsling ved skifte av kjørefelt.

Ved ny start av motoren fortsetter funksjonen den modusen som ble lagret da motoren sist ble stanset.

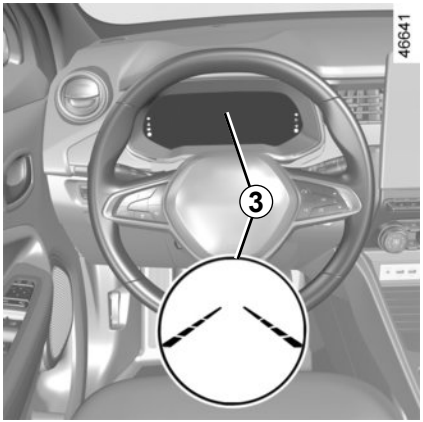

Bruk

Når funksjonen er aktivert, vises -varsellampen og de venstre og høyre linjene ***3*** i grått i instrumentpanelet.

Funksjonen er innstilt til å være aktivt når kjørehastigheten er mellom ca. 70 km/t og 180 km/t, og når -varsellampen og ***3***-korrigeringsindikatorene er hvite.

Funksjonen aktiveres hvis kjøretøyet bryter en kjørefillinje, eller hvis det nærmer seg veikanten (veiskille, sperre, fortau, jordvoll, etc.) uten at retningslysene er aktivert.

I disse tilfellene:

– Funksjonen utløser en handling på kjøretøyets styringssystem for å korrigere kjøreretningen;

– Indikatoren ***3*** på siden av linjen som ble krysset skifter til gult i instrumentpanelet.

Merk: Funksjonen godtar litt kutting av svinger.

Hvis det ikke er tilstrekkelig med en korrigering av styringen, skifter -varsellampen og ***3***-indikatoren på siden av linjen som ble krysset til rødt i instrumentpanelet, sammen med en vibrasjon i rattet.

Spesielle tilfeller

Hvis systemet ikke registrerer noen rattbevegelser fra føreren, lyser -varsellampen oransje i instrumentpanelet sammen med meldingen ”Behold hendene på rattet” og en varsellyd.

Varsellyden fortsetter sammen med varsellampen og meldingen helt til føreren tar kontroll.

Du kan når som helst avbryte korrigeringen av kjøreretningen ved å bevege rattet.

Midlertidig ikke tilgjengelig

- Svært raskt skifte av kjørefelt;
- Sammenhengende kjøring på en linje;
- ca. 4 sekunder etter skifte av kjørefelt
- skarpe svinger;
- dårlig sikt;
- aktivering av retningslysene på én av sidene
- kraftig akselerasjon;
- nødbremsing;
- ...

Hvis funksjonen ikke er tilgjengelig, vises -varsellampen og de venstre/høyre korrigeringsindikatorene ***3*** i grått i instrumentpanelet.

Årsaker til at systemet ikke kan aktiveres

Systemet kan ikke aktiveres hvis:
- Revers er valgt;
- Siktfeltet til kameraet er tilsmusset
- Varsellampen STOP lyser.

-varsellampen og de venstre/høyre indikatorene vises i grått i instrumentpanelet.

Innstillinger

Stans bilen og la motoren gå. Velg menyen ”Innstillinger” fra multimedieskjermen ***4*** og klikk på fanen ”Bil”. Velg deretter ”Felt” fra menyen ”Kjøreassist.”:
- ”Haptisk intensitet”: Juster rattvibrasjonen for funksjonen for varsling ved skifte av kjørefelt
- Alarm: Juster følsomhetsnivået for linjedeteksjon. Det gjør du ved å velge:
  - ”Late”: linje oppdaget ved kryssing
  - ”Standard”: linje oppdaget rett før kryssing
  - ”Early”: linje oppdaget i nærheten

Du finner mer informasjon i instruksjonene for multimedieutstyr.

Funksjonsfeil

Hvis systemet registrerer en funksjonsfeil, lyser -varsellampene i instrumentpanelet og meldingen ”Fremre kamera må kontrolleres” vises.
Kontakt en autorisert forhandler.

Denne funksjonen er et ekstra hjelpemiddel for føreren. Ikke stol blindt på funksjonen – det er ditt ansvar å ha kontroll over kjøretøyet og kjøre aktpågivende.

Systemservice og reparasjoner

– Et slag eller støt kan gjøre at kameraet kommer ut av stilling og fungerer dårligere. Deaktiver funksjonen og kontakt en autorisert forhandler.
– Eventuelle arbeider (reparasjoner, skifte/justering av frontruten osv.) i området rundt kameraet må utføres av fagfolk.

Bare en autorisert forhandler er kvalifisert til å utføre service på systemet.

Hvis det oppstår en uregelmessighet i systemet

Eksempler på forhold som kan forstyrre eller skade systemet:
– frontruten er tilsmusset (med skitt, is, snø, kondens o.l.).
– Komplekse miljøer (f.eks. tunneler).
– krevende værforhold (snø, mye regn, hagl, hålke, etc.).
– Dårlig sikt (nattemørke, tåke osv.).
– Veimerkingen er uregelmessig eller vanskelig å lese (f.eks. delvis borte, for lange mellomrom, ujevn veibane).
– Blending (skarpt sollys, lys fra møtende trafikk osv.).
– Smal eller svingete vei (krappe svinger osv.).
– Kort avstand til kjøretøyet foran.

I dette tilfellet kan det hende at kjørefeltassistenten handler feil eller ikke i det hele tatt.

Fare for uønsket, feil korrigering eller ingen korrigering av kjøreretningen.

Deaktivere funksjonen

Funksjonen må deaktiveres hvis:
– området rundt kameraet er skadet (på frontrutesiden eller bakspeilsiden);
– veien er glatt (snø, hålke, vannplaning, grus osv.);
– Dårlig sikt (nattemørke, tåke osv.);
– frontruten er sprukket eller skadet (ikke utfør reparasjoner på frontruten i dette området, skift den hos en autorisert forhandler);
– kjøretøyet tauer en tilhenger eller campingvogn;
– kjøretøyet kjører i et område med flere veimerker (et område med veiarbeid osv.).

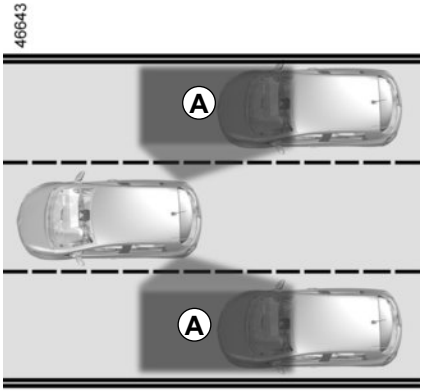

Dette systemet varsler føreren om kjøretøyer i deteksjonssonen ***A***.

Systemet aktiveres når kjørehastigheten er i området 30–140 km/t.

Funksjonen bruker sensorer ***1*** som er montert på begge sider av støtfangerne foran og bak.

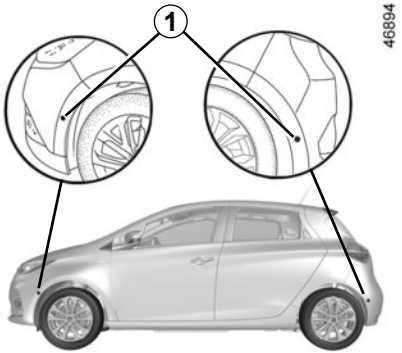

Spesialfunksjon

Påse at sensorene ikke er tildekket (av smuss, søle, snø osv.).
Hvis en sensor er tildekket, vises meldingen ”Blind sone Rengjør sensor” i instrumentpanelet. Rengjør sensorene.

Denne funksjonen er en ekstra hjelp som viser eventuelle kjøretøyer i blindsonen.

Den er ikke under noen omstendighet en erstatning for førerens ansvar for å ha kontroll over kjøretøyet.

Føreren bør alltid være forberedt på plutselige hendelser under kjøring. Pass alltid på at det ikke er noen bevegelige hindringer (som barn, dyr, rullestol, sykkel osv.) eller små/smale gjenstander som stein eller stolper i blindsonen når du manøvrerer.

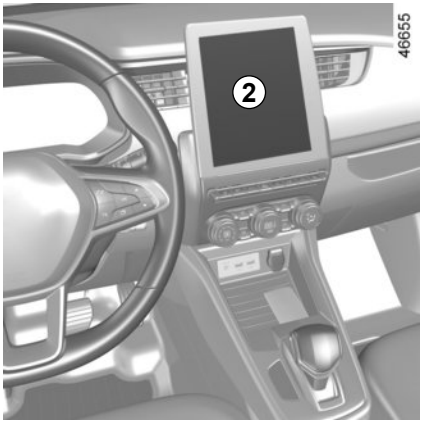

Aktivering/deaktivering

Stans bilen og la motoren gå. Velg menyen ”Innstillinger” fra multimedieskjermen ***2*** og trykk på fanen ”Bil”. Trykk på ”Blindsonevarsling” i menyen ”Kjøreassist.” og velg ”ON” eller ”OFF”.

Systemets registreringsområde dekker en standard kjørefeltbredde. Hvis du kjører på en vei med smale kjørefelt, kan systemet oppdage kjøretøyer i andre kjørefelt.

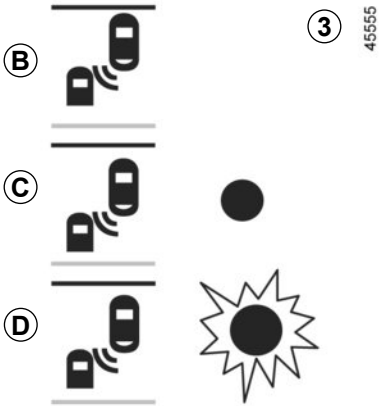

Varsellampe *3*

Det er en varsellampe ***3*** på begge sidespeilene ***4***.

Merk: Rengjør sidespeilene ***4*** regelmessig slik at varsellampene ***3*** er godt synlige.

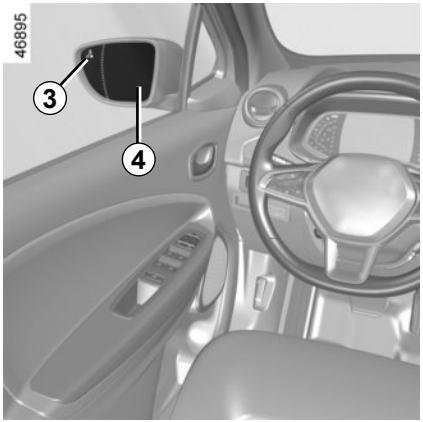

Bruk

Denne funksjonen gir en advarsel:

– Når kjørehastigheten er mellom 30–140 km/t.
– Når et annet kjøretøy er i blindsonen og kjører i samme retning som ditt kjøretøy.

Hvis et annet kjøretøy blir forbikjørt, aktiveres varsellampen ***3*** bare hvis det kjøretøyet blir værende i blindsonen i mer enn ett sekund.

Visning *B*

Funksjonen er aktivert, men har ikke registrert noen kjøretøyer.

Visning *C*

Første advarsel: Varsellampen ***3*** betyr at det er oppdaget et kjøretøy i blindsonen.

Visning *D*

Hvis du slår på retningslyset, blinker varsellampen ***3*** hvis systemet oppdager et kjøretøy i blindsonen på den siden du er i ferd med å styre mot. Hvis du slår av retningslyset, går funksjonen tilbake til den opprinnelige varslingen (visning ***C***).

Siden det er montert sensorer i støtfangerne, må eventuelt arbeid på disse (reparasjoner, utskiftinger, lakkeringsarbeider) bare utføres av kvalifiserte fagfolk.

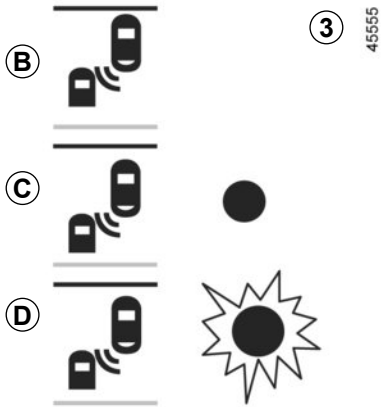

Systemet fungerer ikke under følgende forhold

– Hvis gjenstanden ikke beveger seg;

– I tett trafikk;

– På svingete veier;

– Hvis de fremre og bakre sensorene oppdager en gjenstand samtidig (f.eks. når du kjører forbi en trailer).

–...

Funksjonsfeil

Hvis systemet oppdager en feil, vises meldingen ”Kontroller blind sone varsel” i instrumentpanelet. Kontakt en autorisert forhandler.

Merk: Når du starter motoren, blinker retningslyset ***3***, visning ***B***, tre ganger. Det er normalt.

– Systemets registreringsområde dekker en standard kjørefeltbredde. Hvis du kjører på en vei med brede kjørefelt, kan det hende at systemet ikke oppdager et kjøretøy i blindsonen.

– Systemet kan falle ut midlertidig hvis det utsettes for kraftige elektromagnetiske bølger (f.eks. under høyspenningsledninger) eller ved svært vanskelige værforhold (tett regnvær, snøfall osv.). Vær alltid oppmerksom på kjøreforholdene.

Det er fare for ulykker.

Denne funksjonen er et ekstra hjelpemiddel for føreren. Ikke stol blindt på funksjonen – det er ditt ansvar å ha kontroll over kjøretøyet og kjøre aktpågivende.

Føreren skal alltid tilpasse hastigheten etter trafikkforholdene, uavhengig av systemindikasjoner.

Systemet skal ikke under noen omstendigheter betraktes som en hindringsoppdager eller et kollisjonshindrende system.

Systemservice og reparasjoner

– Et slag eller støt kan gjøre at følerne kommer ut av stilling og ikke fungerer som de skal. Deaktiver funksjonen og kontakt en autorisert forhandler.

– Alt arbeid i området rundt følerne (reparasjoner, utskiftinger o.l.) må utføres av kvalifisert personell.

Bare en autorisert forhandler er kvalifisert til å utføre service på systemet.

Systemforstyrrelse

Eksempler på forhold som kan forstyrre eller skade systemet:

– Krevende omgivelser (broer av metall, tunneler, veier med sperringer langs kanten, etc.);

– Krevende værforhold (snø, hagl, hålke osv.).

Fare for falske alarmer eller manglende varslinger.

Hvis systemet oppfører seg uvanlig, skal det deaktiveres og en autorisert forhandler kontaktes.

Begrensninger av systemets bruk

– Sensorene må holdes rene og frie for modifikasjoner hvis systemet skal fungere riktig.

– Mindre synlige trafikanter i nærheten av bilen (motorsykler, sykler, fotgjengere, etc.) blir ikke alltid oppdaget av systemet.

– I veikryss og svinger kan systemet i en kort periode ikke være i stand til å registrere andre kjøretøy i kjørefeltene på siden.

– Systemet reagerer ikke alltid hvis det er en betydelig forskjell i hastigheten i forhold til andre kjøretøy.

– Hvis du blir forbikjørt av et langt kjøretøy (f.eks. et tungtransportkjøretøy som kjører forbi deg med tilnærmet lik hastighet som du), kan det hende at systemet avbryter varslingen før manøveren er fullført.

– Du kjører på en vei med kraftig vind.

Deaktivere funksjonen

Funksjonen må deaktiveres hvis:

– Sensorene er skadet (støtfangeren bak).

– Bilen er utstyrt med et tilhengerfeste som ikke er blitt registrert av systemet.

REGISTRERING AV VEISKILT (1/4)

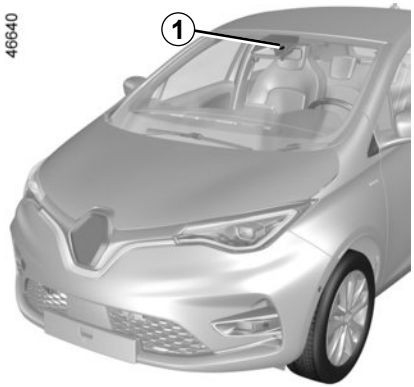

Systemet registrerer fartsgrenseskilt langs veien og viser hastighetsgrensen i instrumentpanelet.

Det bruker i hovedsak informasjon fra kameraet ***1***, som er festet på frontruten bak bakspeilet.

Merk: Sørg for at frontruten er ren (fri for skitt, gjørme, snø, kondens o.l.).

Hvis kjøretøyet er utstyrt med et navigasjonssystem, bruker varslingssystemet også informasjon fra dette.

Når hastighetsbegrenseren er aktivert, kan du justere hvordan systemet skal vise den.

Hvis fartsgrensen overskrides, går skjermen over til å varsle føreren.

Hvis et kjøretøy som er utstyrt med et navigasjonssystem befinner seg i et land hvor hastighetsenhetene avviker fra de i kjøretøyet, viser systemet fartsgrenseskiltet i enheten til landet, sammen med fartsgrensen konvertert til enheten som blir brukt i instrumentpanelet.

I land der fartsgrensen blir redusert ved regnvær på enkelte typer veier, kan systemet modifisere den begrensede hastigheten etter at frontruteviskerne har vært i drift et par sekunder (forutsatt at kjøretøyet er utstyrt med et navigasjonssystem).

Spesielle situasjoner

Systemet tar ikke hensyn til helt spesielle fartsgrensetiltak, som f.eks. dager med høy forurensning.

Aktivering/deaktivering av systemet

Kjøretøy med multimedieskjerm.

Stans bilen og la motoren gå. Velg menyen ”Innstillinger” fra multimedieskjermen ***2*** og trykk på fanen ”Bil”. Trykk deretter på ”Trafikkskiltgjenkjenning” i menyen ”Kjøreassist.” og velg ”ON” eller ”OFF”.

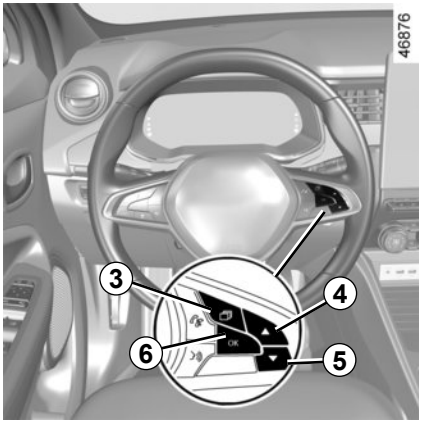

Når funksjonen er aktivert, kan du aktivere alternativet ”Visning av risikoområde” (avhengig av lokal lovgivning). Systemet informerer deg om avstanden til denne sonen, og mens du kjører i sonen.

Kjøretøy uten multimedieskjerm

– Stans bilen og trykk flere ganger på bryteren ***3*** til du kommer til fanen ”Bil”.
– Trykk flere ganger på ***4***- eller ***5***-kontrollen til du kommer til menyen ”Innstillinger” Trykk på bryteren ***6*** **OK**.
– Trykk flere ganger på ***4***- eller ***5***-kontrollen til du kommer til menyen ”KJØRINGS ASSIST.” Trykk på bryteren ***6*** **OK**.
– Trykk flere ganger på ***4***- eller ***5***-kontrollen til du kommer til menyen ”Hastighetsvarsel” og trykk på ***6*** **OK**-bryteren.
– Trykk på bryteren ***6*** **OK** for å aktivere eller deaktivere funksjonen:

☑ funksjon aktivert

☐ funksjon deaktivert

Bruk

Varsellamper

Funksjonen viser følgende varsellamper:

7 Fartsgrenseskilt.

8 Ytterligere veiskilt (start eller slutt på sone med forbikjøring forbudt, hastighetsbegrensning ved glatt veibane, hastighetsbegrensning for campingvogner, hastighetsbegrensning for lange kjøretøy, etc.).

Hvis fartsgrensen overskrides, blinker sirkelen rundt panelet (***7***-varsellampe) sammen med et lydsignal for å varsle føreren.

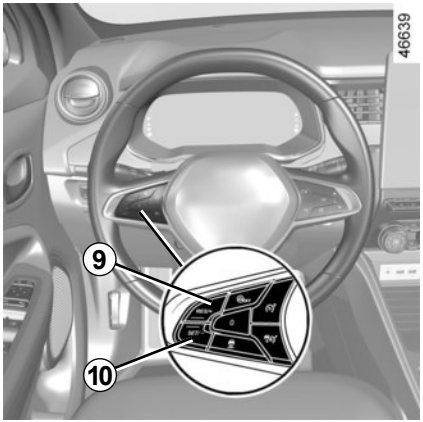

Variere fartsgrensen

Hvis fartsgrensevarslet avviker fra den registrerte hastighetsverdien, kan du trykke inn og holde følgende brytere:

– ***9*** (RES/+) for å øke varslet hastighet i forhold til registrert hastighet;
– ***10*** (SET/-) for å redusere varslet hastighet i forhold til registrert hastighet.

Funksjonsfeil

Systemet kan ikke oppdage fartsgrensen hvis:

– Frontruten ikke er ren;

– Kameraet er blendet av solen;

– Det er for dårlig sikt (natt, tåke osv.);

– Skiltene ikke kan leses (snø osv.) eller er skjult (av et annet kjøretøy eller trær);

– Informasjonen som hentes fra navigasjonssystemet ikke er oppdatert.

Denne funksjonen er et ekstra hjelpemiddel for føreren. Ikke stol blindt på funksjonen – det er ditt ansvar å ha kontroll over kjøretøyet og kjøre aktpågivende.

Føreren skal alltid tilpasse hastigheten etter trafikkforholdene, uavhengig av systemindikasjoner.

Systemet registrerer bare skilt med angitt maksimal tillatt hastighet, det registrerer ikke andre skilt.

Føreren må ikke overse skilt som ikke registreres av systemet, og bør prioritere å overholde trafikkskiltene og tilpasse seg til trafikkbildet på motorveien.

Ved dårlig sikt (tåke, snø, frost osv.), kan det forekomme at systemet ikke angir riktig hastighet til føreren.

Føreren skal alltid tilpasse hastigheten etter trafikkforholdene, uavhengig av systemindikasjoner.

HASTIGHETSBEGRENSER (1/4)

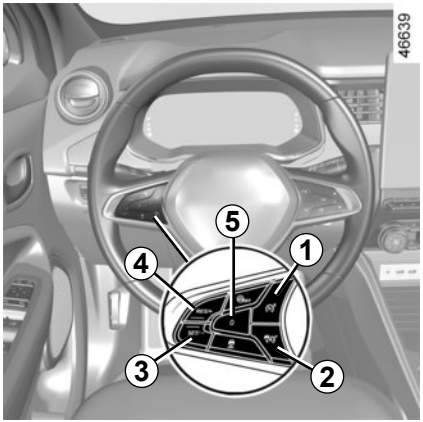

Hastighetsbegrenserfunksjonen hjelper deg med å holde den valgte kjørehastigheten, vanligvis kalt **fartsgrensen**.

Du kan koble hastighetsbegrenserfunksjonen til ”Registrering av veiskilt”-funksjonen. ➥ 2.47.

Kontroller

1 Av/på-bryter for hastighetsbegrenser.

2 Av/på-bryter for fartsholder.

3 Bryter for å aktivere og øke hastighetsgrensen (SET/-).

4 Bryter for å aktivere og øke hastighetsgrensen, eller stille inn den lagrede hastighetsgrensen (RES/+).

5 Ventemodus for hastighetsbegrenser (med begrenset hastighetsminne) (O).

Kjøre

Når en hastighetsgrense er lagret, men ennå ikke oppnådd, er kjøringen tilsvarende som på et kjøretøy uten hastighetsbegrenserfunksjonen.

Når du har nådd den lagrede hastigheten, kan du ikke overskride den programmerte hastigheten ved å trykke på gasspedalen unntatt i en nødssituasjon (du finner mer informasjon under Overskride fartsgrensen).

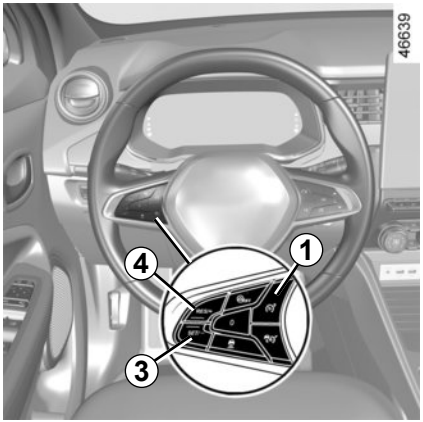

Slå den på

Trykk på bryter ***1***. Varsellampen ***6*** vises i grått. Meldingen ”hast. begrenser på” vises i instrumentpanelet sammen med bindestreker som viser at hastighetsbegrenserfunksjonen er aktivert og venter på å lagre en fartsgrense.

Hvis du vil lagre den aktuelle hastigheten, trykker du på bryter ***4*** (RES/+) eller ***3*** (SET/-): Fartsgrensen erstatter bindestrekene og varsellampen ***6*** vises i hvitt (kjøretøyavhengig).
Laveste lagrede hastighet er 30 km/t.

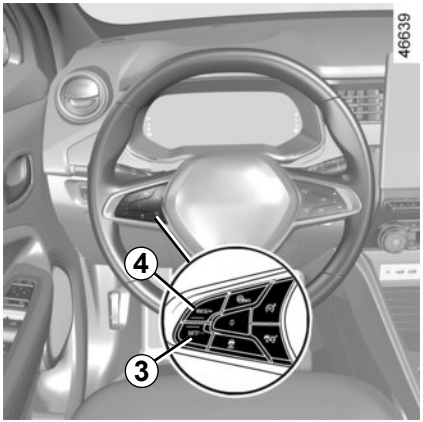

Variere fartsgrensen

Fartsgrensen kan endres ved å trykke flere ganger på (eller holde nede):
– bryteren ***4*** (RES/+) for å øke hastigheten;
– bryteren ***3*** (SET/-) for å redusere hastigheten.

Overstige fartsgrensen

Det er mulig å overskride fartsgrensen når som helst. Slik gjør du det: Trykk gasspedalen **bestemt helt inn** (forbi kickdown-punktet).

Hvis hastigheten overskrides, blinker hastighetsbegrenseren rødt i instrumentpanelet. Slipp deretter gasspedalen. Hastighetsbegrenserfunksjonen kommer tilbake så snart du når en hastighet som er lavere enn den lagrede hastigheten.

Kontakt en autorisert forhandler hvis hastighetsbegrenseren ikke er tilgjengelig (etter flere forsøk på aktivering).

Begrenset hastighet kan ikke opprettholdes

Når du kjører ned en bratt bakke, kan systemet få problemer med å opprettholde fartsgrensen. Hastighetsgrensen blinker rødt i instrumentpanelet for å varsle om situasjonen sammen med et lydsignal som sendes ved regelmessige intervaller.

Fartsholder/hastighetsbegrenser med Hjelp til kjøring i nedoverbakke:

Funksjonen kan samhandle med bremsesystemet.

Fartsholder/hastighetsbegrenser uten Hjelp til kjøring i nedoverbakke:

Funksjonen samhandler aldri med bremsesystemet.

Vær oppmerksom på at du må alltid holde føttene i nærheten av pedalene for å kunne handle i en nødssituasjon.

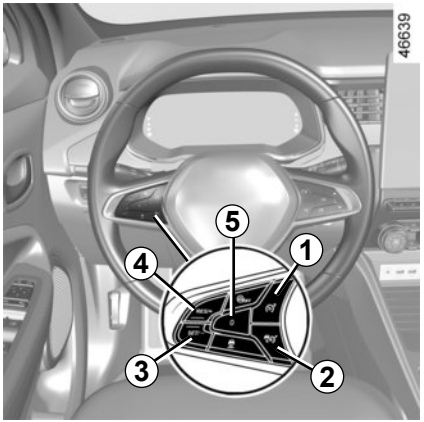

Sette funksjonen på standby

Hastighetsbegrenserfunksjonen utsettes når du trykker på bryter ***5*** (O). Hastighetsgrensen blir lagret og vises i grått i instrumentpanelet.

Hente tilbake fartsgrensen

En lagret hastighet kan hentes tilbake ved å trykke på ***4***-bryteren.

Hvis du har satt hastighetsbegrenseren til standby, kan du reaktivere funksjonen ved å trykke på ***3***-bryteren. Da blir den aktuelle kjørehastigheten brukt som fartsgrense (ikke den lagrede hastigheten).

Slå av funksjonen

Hastighetsbegrenserfunksjonen avbrytes:

– Når du trykker på ***1***-knappen. I dette tilfellet lagres ikke hastigheten;

– Når du trykker på ***2***-knappen. I dette tilfellet blir fartsholderen valgt, og ingen hastighet lagres.

6-varsellampen forsvinner fra instrumentpanelet, og meldingen Begrenser OFF vises for å bekrefte at funksjonen er deaktivert.

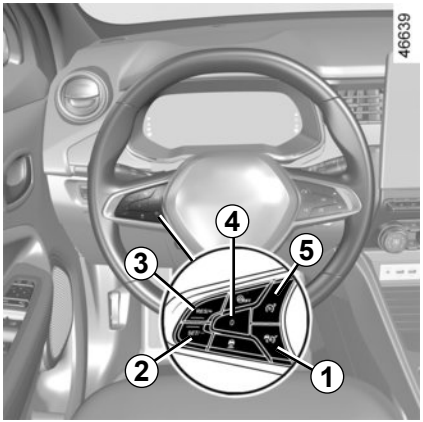

Fartsholderfunksjonen hjelper deg med å holde kjørehastigheten ved en hastighet du velger, kalt **cruisehastighet.**

Cruisehastigheten kan innstilles på en hvilken som helst hastighet over 30 km/t.

Kontroller

1 Av/på-bryter for fartsholder.

2 Bryter for å aktivere og øke cruisehastigheten (SET/-).

3 Bryter for å aktivere og redusere cruisehastigheten, eller hente den lagrede cruisehastigheten (RES/+).

4 Sett funksjonen på standby (med kjørehastigheten lagret) (0).

5 Av/på-bryter for hastighetsbegrenser.

Denne funksjonen er et ekstra hjelpemiddel for føreren. Funksjonen erstatter ikke føreren.

Derfor kan den ikke under noen omstendigheter erstatte førerens ansvar i forhold til fartsgrenser og det å være aktsom (føreren må alltid være klar til å bremse).

Fartsholderen må ikke brukes når det er mye trafikk, på svingete eller glatte veier (svart is, vannplaning, grus) og i dårlig vær (tåke, regn, sidevind osv.).

Det er fare for ulykker.

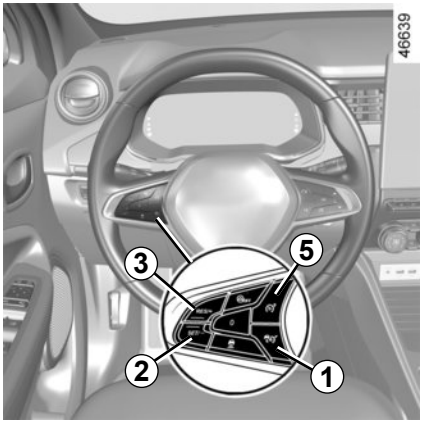

Slå den på

Trykk på bryter ***1***.

Varsellampen ***6*** vises i grått.

Meldingen ”cruise control på” vises i instrumentpanelet sammen med bindestreker som viser at cruisehastighetsfunksjonen er aktivert og venter på å lagre en cruisehastighet.

Aktivere fartsholderen

Hold jevn hastighet over ca. 30 km/t og trykk på ***2*** (SET/-)- eller ***3*** (RES/+)-bryteren : Funksjonen aktiveres og den aktuelle hastigheten lagres.
Cruisehastigheten vises i stedet for bindestrekene. Cruisehastigheten bekreftes ved at den lagrede hastigheten og varsellampen vises i grønt ***6***.

Hvis du forsøker å aktivere funksjonen når kjørehastigheten er under 30 km/t, vises meldingen ”Ugyldig hast.” og funksjonen aktiveres ikke.

Kjøre

Når en cruisehastighet er registrert og fartsholderfunksjonen er aktiv, kan du ta foten av gasspedalen.

Vær oppmerksom på at du må holde foten i nærheten av pedalene for å kunne handle raskt i en nødsituasjon.

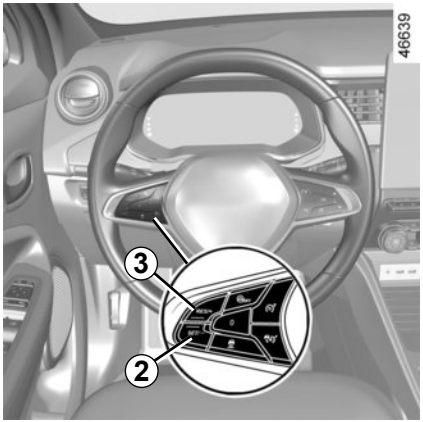

Justere cruisehastigheten

Cruisehastigheten kan endres ved å trykke gjentatte ganger på:

– ***2***-bryteren (SET/-) for å redusere hastigheten;
– ***3***-bryteren (RES/+) for å øke hastigheten.

Merk: Trykk inn og hold én av bryterne for å endre hastigheten i faste trinn.

Overstige cruisehastigheten

Cruisehastigheten kan overskrides når som helst ved å trykke gasspedalen.

Når den overskrides, blinker cruisehastigheten i instrumentpanelet.

Slipp deretter gasspedalen. Etter noen sekunder går kjøretøyet tilbake til innstilt cruisehastighet.

Cruisehastigheten kan ikke opprettholdes:

Når du kjører ned en bratt bakke, kan ikke systemet opprettholde cruisehastigheten. Den lagrede hastigheten blinker i instrumentpanelet for å varsle om situasjonen.

Kontakt en autorisert forhandler hvis cruisehastigheten ikke lenger er tilgjengelig (etter flere forsøk på aktivering).

Fartsholder/hastighetsbegrenser med Hjelp til kjøring i nedoverbakke:
Funksjonen kan samhandle med bremsesystemet.

Fartsholder/hastighetsbegrenser uten Hjelp til kjøring i nedoverbakke:
Funksjonen samhandler aldri med bremsesystemet.

Vær oppmerksom på at du må alltid holde føttene i nærheten av pedalene for å kunne handle i en nødssituasjon.

Sette funksjonen på standby

Funksjonen settes til ventemodus hvis du:

– ***4***-bryter (0);

– bremsepedalen;

– Skift til nøytral.

Cruisehastigheten blir lagret og vises i grått i instrumentpanelet

Gå tilbake til cruisehastigheten

Du kan hente frem en lagret hastighet når vei- og kjøreforholdene (trafikk, veiunderlag, værforhold osv.) tillater det. Trykk på bryteren ***3*** (RES/+) når kjørehastigheten er over 30 km/t.

Når hastigheten er lagret, bekreftes aktiveringen av cruisehastigheten ved å vise hastigheten og (kjøretøyavhengig) aktivere ***6***-varsellampen.

Merk: Hvis hastigheten som tidligere var lagret, er mye høyere enn gjeldende hastighet, akselererer kjøretøyet raskere for å nå denne grensen.

Når fartsholderen er satt til standby, reaktiveres fartsholderfunksjonen ved å trykke på bryter ***2*** (SET/-) uten å ta hensyn til den lagrede hastigheten. Det er hastigheten til kjøretøyet det tas hensyn til.

Fartsholderen går i ventemodus hver gang ECO-modusen aktiveres eller deaktiveres ➥ 2.13.

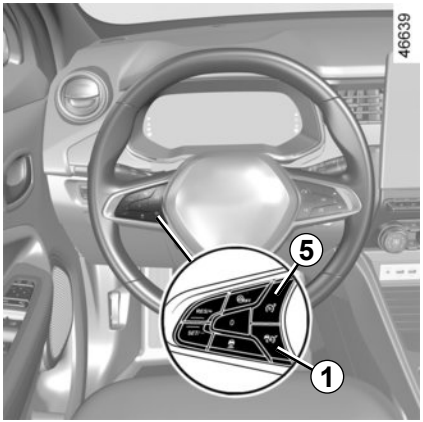

Slå av funksjonen

Cruisehastighetsfunksjonen avbrytes:

– Når du trykker på ***1***-knappen. I dette tilfellet lagres ikke hastigheten;

– Når du trykker på ***5***-knappen. I dette tilfellet blir fartsbegrenseren valgt, og ingen hastighet lagres.

6-varsellampen forsvinner fra instrumentpanelet, og meldingen ”Cruisehastighet AV” vises for å bekrefte at funksjonen er deaktivert.

Hvis du setter fartsholderen på standby eller slår den av, fører det ikke til en rask reduksjon i hastigheten. Du må bremse ved å trykke bremsepedalen.

”AUTOHOLD”-FUNKSJON

Når bilen stanser (f.eks. ved rødt lys, foran et kryss, trafikkork, etc.), sørger denne funksjonen for bremsekraft selv om føreren slipper bremsepedalen.
Når føreren velger et gir og trykker inn gasspedalen, frigis denne bremsekraften igjen.

Aktivering

Trykk på bryteren ***2***.
Brytervarsellampen ***2*** tennes for å bekrefte at funksjonen er aktivert.

Deaktivering

Trykk inn bremsepedalen og ***2***-bryteren samtidig.
Brytervarsellampen ***2*** slukkes og bekrefter at funksjonen er deaktivert.
Hvis bremsekraften opprettholdes, aktiveres parkeringsbremsen automatisk hvis:
– Føreren går ut av bilen;
eller
– Kjøretøyet står stille i mer enn ca. tre minutter.

Betingelser for å opprettholde bremsekraften

Følgende betingelser må være oppfylt:
– Setebeltet på førersiden er festet
og
– Den elektroniske parkeringsbremsen er løsnet;
og
– Kjøretøyet står ikke stille i en bratt bakke.

Varsellampen (A) i instrumentpanelet bekrefter at bremsekraften opprettholdes.

Betingelser for å avbryte bremsekraften

Følgende betingelser må være oppfylt:
– Føreren setter girspaken i et gir og gir et tilstrekkelig trykk på gasspedalen;
eller
– Føreren deaktiverer funksjonen.

Varsellampen (A) slukkes i instrumentpanelet.

Ved ny start av motoren fortsetter funksjonen den modusen som var innstilt da motoren sist ble stanset.

Før du forlater kjøretøyet, må du forsikre deg om den elektroniske parkeringsbremsen er aktivert. Indikatorlyset på bryter ***1*** og varsellampen (P) i instrumentpanelet lyser til dørene er låst.

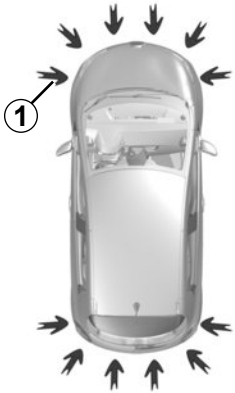

Funksjonsprinsipp

Det er plassert ultrasoniske følere i støtfangerne (vist med pilene ***1***) for å måle avstanden mellom kjøretøyet og eventuelle hindringer.

Systemet oppdager hindringer foran, bak og på sidene av bilen (kjøretøyavhengig).

Parkeringshjelpen aktiveres bare når kjørehastigheten er under ca. 10 km/t.

Parkeringsassistenten kan ikke brukes hvis du har montert en tilhenger eller annet transportutstyr.

Målingen varsles med lydsignaler som kommer hyppigere jo nærmere hindringen du er, helt til de går over til et sammenhengende signal når kjøretøyet er 20-30 centimeter fra hindringen.

Spesialfunksjoner

Pass på at de ultrasoniske følerne som er vist med pilene ***1***, ikke er tildekket (av smuss, søle, snø osv.).

Denne funksjonen er et ekstra hjelpemiddel som viser avstanden mellom kjøretøyet og en hindring mens du rygger ved å bruke lydsignaler.

Dette skal ikke under noen omstendigheter erstatte førerens aktsomhet eller ansvar under rygging.

Føreren må alltid være forberedt på plutselige hendelser under kjøring. Påse alltid at det ikke er noen små og smale bevegelige hindringer (som barn, dyr, rullestol, sykkel, stein, stolpe osv.) i blindsonen når du manøvrerer.

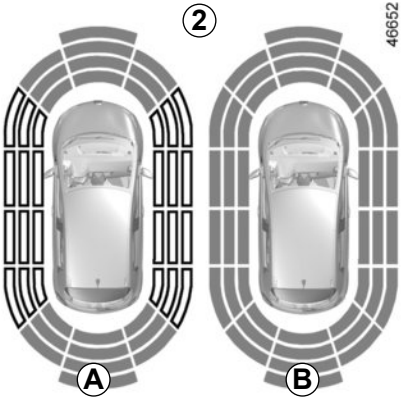

Merk: Skjermen ***2*** viser kjøretøyets omgivelser og sender lydsignaler.

Du må kjøre et par meter for å aktivere sidedeteksjon.

Hvis alle områder har grå bakgrunn, overvåkes hele området rundt kjøretøyet:

– ***A***: analyse av kjøretøyets omgivelser pågår;

– ***B***: analyse av kjøretøyets omgivelser er utført.

Et støt mot undersiden av kjøretøyet under manøvrering (f.eks. fra en stolpe, en forhøyet fortauskant eller andre gjenstander på gaten) kan føre til skade på kjøretøyet (f.eks. deformering av en aksel).

For å sikre kjøretøyet mot uhell, bør du få det sjekket av en autorisert forhandler.

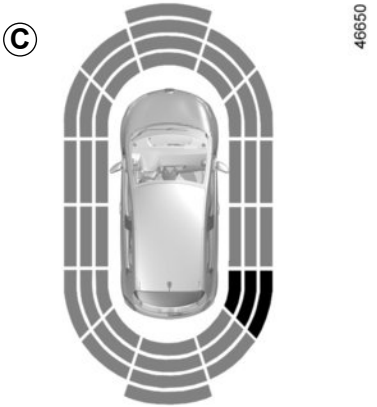

Bruk

De fleste gjenstander som befinner seg i området rundt fronten, bakparten og sidene blir oppdaget.

Frekvensen til lydsignalet øker etter hvert som hindringen kommer nærmere, og blir til et sammenhengende lydsignal når sideavstanden er ca. 20 cm og ca. 30 cm for hindringer foran og bak. De grønne, oransje (eller gule på noen modeller) og røde sonene vises på ***C***-skjermen.

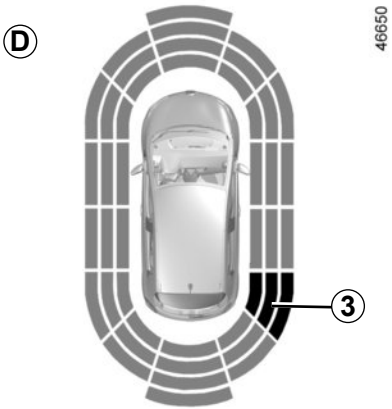

Oppdagelse av hindringer på siden

Systemet bestemmer banen til kjøretøyet i forhold til hjulretningen og varsler føreren om eventuelle farer og hindringer ***3*** på siden av kjøretøyet.

Hvis en sidehindring oppdages:

– lydsignalet kommer raskere, og det lyder sammenhengende etter hvert som hindringen nærmer seg. Det vises grønne, oransje og røde soner på skjermen ***D***;

– hvis det ikke er fare for å treffe noe, hører du ingen lydsignaler når hindringen kommer nærmere. Grønne, oransje og røde soner vises spredt på skjermen ***D***.

Merk: Hvis du endrer kjøreretningen under en manøver, kan det hende at et varsel om et eventuelt sammenstøt blir forsinket.

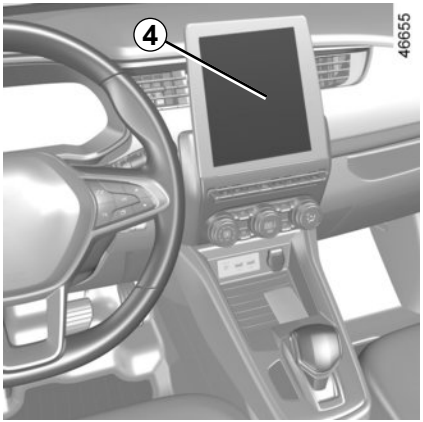

Aktivering/deaktivering

Når kjøretøyet står i ro og motoren går, velger du menyen ”Innstillinger” fra multimedieskjermen ***4***, velger fanen ”Bil”, velger menyen ”Parkeringsassistanse” og velger ON eller OFF for å aktivere eller deaktivere områder som dekkes av de ultrasoniske følerne.

Et støt mot undersiden av kjøretøyet under manøvrering (f.eks. fra en stolpe, en forhøyet fortauskant eller andre gjenstander på gaten) kan føre til skade på kjøretøyet (f.eks. deformering av en aksel).

For å unngå fare for uhell må kjøretøyet sjekkes av en godkjent forhandler.

Justering

Når kjøretøyet står i ro og motoren går, kan enkelte innstillinger justeres fra multimedieskjermen ***4***.

Du finner mer informasjon i instruksjonene for multimedieutstyr.

Velg "Innstillinger", "Parkeringsassistanse".

Lydstyrke for parkeringsavstandskontrollen

Velg "Innstillinger", "Parkeringsassistanse", "Lyd". Juster lydstyrken for parkeringsavstandskontrollen ved å trykke på **+** eller **-** .

Systemlyd

Gjør det mulig å velge systemlyd. Velg "Innstillinger ", "Parkeringsassistanse", "Lyd".

Deaktivering av systemlyden

Aktiver eller deaktiver lyden for parkeringsavstandskontrollen.

Merk: Hvis du slår av lyden, blir du ikke varslet med lydsignal når en hindring nærmer seg.

Manuell deaktivering av parkeringsassistenten

Du må deaktivere systemet hvis du tauer eller har montert tilhengerutstyr o.l. foran de ultrasoniske følerne.

Automatisk deaktivering av parkeringsavstandskontrollen

Systemet deaktiveres

– når hastigheten blir over omtrent 10 km/t

– når kjøretøyet har stått stille lengre enn omtrent 5 sekunder, og en hindring oppdages (som for eksempel i trafikkstans o.l.), avhengig av kjøretøymodell;

– Når du er i stilling **N**.

Når kjøretøyet har en hastighet under omtrent 10 km/t, kan enkelte lyder (fra motorsykler, lastebiler, trykkluftbor o.l.) utløse lydvarslet for parkeringsavstandskontrollen.

Funksjonsfeil

Hvis systemet oppdager en feil, høres et lydsignal i ca. tre sekunder hver gang reversgiret velges, sammen med meldingen Kontroller parkeringsassistent som vises i instrumentpanelet. Kontroller at de ultrasoniske følerne er rene. Hvis meldingen fortsatt vises, må du kontakte en godkjent forhandler.

Et støt mot undersiden av kjøretøyet under manøvrering (f.eks. fra en stolpe, en forhøyet fortauskant eller andre gjenstander på gaten) kan føre til skade på kjøretøyet (f.eks. deformering av en aksel).

For å sikre kjøretøyet mot uhell, bør du få det sjekket av en autorisert forhandler.

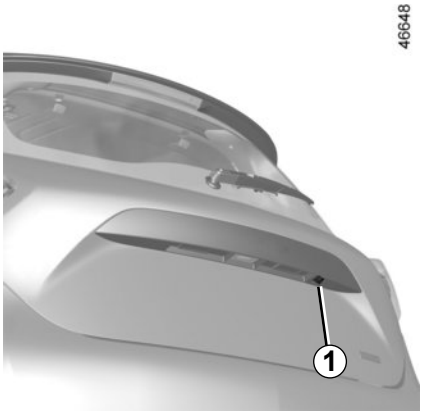

Bruk

Når du rygger, overfører kameraet ***1*** på bagasjelokket et bilde av området bak bilen til multimedieskjermen ***2*** sammen med to hjelpelinjer ***3*** og ***4*** (fast og bevegelig).

Dette systemet bruker flere ulike hjelpelinjer (bevegelige for kjøreretning og faste for avstand). Når den røde sonen nås, må du bruke støtfangerbildet for å stoppe nøyaktig.

Måler for fast klaring *3*

Måleren for fast klaring består av fargede markører ***A***, ***B*** og ***C*** som viser avstanden bak kjøretøyet:

– ***A*** (rød) ca. 30 centimeter fra kjøretøyet;
– ***B*** (gul) ca. 70 centimeter fra kjøretøyet;
– ***C*** (grønn) ca. 150 centimeter fra kjøretøyet.

Denne måleren forblir fast og viser kjøretøyets kjøreretning hvis hjulene er på linje med kjøretøyet.

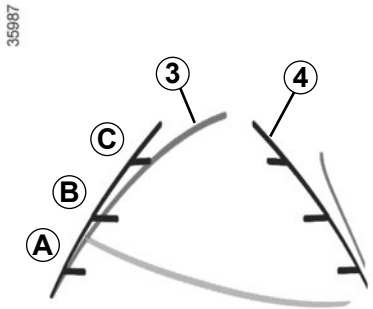

***4* bevegelig styrelinje:**

Dette vises i blått på multimedieskjermen ***2***. Det viser kjøretøyets relative kjøreretning i forhold til rattstillingen.

Spesialfunksjon

Pass på at kameraet ikke er tildekket (av smuss, søle, snø, kondens osv.).

Aktivere, deaktivere ryggekameraet

Når kjøretøyet står i ro og motoren går, kan du fra multimedieskjermen ***2*** legge til eller fjerne hjelpelinjene og justere kamerabildeinnstillingene (lysstyrke, kontrast osv.). Du finner mer informasjon i instruksjonene for multimedieutstyr.

Ved ny start av motoren fortsetter funksjonen den modusen som ble lagret da motoren sist ble stanset.

Skjermen viser et ryggespeilbilde.

Rammene er en representasjon projisert på flat bakke. Disse opplysningene er ikke relevante når de overlapper en vertikal gjenstand eller en gjenstand på bakken.

Gjenstander som vises på kanten av skjermen, kan være deformert.

I svært lyssterkt lys (snø, kjøretøy i sol osv.) kan kamerasikten påvirkes negativt.

Hvis bagasjelokket er åpent eller dårlig lukket, vises meldingen ”Bakluke åpen” og kameravisningen forsvinner.

Denne funksjonen er et ekstra hjelpemiddel. Det kan derfor ikke under noen omstendigheter erstatte førerens aktsomhet eller ansvar.
Føreren må alltid være forberedt på plutselige hendelser under kjøring. Påse alltid at det ikke er noen små og smale bevegelige hindringer (som barn, dyr, rullestol, sykkel, stein, stolpe osv.) i blindsonen når du manøvrerer.

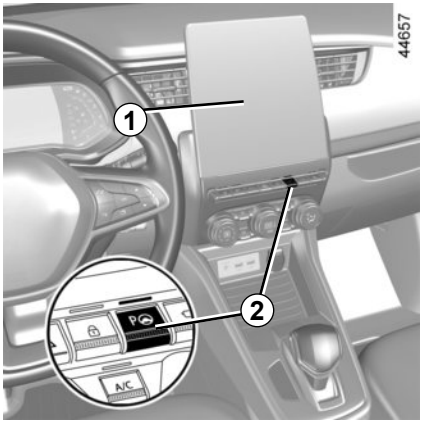

Denne funksjonen hjelper deg med å finne ledige parkeringsplasser og med å parkere. Det skjer ved hjelp av ultrasoniske følere i støtfangerne, som vist med ***3***-pilene.

Ta hendene fra rattet, du kontrollerer bare:

– gasspedalen;

– bremsepedalen;

– girspaken.

Du kan når som helst ta kontrollen tilbake ved å bruke rattet.

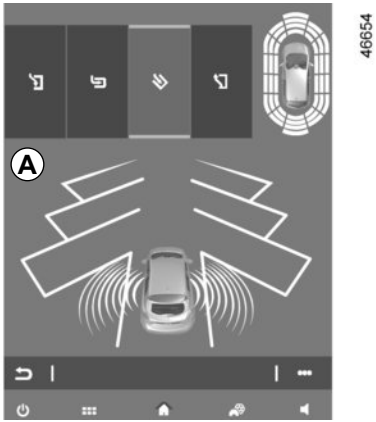

Slå den på

Mens motoren går, kjøretøyet står stille eller kjører saktere enn ca. 30 km/t:

– Trykk på bryteren ***2***. Indikatorlampen på bryteren ***2*** tennes og visningen ***A*** vises på multimedieskjermen ***1***.

– flytt retningsviseren til den siden av bilen du vil parkere.

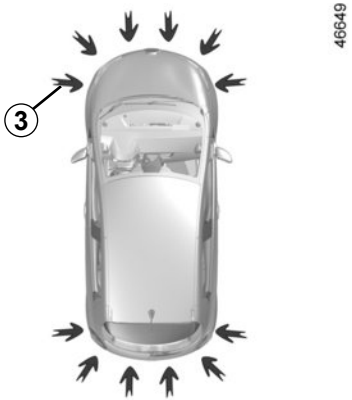

Spesialfunksjoner

Pass på at de ultrasoniske følerne (vist med pilene ***3***) ikke er tildekket (av smuss, søle, snø osv.).

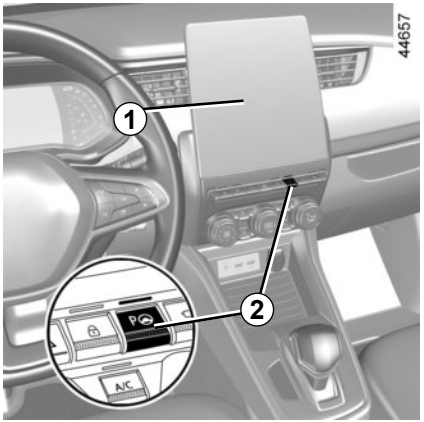

Valg av manøver

Systemet kan utføre fire typer manøvre:
– Lukeparkering;
– Vinkelrett parkering;
– Skråparkering;
– Kjøre ut fra en parkeringsluke.

Fra ***1*** multimedieskjermen velger du hvilken manøver du ønsker å utføre.

Merk: Når du starter motoren, eller hvis du nettopp har brukt systemet til en lukeparkering, foreslår systemet standardmessig å hjelpe til med å kjøre ut fra en parkeringsluke. For andre tilfeller kan du stille inn en standardmanøver fra multimedieskjermen ***1***. Du finner mer informasjon i instruksjonene for multimedieutstyr.

Parkeringsavstandskontrollen aktiveres ved start av systemet sammen med ryggekameraet (hvis utstyrt) for å hjelpe deg med å visualisere manøveren. ➥ 2.61, ➥ 2.65.

Bruk

Parkering

Forutsatt at kjørehastigheten er under 30 km/t, leter systemet etter ledige parkeringsplasser på den siden av kjøretøyet du har valgt.

Merk: Hvis det finnes ledige parkeringsplasser på den andre siden av kjøretøyet, kan du sette retningsviseren til den siden slik at systemet kan lete etter plasser der.

Når systemet har funnet en plass, vises dette på multimedieskjermen med en liten P. Kjør langsomt, mens retningslysene blinker på den siden det er funnet en ledig parkeringsplass, til meldingen ”Stopp” vises og du hører et lydsignal.

Plassen vises deretter på multimedieskjermen med en stor P.

– Stans kjøretøyet;
– Sett girspaken i revers.

Varsellampen tennes i instrumentpanelet og det høres et lydsignal.

– Slipp rattet;
– følg instruksjonene på flerfunksjonsskjermen ***1***.

Kjørehastigheten bør ikke være over 7 km/t.

Manøveren er fullført når varsellampen i instrumentpanelet slukker og du hører et lydsignal.

Denne funksjonen er et ekstra hjelpemiddel for føreren.

Denne funksjonen erstatter ikke under noen omstendighet din plikt til å vise aktsomhet og ansvar under manøvrer (du må alltid være klar til å bremse).

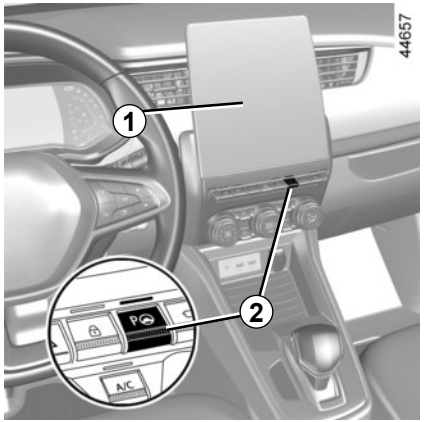

Kjøre ut av en parkeringsluke

– Trykk kort på ***2***-bryteren;
– Velg modusen Kjøre ut av en parkeringsluke.
– Sett retningsviseren til den siden du vil kjøre ut av parkeringsluken.
– Trykk ned og hold bryteren ***2*** (ca. to sekunder).

Varsellampen tennes i instrumentpanelet og det høres et lydsignal.

– slipp rattet;
– utfør manøvrene foran og bak ved hjelp av instruksjonene på multimedieskjermen ***1*** og varslene fra parkeringshjelpsystemet.

Kjørehastigheten bør ikke være over 7 km/t.

Når bilen er klar for å kjøre ut av parkeringsplassen, forsvinner -varsellampen fra instrumentpanelet og et varselsignal etterfulgt av en melding på multimedieskjermen ***1*** varsler deg om at manøveren er fullført.

Under manøveren kan rattet rotere hurtig: Pass på at ikke hender eller noe annet setter seg fast i det.

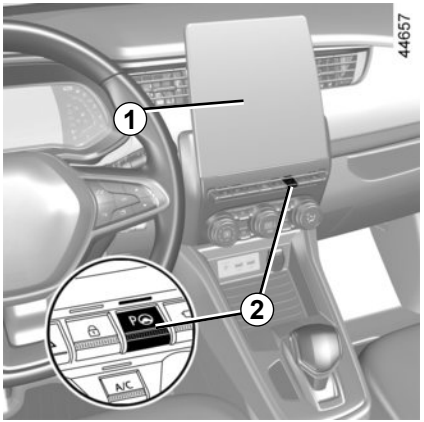

Utsette/gjenoppta manøveren

Manøveren utsettes i følgende tilfeller:

– du tar kontroll over rattet;

– kjøretøyet har stått for lenge i ro;

– en hindring i bevegelsesretningen hindrer at manøveren kan fullføres;

– motoren stanser;

– en dør eller bagasjerommet åpnes.

Varsellampen på ***2*** slås av, -varsellampen forsvinner fra instrumentpanelet og du hører et lydsignal som bekrefter at manøveren har blitt utsatt. Årsaken til at manøveren ble utsatt vises på multimedieskjermen ***1***.

Pass på at:

– du har sluppet rattet;

og

– alle dører og bagasjerommet er lukket;

og

– at det ikke finnes noen hindringer i bevegelsesretningen;

og

– at motoren er startet.

Hvis varsellampen på ***2***-bryteren blinker, betyr det at systemet er klart til å gjenoppta manøveren igjen.

Trykk inn og hold ***2***-bryteren for å gjenoppta manøveren. Varsellampen på ***2***-bryteren begynner å lyse og vises i instrumentpanelet.

Følg instruksjonene på multimedieskjermen ***1***.

Avbryte manøveren

Manøveren avbrytes i følgende tilfeller:

– kjørehastigheten er over 7 km/t;

– ved å trykke på bryteren ***2***;

– du har utført mer enn ti forover-/bakoverbevegelser i én manøver;

– parkeringssensorene er skitne eller tildekket;

– det er registrert hjulspinn;

– manøveren har vært utsatt for lenge

Varsellampen på ***2*** slås av, -varsellampen forsvinner fra instrumentpanelet og du hører et lydsignal som bekrefter at manøveren har blitt avbrutt. Årsaken til at manøveren ble avbrutt vises på multimedieskjermen ***1***.

Denne funksjonen er et ekstra hjelpemiddel for føreren. Ikke stol blindt på funksjonen – det er ditt ansvar å ha kontroll over kjøretøyet og kjøre aktpågivende. Pass på at parkeringsmanøveren er i samsvar med gjeldende trafikkregler der du befinner deg.

Som fører bør du alltid være forberedt på plutselige hendelser. Kontroller alltid at det ikke er noen små og smale bevegelige hindringer (som barn, dyr, rullestol, sykkel, stein, stolpe, slepeutstyr, osv.) i blindsonen når du manøvrerer.

Systemservice og reparasjoner

– Et slag eller støt kan gjøre at sensorene kommer ut av stilling og fungerer dårligere. Deaktiver funksjonen og kontakt en autorisert forhandler.
– Eventuelle arbeider (reparasjoner, skifte, tilpasning av utvendig pyntelister, etc.) i området rundt sensorene må utføres av kvalifisert personell.

Bare en autorisert forhandler er kvalifisert til å utføre service på systemet.

Hvis det oppstår en uregelmessighet i systemet

Spesielle forhold som dårlig vær (snø, hagel, is, etc.) kan forstyrre eller gjøre det umulig å bruke systemet.
Hvis systemet oppfører seg uvanlig, må du deaktivere det og kontakte en autorisert forhandler.
Fare for falske alarmer.

Systembegrensninger

– Systemet kan ikke registrere gjenstander i blindsonene til sensorene.
– Kontroller alltid visuelt om parkeringsplassen som ble foreslått av systemet fremdeles er ledig og at den er fri for hindringer.
– Systemet bør ikke brukes hvis du har en tilhenger på slep, eller hvis det er montert noen annen form for slepe- eller lasttransportsystemer på kjøretøyet eller på kjøretøy i nærheten.

Del 3: Komfort

Lufteventiler 3.2
Manuelt klimaanlegg 3.4
Automatisk klimakontroll 3.7
Klimaanlegg: programmering 3.11
Klimaanlegg: Informasjon og råd om bruk. 3.13
Elektriske vinduer 3.15
Kupébelysning 3.17
Solskjerm. 3.17
Kupéoppbevaring, -fester 3.18
Askebeger 3.21
Tilbehørskontakt 3.21
Baksete: Funksjoner 3.23
Bagasjehylle bak 3.24
Bagasjetrekk 3.25
Bagasjerom 3.26
Spoiler 3.26
Transportere gjenstander i bagasjerommet. 3.27
Multimedieutstyr 3.28

LUFTEVENTILER: Luftuttak (1/2)

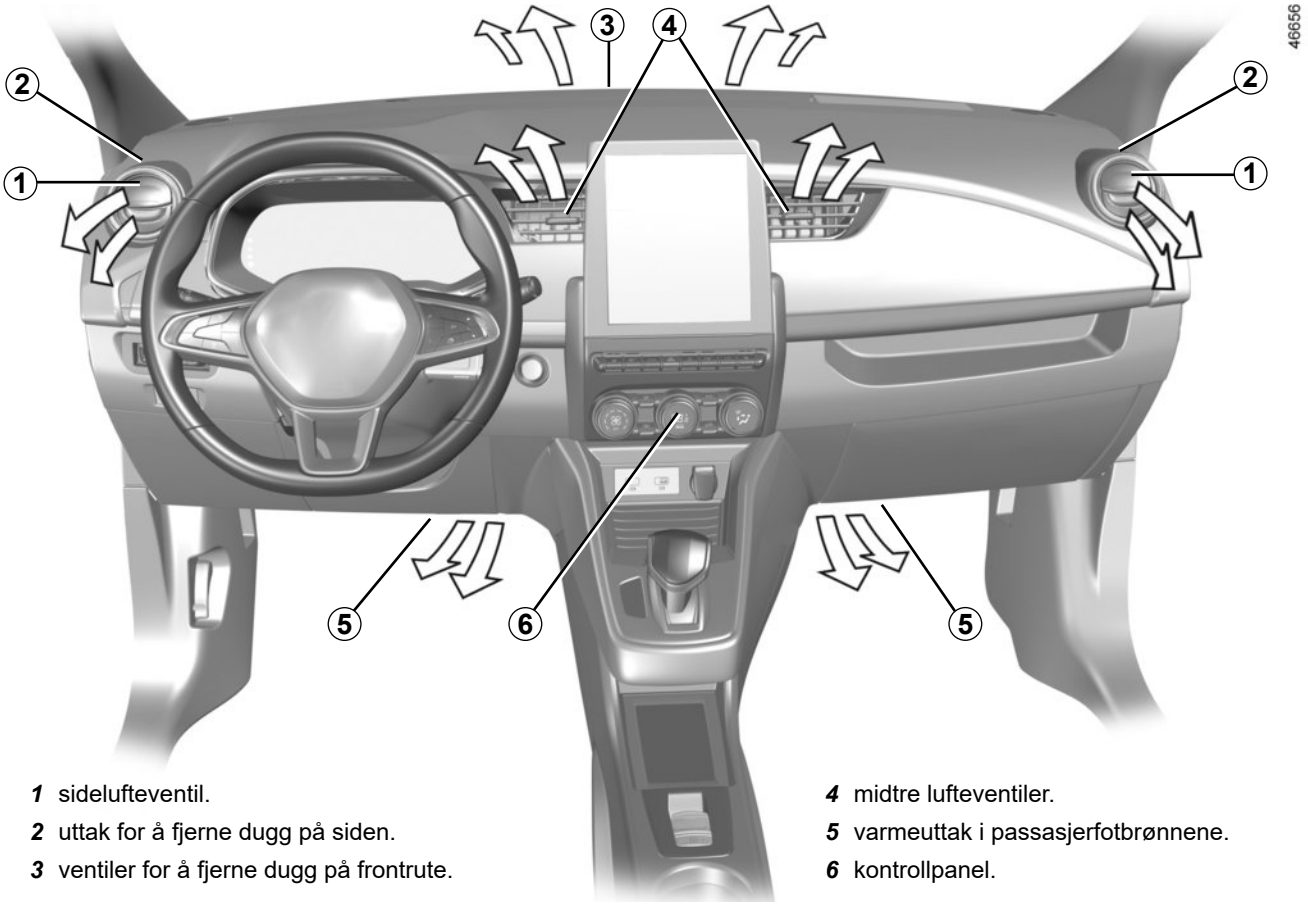

1 sidelufteventil.

2 uttak for å fjerne dugg på siden.

3 ventiler for å fjerne dugg på frontrute.

4 midtre lufteventiler.

5 varmeuttak i passasjerfotbrønnene.

6 kontrollpanel.

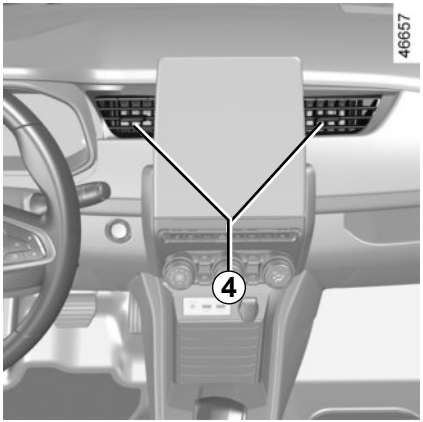

Midtre lufteventiler

Retning

Flytt markørene ***4*** til ønsket stilling.

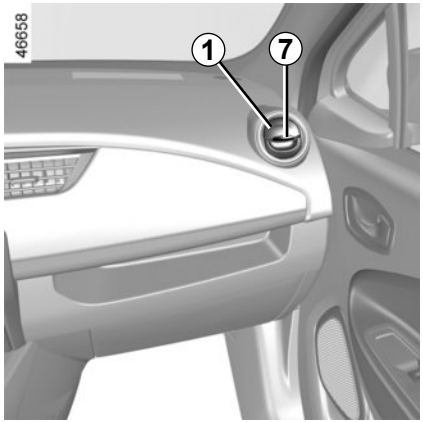

Sidelufteventiler

Luftflyt

For å åpne lufteventil ***1*** trykker du på lufteventilen (punkt ***7***) til den er åpnet til ønsket posisjon.

Retning

Vri sidelufteventilen ***1*** for å styre luftflyten.

For å fjerne dårlig lukt fra kjøretøyet må du bare bruke systemene som er utviklet for dette formålet. Kontakt en godkjent forhandler.

Ikke legg til noe i kjøretøyets ventilasjonskrets (for eksempel for å fjerne dårlig lukt).

Det er fare for skade eller brann.

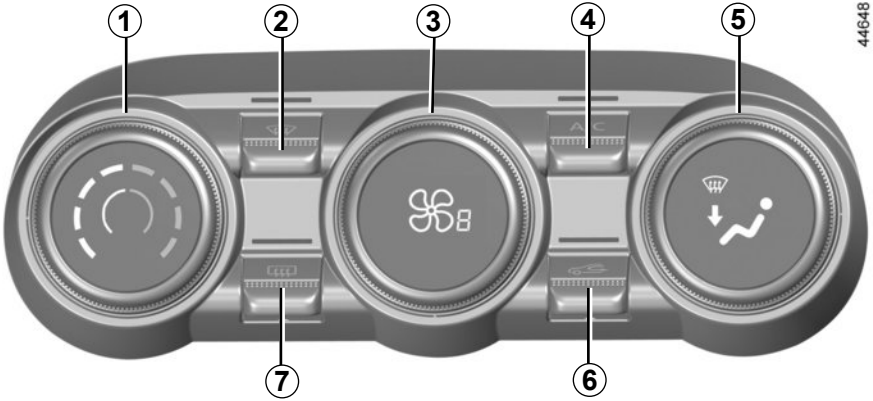

Kontrollene

1 Justere lufttemperaturen.

2 ”Klar sikt”-funksjon.
3 Trykk på knappen for å justere viftehastigheten og stanse systemet.
4 Aktiveringskontroll for klimaanlegget.
5 Justere luftfordelingen i kupeen.
6 Luftresirkulering.
7 Fjerning av is/dugg på bakruten og sidespeilene (kjøretøyavhengig).

Oppvarming eller klimaanlegg kan bare brukes når motoren går.

Slå klimaanlegget på eller av
(kjøretøyavhengig)

Når du trykker på knappen ***4***, slås klimaanlegget på (indikatoren lyser) eller av (indikatorlyset er av).

Systemet kan ikke slås på hvis kontrollen ***3*** er satt til **OFF**.

Klimaanlegget brukes til å:

– senke temperaturen i kupeen;

– fjerne kondens raskere.

Anbefaling: For å optimalisere kjøretøyets rekkevidde deaktiverer du klimaanlegget når utetemperaturen er komfortabel.

Justerer viftehastigheten.

Vri kontrollen ***3*** til én av de åtte posisjonene for å starte ventilasjonssystemet og justere effekten.

OFF posisjon
I denne posisjonen:
– Klimaanlegget slås av automatisk;
– Viftehastigheten i kupéen er null;
– – det er imidlertid litt luftstrøm når kjøretøyet beveger seg.
Denne posisjonen skal normalt ikke brukes.

Noen knapper har et funksjonslys som viser funksjonstilstanden.

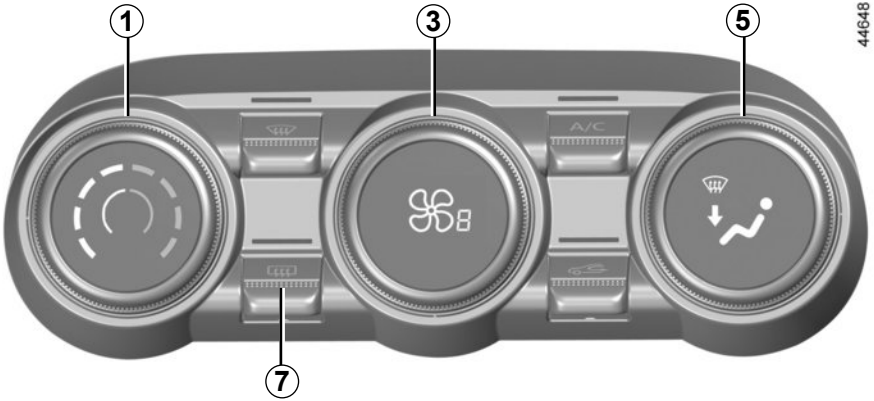

Justere lufttemperaturen

Vri kontrollen ***1*** til én av de åtte posisjonene for å stille inn temperaturen. Jo nærmere det røde på pekeren er, jo høyere er temperaturen.

Når klimaanlegget brukes over lengre tid, kan det bli kaldt. Vri kontrollen ***1*** mot høyre for å øke temperaturen.

Justering av luftfordelingen i kupéen.

Vri kontrollen ***5*** for å velge fordelingsalternativ.

All luften føres da til duggfjerningsdysene for frontruten og sidevinduene foran.

Luftflyten er rettet til dashbordventilene.

Luftflyten er rettet hovedsakelig mot fotbrønnene.

Fjerning av is/dugg på bakruten

Trykk på knappen ***7***: det integrerte indikatorlyset tennes. Denne funksjonen gir rask fjerning av is og dugg på bakruten og fjerning av is på sidespeilene (avhengig av utstyrsnivå).

Trykk en gang til på knappen ***7*** for å **avslutte funksjonen**. Duggfjerningen stanser automatisk.

Anbefalinger

Hvis det er is på frontruten, kan du fjerne den for hånd med en skrape i stedet for å bruke funksjonen for fjerning av is/dugg for å redusere strømforbruket.

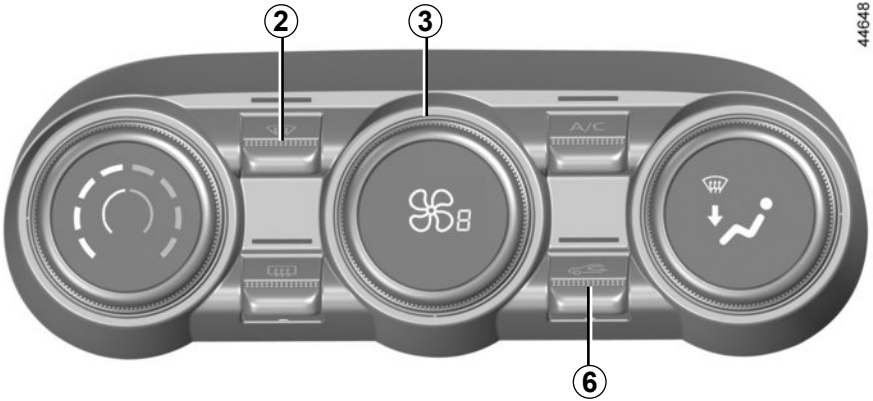

Klar sikt-funksjon

Trykk på knappen ***2***: Den integrerte indikatoren lyser.

Dette systemet fjerner raskt dugg og is fra frontruten og sidevinduene foran. Det krever automatisk bruk av klimaanlegget eller oppvarmingen.

For å avslutte denne funksjonen velger du én av justeringene (distribusjon, ventilasjonshastighet, temperatur, resirkulering) som kreves.

Aktivere luftresirkulering

Trykk på knappen ***6***: Den integrerte indikatoren lyser. I dette tilfellet hentes luften fra kupeen og resirkuleres uten å hente luft fra utsiden av kjøretøyet.

Avdugging og avising vil fortsatt ha prioritet over luftsirkulasjon.

Luftsirkulering fungerer slik:

– Isolerer kjøretøyet mot luft utenfra (kjøring i områder med mye forurensning osv.).

– Senker temperaturen i kupeen så raskt som mulig.

Deaktivere systemet

Trykk på knapp ***3***.

Hvis du bruker luftresirkulering for lenge, kan det danne seg kondens på rutene og passasjerene kan oppleve ubehag som følge av at det ikke tilføres frisk luft til kupeen. Vi anbefaler derfor at du setter klimaanlegget tilbake til normal modus (luft utenfra) så snart det ikke lenger er nødvendig å resirkulere luften. Det gjør du ved å trykke en gang til på knappen ***6***.

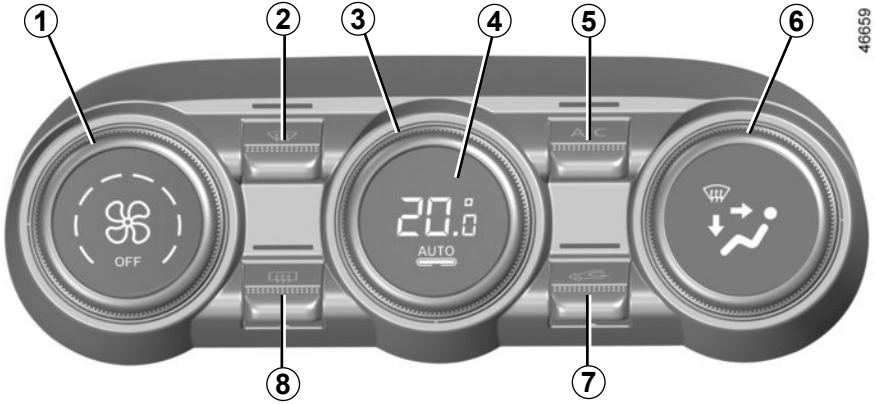

Kontrollene

(kjøretøyavhengig)

1 Justering av viftehastigheten.

2 ”Klar sikt”-funksjon.

3 Justere lufttemperaturen.

4 Automatisk modus.

5 Klimaanleggkontroll.

6 Luftfordelingen i kupeen.

7 Luftresirkulering.

8 Fjerning av is/dugg på bakruten og sidespeilene (kjøretøyavhengig).

Automatisk modus

Det automatiske klimaanleggsystemet garanterer komfort i kupéen og god sikt (unntatt i ekstreme forhold) og optimaliserer samtidig forbruket. Systemet styrer ventilasjonshastigheten, luftdistribusjon, luftsirkulasjon, start og stopp av klimaanlegget og lufttemperaturen.

AUTO: Det valgte komfortnivået oppnås på best mulig måte, avhengig av forholdene ute. Trykk på knapp ***4***.

Justerer viftehastigheten

I automatisk modus vil systemet regulere hastigheten på luftsirkulasjonen for å oppnå og opprettholde ønsket inneklima.

Du kan fortsatt justere ventilasjonshastigheten ved å vri kontroll ***1*** for å øke eller redusere ventilasjonshastigheten.

Justere lufttemperaturen

Vri kontroll ***3*** for å oppnå ønsket temperatur.

Vri kontrollen mot høyre for å øke temperaturen.

Merk: Hvis du reduserer komfortnivået ved å vri kontrollen ***3*** til venstre, øker kjøretøyets rekkevidde.

Hvis du betjener en annen knapp enn **AUTO**-knappen, deaktiveres automatisk modus.

Klar sikt-funksjon

Trykk på knappen ***2***: Den integrerte indikatoren lyser.

Denne funksjonen fjerner raskt dugg fra frontruten, bakruten, sidevinduene foran og sidespeilene (avhengig av kjøretøyet). Klimaanlegget og funksjonen for å fjerne is på bakruten må være aktivert.

Trykk på knapp ***8*** for å slå av funksjonen for oppvarming av bakruten. Den integrerte indikatoren slukkes.

Trykk på knapp ***2*** eller ***4*** **for å avslutte funksjonen**.

Noen knapper har et funksjonslys som viser funksjonstilstanden.

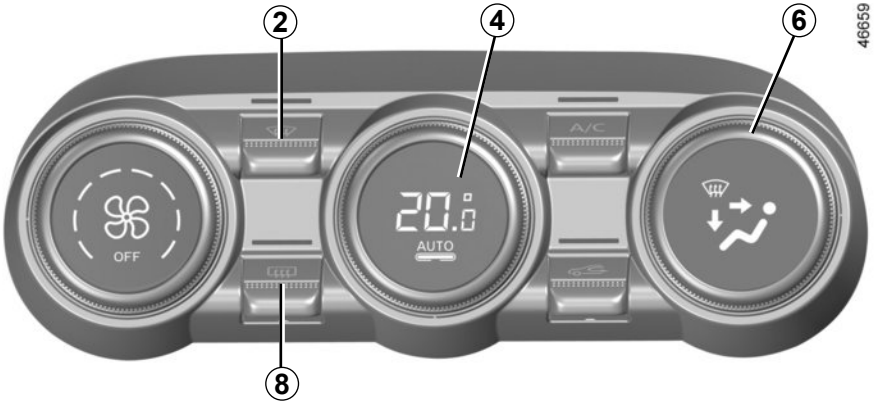

Justering av luftfordelingen i kupéen.

Vri kontroll ***6***. Den integrerte varsellampen i knappen tennes.

All luften føres da til duggfjerningsdysene for frontruten og sidevinduene foran.

Luftflyten fordeles mellom duggfjerningsdysene for sidevinduene foran, til frontruten og fotbrønnene.

Luftflyten føres til lufteventilene i dashbordet, fotbrønnene foran og (kjøretøyavhengig) til fotbrønnene i andre seterad.

Luftstrømmen rettes i hovedsak mot dashbordventilene.

Luftflyten er rettet hovedsakelig mot fotbrønnene.

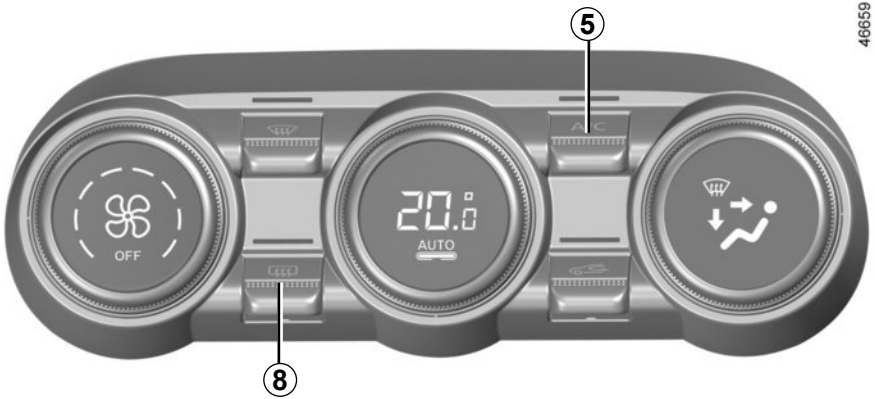

Fjerning av is/dugg på bakruten

Trykk på knappen ***8***: det integrerte indikatorlyset tennes. Med denne funksjonen kan du raskt fjerne is eller dugg på bakruten og fjerne is på sidespeilene (avhengig av utstyrsnivå).

Trykk en gang til på knappen ***8*** for å **avslutte funksjonen**. Duggfjerningen stanser automatisk.

Slå klimaanlegget på eller av

I automatisk modus vil systemet slå på og av klimaanlegget avhengig av temperaturforholdene.

Trykk på knappen ***5*** for å slå av klimaanlegget med tvang. Den integrerte varsellampen slukkes.

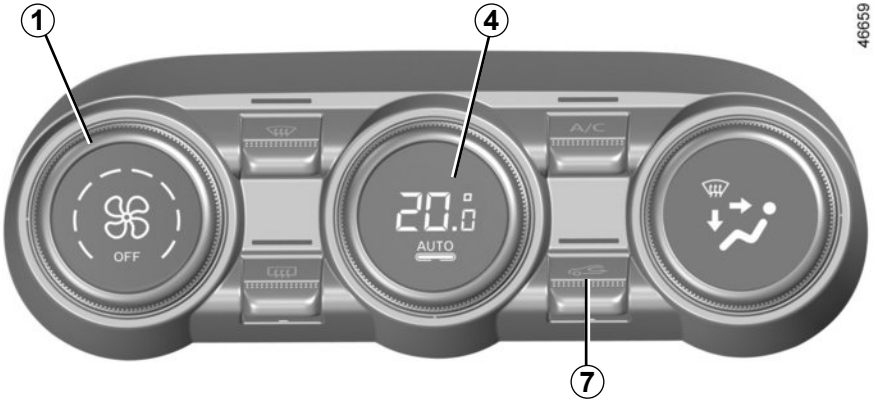

Luftsirkulasjon (isolering av kupéen)

Denne funksjonen håndteres automatisk (betjening bekreftes av en varsellampe på knapp ***7***), men du kan også aktivere den manuelt.

Avdugging og avising vil fortsatt ha prioritet over luftsirkulasjon.

Manuell bruk

Trykk på knappen ***7***: det integrerte indikatorlyset tennes.

Hvis denne posisjonen brukes lenge, kan det oppstå dårlig lukt, på grunn av at luften ikke fornyes, og vinduene kan begynne å dugge.

Vi anbefaler derfor at du går tilbake til automatisk modus så snart det ikke lenger er nødvendig å resirkulere luften, ved å trykke på knappen ***7***.

Deaktivere systemet

Vri kontrollen ***1*** til "**OFF**" for å stoppe systemet. Vri kontrollen ***1*** for å starte det igjen. Juster deretter viftehastigheten eller trykk på knapp ***4***.

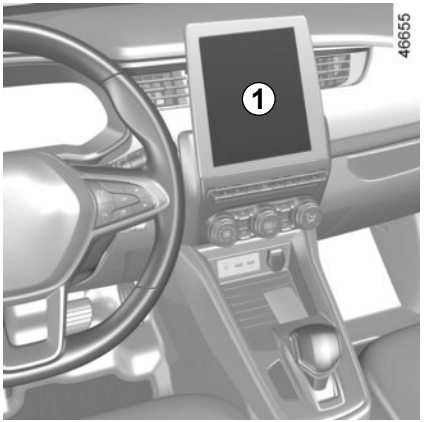

Når motoren går og bilen står i ro, bruker du multimedieskjermen ***1*** til å velge ”Innstillinger”, fanen ”Bil” og deretter menyen ”Programmering elbil” og fanen ”Klimaanlegg” ***4***.

Stille inn starttiden for funksjonen

Trykk på ”Rediger” ***3*** for å komme til komfortinnstillingene.

Du kan lagre flere komfortprogrammer.

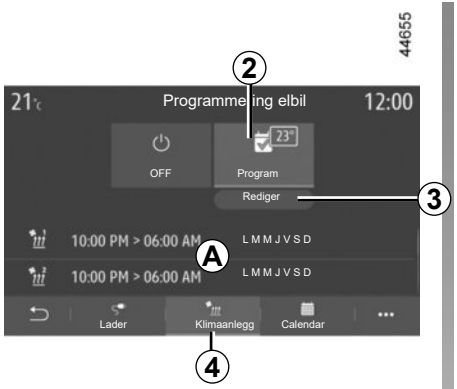

Fra denne menyen kan du justere temperaturen ***2*** og aktivere/deaktivere de lagrede programmene.
Velg hvilket programmert tidspunkt ***6*** du vil endre for å få tilgang til innstillingene.

Merk:
– Du kan deaktivere komfortprogrammene ved å trykke på ”**OFF**”.
– Minimumstiden mellom hvert program er to timer.
– Valgt temperatur vises på menyen ***5***.

Programmerte klokkeslett vises i området ***A***.

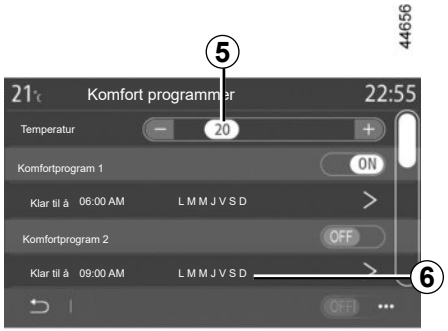

Førerens ansvar ved parkering eller stopping av kjøretøyet

Ikke la dyr, barn eller voksne som ikke kan passe seg selv, være alene i kjøretøyet, selv ikke en kort stund.

I varmt vær og/eller solskinnsvær må du huske at temperaturen inne i kupéen stiger svært raskt.

FARE FOR DØD ELLER ALVORLIG SKADE.

Programaktivering

Funksjonen utløses to timer før den programmerte timen slik at en komfortabel temperatur oppnås, hvis:
– bilen er koblet til den elektriske tilførselen;
– Panseret må være lukket;
– ladenivået for fremdriftsbatteriet er over 20 %;
– dørene er lukket og låst;
– motoren er stoppet.

Varsellyset tennes i instrumentpanelet.

Umiddelbar aktivering av klimaanlegget

Det er mulig å gjennomføre øyeblikkelig start av klimaanlegget hvis:
– Panseret må være lukket;
– ladenivået for fremdriftsbatteriet er over 40 %;
– dørene er lukket og låst;
– motoren er stoppet.

Når motoren går og bilen står i ro, bruker du multimedieskjermen ***1*** til å velge ”Innstillinger”, fanen ”Bil” og deretter menyen ”Programmering elbil” og fanen ”Klimaanlegg” ***4***. Du finner mer informasjon i instruksjonene for multimedieutstyr.

Stoppe det programmerte klimaanlegget

Klimaanlegget stopper automatisk ca. ti minutter etter den angitte sluttiden.
Funksjonen kan imidlertid deaktiveres eller reaktiveres hvis:
– ladekontakten er koblet fra;
– Ladenivået for batteripakken er under 20 %.

Merk: Endringer utført innen to timer før en programmert start må avlyses og omprogrammeres for å kunne registreres.

Førerens ansvar ved parkering eller stopping av kjøretøyet

Ikke la dyr, barn eller voksne som ikke kan passe seg selv, være alene i kjøretøyet, selv ikke en kort stund.

I varmt vær og/eller solskinnsvær må du huske at temperaturen inne i kupéen stiger svært raskt.

FARE FOR DØD ELLER ALVORLIG SKADE.

Råd om bruk

Under enkelte forhold (klimaanlegget slått av, luftresirkulering aktivert, viftehastighet null eller lav osv.) kan du oppleve at det danner seg kondens på vinduene og frontruten.

Hvis det er kondens, bruker du funksjonen **"Klar sikt"** til å fjerne den. Bruk deretter klimaanlegget i automatisk modus for å hindre mer kondens.

Vedlikehold

Se kjøretøyets vedlikeholdsdokument for inspeksjonsintervallene.

Rekkevidde

Det er normalt å merke økt strømbruk når klimaanlegget er i bruk.

Bruk klimaanlegget regelmessig, selv i kaldt vær. Kjør det minst én gang per måned i ca. 5 minutter.

Anbefalinger for å begrense strømforbruk og opprettholde kjøretøyets rekkevidde:
Kjør med lufteventilene åpne og vinduene lukket. Hvis kjøretøyet har vært parkert i solen, kan du holde dørene åpne litt for å slippe ut den varme luften før du starter motoren.

Det anbefales å bruke det programmerte klimaanlegget før igangkjøring ➥ 3.11.

Funksjonsfeil

Som en generell regel bør du kontakte din godkjente forhandler ved en funksjonsfeil.

– **Redusert ytelse for fjerning av is og dugg eller klimaanlegg.** Dette kan være på grunn av at filterpatronen for kupéen blir tett.

– **Det produseres ikke kald eller varm luft.** Sjekk at kontrollene er riktig angitt, og at sikringene er i god stand. Hvis ikke slår du av systemet.

Det er vann under kjøretøyet

Etter lengre bruk av klimaanlegget, er det normalt at det er vann under kjøretøyet. Dette er på grunn av kondens.

Kjølemiddelkretsen må ikke åpnes. Væsken kan skade øyne og hud.

KLIMAANLEGG: informasjon og betjeningsinstruksjoner (2/2)

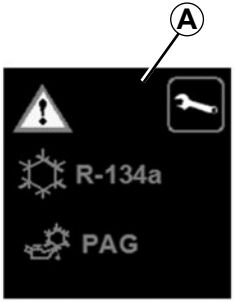

Kjølemiddelkretsen kan inneholde fluorholdige klimagasser.

Avhengig av kjøretøy finner du følgende informasjon på etiketten ***A*** som er festet i motorrommet.

Plasseringen av informasjonen på en eventuell ***A***-etikett er avhengig av kjøretøyet.

Kjølemiddelkretsen må ikke åpnes. Væsken kan skade øyne og hud.

Slå av tenningen før du foretar deg noe i motorrommet. ➥ 2.2.

Type kjølemiddelvæske

Type olje i klimaanleggkretsen

Antennbart produkt

Se førerhåndboken

Vedlikehold

x,xxx kg	Mengde av kjølemiddelvæske som finnes i kjøretøyet.
GOP xxxxx	Globalt oppvarmingspotensial (CO2-ekvivalenter).
CO2 ekv x,xx t	Mengde i kilo og CO2-ekvivalenter.

Elektriske vinduer

Trykk eller dra bryteren for å løfte eller senke et vindu til ønsket høyde (vinduene bak åpnes ikke helt).

Disse systemene fungerer med tenningen på eller av til én av fordørene åpnes (begrenset til rundt 3 minutter).

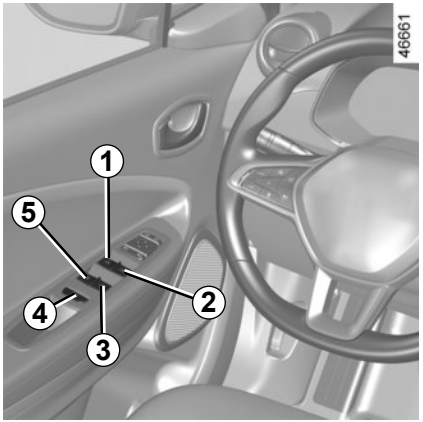

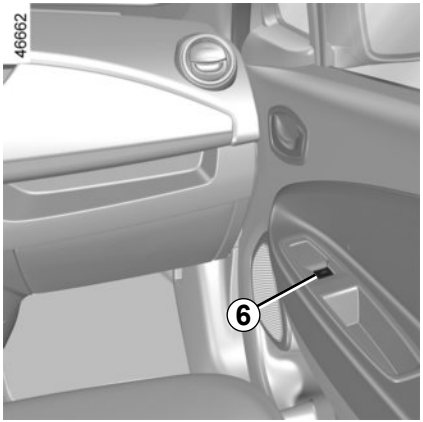

Fra førersetet bruker du bryter:

1 for førersiden;
2 for forsetepassasjersiden;
3 og ***5*** for baksetepassasjerene.

Fra passasjersetene bruker du bryter ***6***.

Merknad: Hvis vinduet kjenner motstand når det lukkes (f.eks. fra en tregren e.l.), stopper det og senkes noen få centimeter.

Sikkerhet for passasjerer bak

Føreren kan hindre bruk av de elektriske vinduene bak ved å trykke på bryter ***4***. En bekreftelsesmelding vises i instrumentpanelet.

Førerens ansvar

Forlat aldri bilen med kortet i kupéen når det er et barn, en voksen som ikke kan ta vare på seg selv eller et kjæledyr der – selv ikke for en kort stund. De kan være en fare for seg selv eller andre ved å starte motoren eller aktivere utstyr (som girspaken eller elektriske vinduer). Hvis en del av kroppen settes fast, reverserer du retningen på vinduet umiddelbart ved å trykke på den relevante bryteren.

Fare for alvorlig personskade.

Unngå å legge gjenstander mot et halvåpent vindu. Spolen til det elektriske vinduet kan bli skadet.

Ett-trykkmodus
(kjøretøyavhengig)
Denne modusen fungerer i tillegg til betjeningen av de elektriske vinduene beskrevet tidligere. Den kan være festet på førervinduet.
Trykk kort på eller dra vindusbryteren så langt den går. Vinduet løftes eller senkes helt. Hvis du trykker på bryteren igjen, slutter vinduet å bevege seg.

Funksjonsfeil

Hvis det oppstår en feil når du lukker et vindu, bytter vinduet til normal modus. Løft bryteren det gjelder, så mange ganger som nødvendig til vinduet er helt lukket, og slipp den. Trykk på bryteren igjen (fortsatt på lukkesiden) i rundt ett sekund for å nullstille systemet.

Kontakt eventuelt en godkjent forhandler.

Forsikre deg om at ingen del av kroppen din (arm, hånd e.l.) stikker ut av kjøretøyet når du lukker vinduene.

Fare for alvorlig skade.

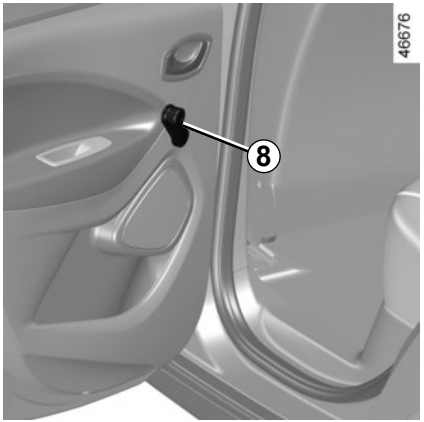

Manuelle vindusspakkontroller

Vri håndtak ***8***.

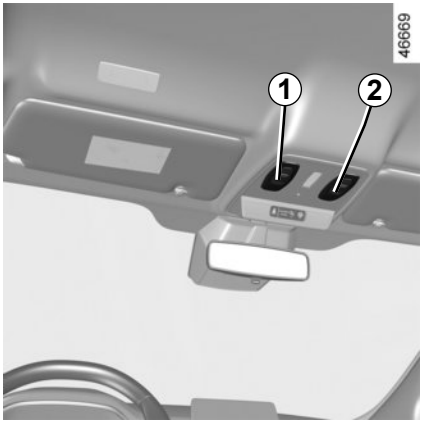

Kartleserlys

(kjøretøyavhengig)

Trykk på bryter ***1*** av ***2*** for:

– permanent belysning;

– Lyset slukkes umiddelbart.

Merk: På kjøretøy med multimedieskjerm kan du bruke denne skjermen til å deaktivere/aktivere leselyset som tennes når dørene eller bagasjerommet åpnes. ➥ 1.87.

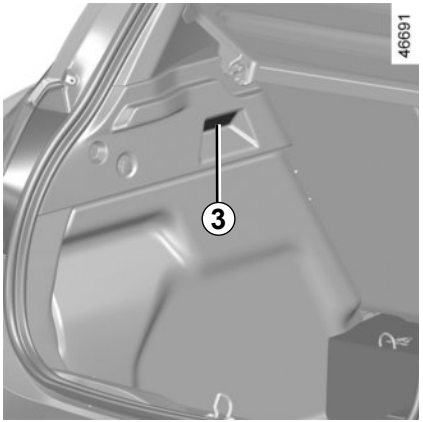

Bagasjeromlys

Lyset ***3*** tennes når bagasjerommet åpnes.

Når du låser opp og åpner dørene eller bakluken, tennes det tidsinnstilte passasjerlyset og lysene.

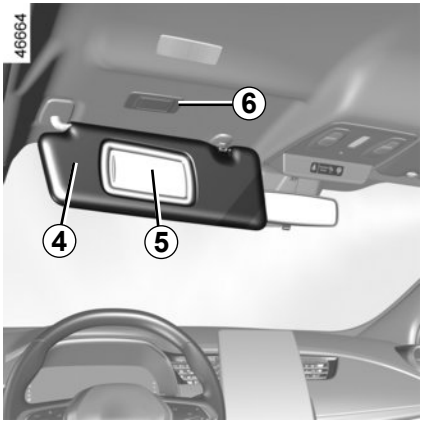

Solskjerm

Senk solskjermen ***4*** ned mot frontruten eller løsne den og vri den over sidevinduet.

Passasjerspeil

Skyv deksel ***5***.

Lyset ***6*** tennes automatisk.

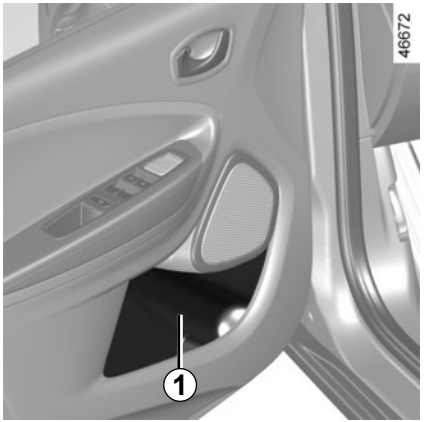

Oppbevaringsrom i fordør *1*

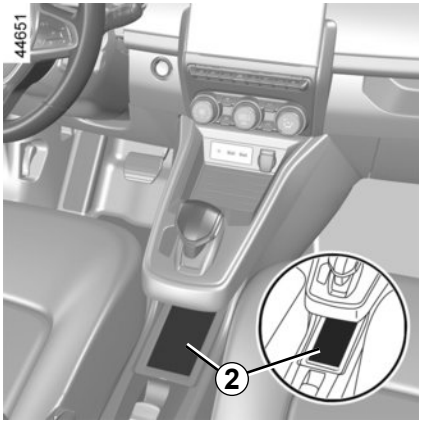

Induksjonsladesone *2*

Dette brukes til å lade telefonen uten behov for en kabel. Du finner mer informasjon i instruksjonene for multimedieutstyr.

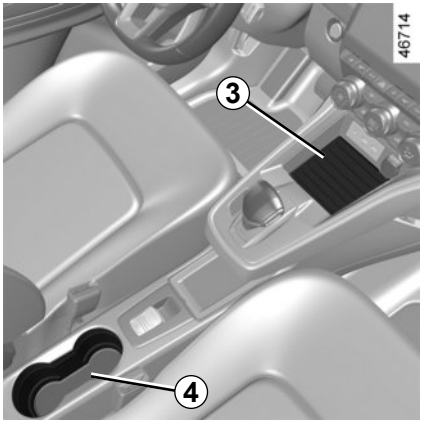

Midtre oppbevaringsrom *3*

Koppholder *4*

Ingenting bør plasseres på gulvet foran føreren som gjenstander som kan skli under pedalen under bremsing og dermed hindre bruken av denne.

Når du svinger, gasser eller bremser, må du påse at uttaket som holdes av koppholderen, ikke løsner.

Det er fare for brannskade hvis du søler varm væske.

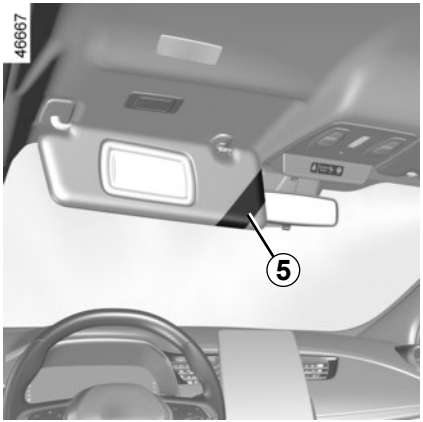

Oppbevaringsrom for solskjerm *5*

Kan brukes til å holde motorveipass, bombilletter, kart osv.

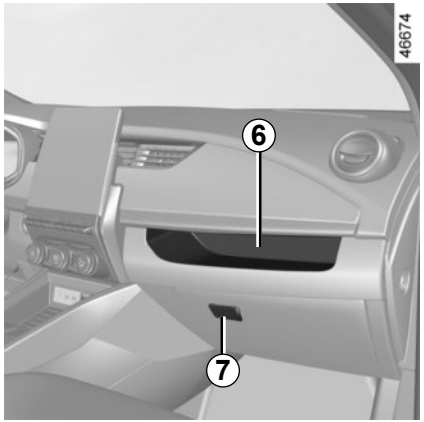

Dashbordoppbevaring *6*

Hanskerom

Trekk i håndtaket ***7*** for å åpne det.

Det er plass til A4-dokumenter, en stor vannflaske osv.

Påse at ingen harde, tunge eller spisse gjenstander plasseres i de åpne oppbevaringsrommene slik at de kan falle på passasjerer ved brå svinging, bremsing eller en ulykke.

Ta tak i håndtak *8*

Dette gir støtte og kan holdes når kjøretøyet beveger seg.

Ikke bruk det til å gå inn eller ut av kjøretøyet.

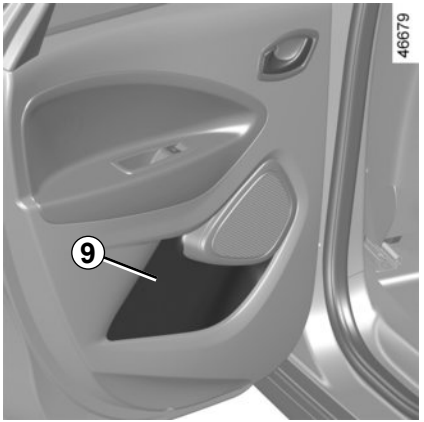

Oppbevaringsrom i bakdør *9*

Påse at ingen harde, tunge eller spisse gjenstander plasseres i de åpne oppbevaringsrommene slik at de kan falle på passasjerer ved brå svinging, bremsing eller en ulykke.

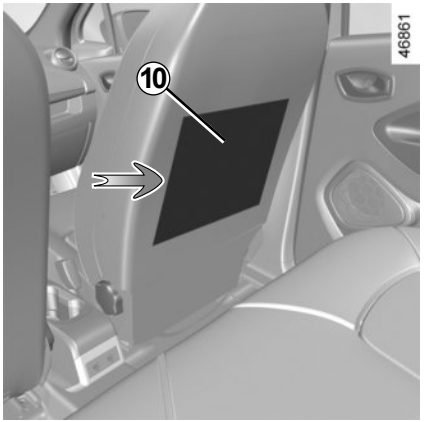

Oppbevaringslomme *10* med sideåpning

TILBEHØRSKONTAKT

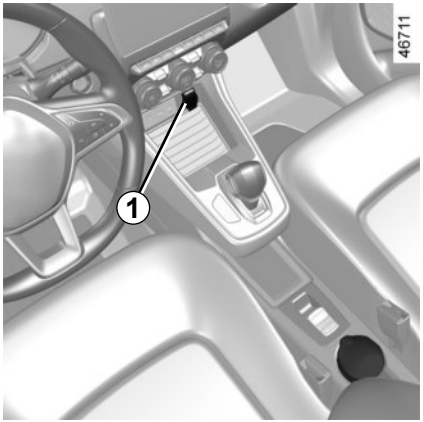

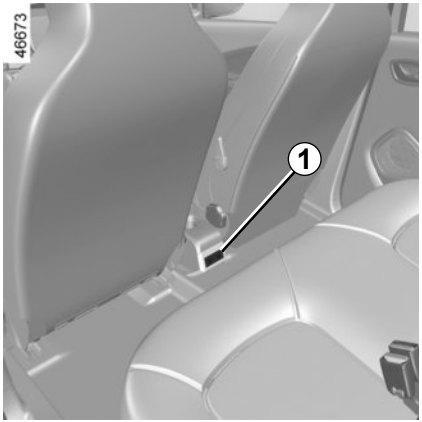

Kontakter for tilbehør *1*

De er beregnet på å koble til tilbehør som er godkjent av vår tekniske avdeling.

Når du kobler til tilbehør, må den maksimale effekten ikke overskride 120 watt (12 V).

Når flere tilbehørskontakter brukes samtidig, må ikke den totale effekten på tilkoblet tilbehør overskride 180 watt.

Fare for brann.

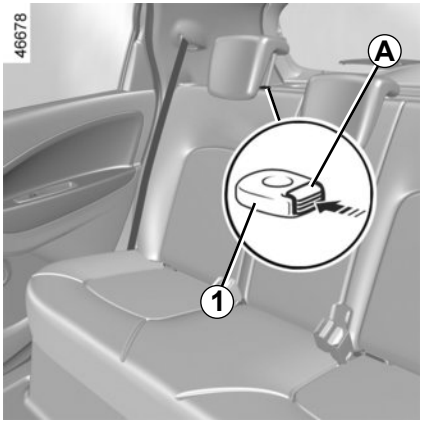

Bruksposisjon

Løft eller senk nakkestøtten mens du drar den mot fronten av kjøretøyet.

Fjerne nakkestøtten

Trykk på knapp ***A*** på låsen ***1*** og fjern nakkestøtten.

Sette på plass nakkestøtten

Sett nakkestøttestengene i hylsene, og senk nakkestøtten til første hakk. Kontroller at dekselet er riktig festet.

Lagringsposisjon

Trykk på knappen ***A*** og senk nakkestøtten helt.

Den laveste posisjonen på nakkestøtten (posisjon *B*) er bare en posisjon for lagring. Ikke sett den i denne posisjonen når noen sitter i setet.

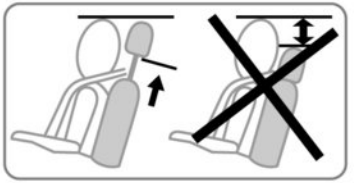

Nakkestøtten er en sikkerhetskomponent. Kontroller at den er montert riktig og i riktig posisjon. Toppen av nakkestøtten skal være så nærme toppen av hodet som mulig.

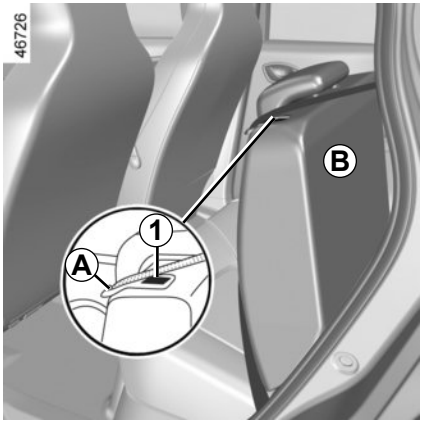

Seteryggen kan felles ned for å frakte store gjenstander.

Felle ned seteryggen

Kontroller at forsetene er skjøvet langt nok forover.

Senk nakkestøtten helt.

Plasser setebeltene i føringene ***A***.

Trykk på knapp ***1***, og løft seterygg ***B***.

Før du flytter seteryggen, legger du setebeltet i belteguide ***A*** for å unngå å skade det.

Når du flytter baksetene, må du forsikre deg om at det ikke er noe som hindrer forankringspunktene (passasjers arm eller ben, et kjæledyr, sand, klær, leker o.l.).

Av hensyn til sikkerheten må alle justeringer utføres når kjøretøyet står i ro.

Konfigurasjonen til baksetet med to seter med den lille seteryggen ***B*** trukket ned, gjør at det midtre setet ikke kan brukes fordi det er umulig å feste setebeltet (beltespennen er ikke tilgjengelig).

For å sette tilbake seteryggen følger du samme fremgangsmåte i motsatt rekkefølge.

Sett på plass seteryggen, og klikk den tilbake på plass.

Når du har satt tilbake seteryggen, må du se om den er godt låst på plass.

Hvis det er festet setetrekk, må du påse at disse ikke hindrer at seteryggsperren låses.

Sørg for at setebeltene er plassert riktig.

Sett nakkestøttene til riktig posisjon igjen.

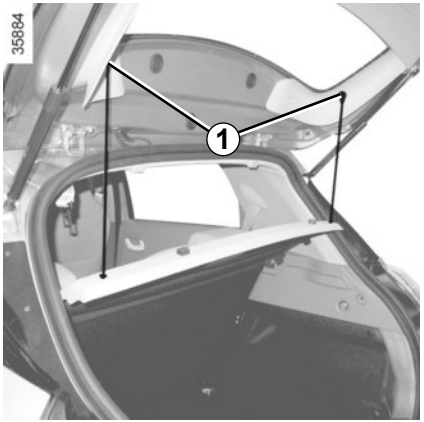

Bagasjehylle bak

Fjerne:

– Senk nakkestøttene bak.

– Hekt av de to stroppene ***1***.

– Løft hyllen ***2*** oppover for å løsne den.

Maksimal last på bagasjehyllen bak: 2 kg jevnt fordelt.

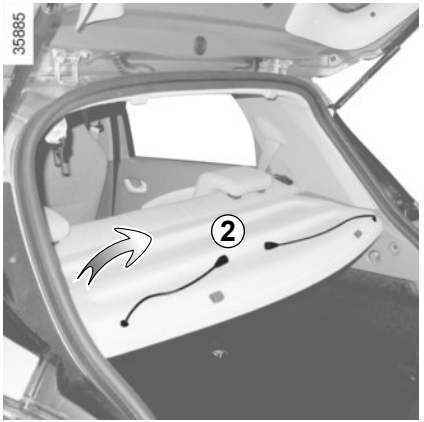

– Skyv hyllen ***2*** inn og vri.

– Trekk hyllen mot deg.

Sett den på plass i omvendt rekkefølge.

Ikke legg gjenstander, særlig tunge eller harde gjenstander, på bagasjehyllen.

Disse kan utgjøre en fare for kjøretøyets passasjerer hvis føreren må bremse brått, eller hvis kjøretøyet er involvert i en ulykke.

DEKSEL OVER BAGASJEROM: nyttemodeller

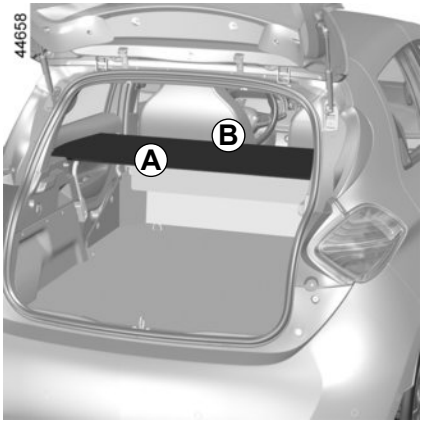

Dekselet over bagasjerommet består av en fast del ***A*** og en nedfellbar del ***B***.

Dekselet over bagasjerommet er i ikke-nedfelt posisjon.

Ikke legg gjenstander, særlig tunge eller harde gjenstander, på bagasjedekselet. Disse kan utgjøre en fare for kjøretøyets passasjerer hvis føreren må bremse brått, eller hvis kjøretøyet er involvert i en ulykke.

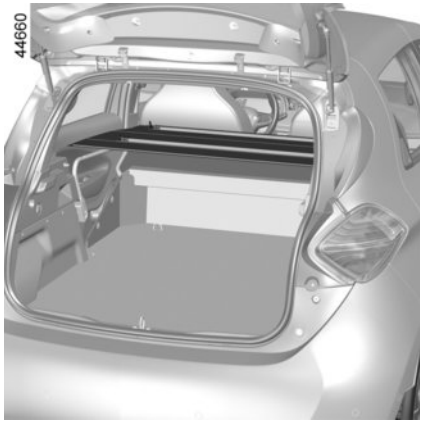

Dekselet over bagasjerommet er i nedfelt posisjon.

Felle det ned:

– Løft hyllen ***A*** litt og trekk den mot deg for å ta den ut.

– Brett delen ***B*** over seg selv igjen.

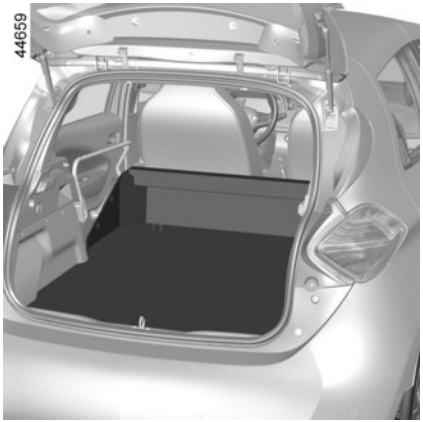

Dekselet over bagasjerommet er fjernet.

Fjerne det: mens dekselet i nedfelt posisjon og du holder det **horisontalt**:

– Dra én side av bagasjeromdekslet mot deg og vipp det litt.

– Dra den andre side av dekselet over bagasjerommet for å løsne det helt fra holderen.

Åpne

Trykk på knapp ***1*** og løft bakluken.

Lukke

Bruk det innvendige bagasjeromhåndtaket som hjelp i den første fasen av lukkingen (kjøretøyavhengig).

Spoiler

Det er **forbudt** å feste gjenstander og/eller tilbehør (sykkelstativ osv.) til spoileren ***A***.

FRAKTE GJENSTANDER I BAGASJEROMMET

Plasser alltid gjenstander som transporteres, slik at den største overflaten er mot:

– Ryggen til baksetet for vanlig last (***A***).

– Seteryggene foran med seteryggene bak felt ned, som er tilfellet for maksimal last (eksempel ***B***).

Hvis du må plassere gjenstander på den nedfelte seteryggen, er det viktig å fjerne nakkestøttene slik at den kan legges så flatt som mulig mot setet.

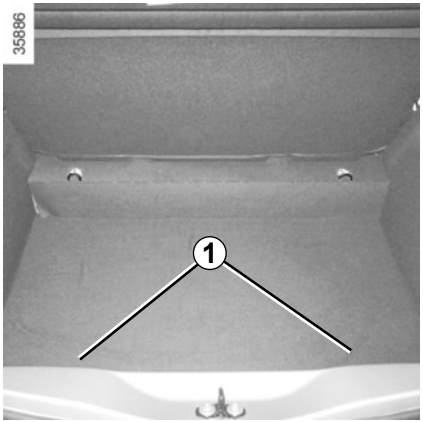

Plasser alltid de tyngste gjenstandene direkte på gulvet. Bruk festepunktene ***1*** på gulvet i bagasjerommet (hvis kjøretøyet er utstyrt med slike). Bagasjen bør lastes slik at ingen gjenstander kan kastes fremover og treffe passasjerer hvis føreren plutselig må bremse. Fest setebeltene bak, selv om det ikke sitter noen i setene.

MULTIMEDIEUTSTYR

Hvorvidt dette utstyret er tilgjengelig, og hvor det i så fall er plassert, avhenger av kjøretøymodellen.

1 Multimedieberøringsskjerm;
2 Multimediekontakter;
3 Rattkontroll;
4 Stemmekommandoer;
5 Mikrofon.

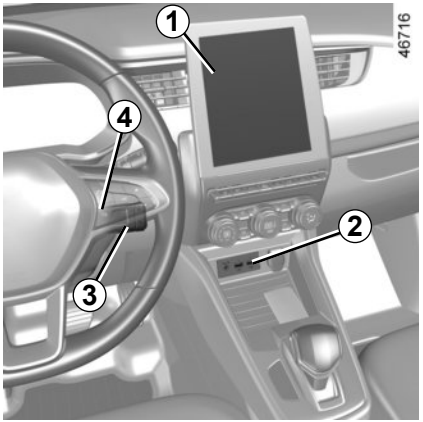

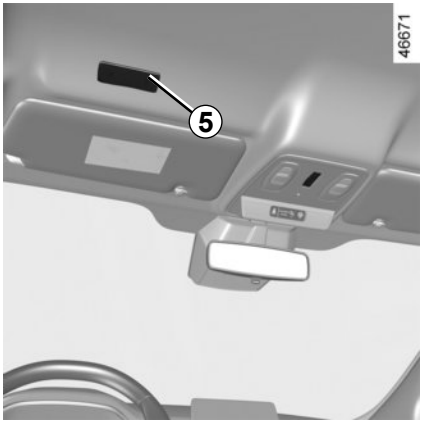

Bruke telefonen

Vi minner deg på at du må følge den aktuelle lovgivningen for bruk av slikt utstyr.

Du finner mer informasjon om betjening av dette i utstyrsinstruksjonene.

Del 4: Vedlikehold

Panser 4.2
Nivåer 4.4
kjølevæske 4.4
bremsevæske. 4.5
spylervæskebeholder 4.5
Sekundært 12 V batteri 4.6
Dekktrykk. 4.8
Karosserivedlikehold 4.9
Vedlikehold av innvendig kledning. 4.12

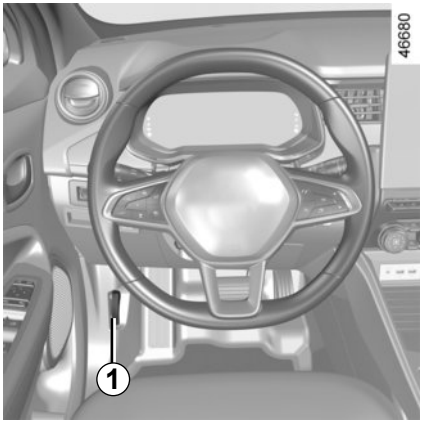

Åpne ved å dra i håndtaket ***1*** plassert på venstre side av dashbordet.

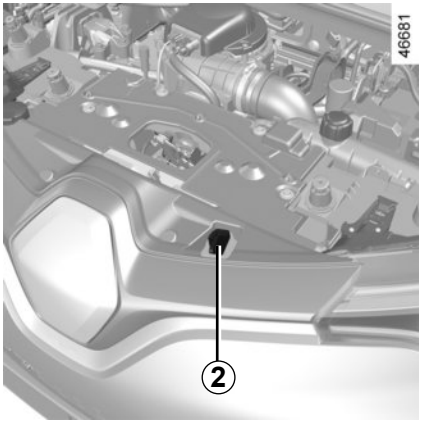

Løsne pansersperren

Løft panseret flere centimeter og skyv spak ***2*** til venstre.

Ikke utfør noe arbeid under panseret når kjøretøyet lader eller når tenningen er slått på.

Hvis det skjer et lite sammenstøt med radiatorgrillen eller panseret, må du få en godkjent forhandler til å kontrollere panserlåsen så snart som mulig.

Vær oppmerksom på at motoren kan være varm når du arbeider i nærheten av den. Motorkjøleviften kan også starte når som helst. Varsellyset i motorrommet minner deg på dette.

Fare for personskade.

Når du arbeider i motorrommet, må du påse at vindusviskerspaken er i parkert posisjon.

Fare for personskade.

Slik åpner du panseret

Løft panseret. Du må skyve det ned da det holdes av en støtte.

Ikke legg trykk på panseret. Det er fare for at panseret kan lukkes ved et uhell.

Når du har gjort noe i motorrommet, må du passe på at du ikke har glemt igjen noe (stoff, verktøy osv.).
Hvis du gjør det, kan det føre til motorskade.

Slik lukker du panseret

Kontroller at du ikke har glemt igjen noe i motorrommet.

For å lukke panseret igjen holder du panseret på midten og senker det til 30 cm over lukket stilling. Slipp det herfra. Det låses automatisk under sin egen vekt.

Påse at panseret er skikkelig låst.
Påse at ingenting hindrer låsingen (grus, klær osv.).

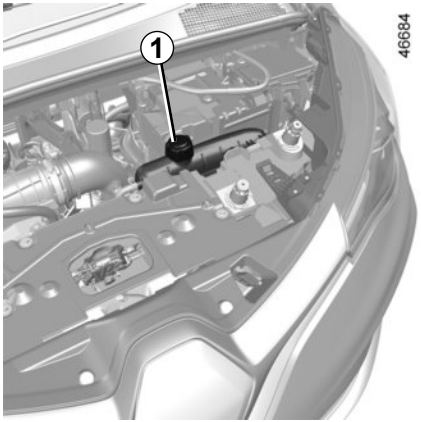

Kjølevæske

Nivået kontrolleres når motoren er stanset og bilen er parkert på flatt underlag. Når det er **kaldt**, må nivået ligge mellom merkene ”MINI” og ”MAXI” på kjølevæskebeholderen ***1***.
Fyll på ved **kald motor** før merket ”MINI” nås.

Ikke utfør noe arbeid under panseret når kjøretøyet lader eller når tenningen er slått på.

Intervall for å sjekke kjølevæskenivået

Kontroller kjølevæskenivået regelmessig (svært alvorlig skade kan oppstå i motoren hvis det blir tomt for kjølevæske).

Hvis du må fylle på nivåene, må du bare bruke produkter som er godkjent av vår teknisk avdeling som sikrer:

– frostbeskyttelse;

– antirustbeskyttelse av kjølesystemet.

Hvis det er unormalt eller gjentatt fall i væskenivået, må du kontakte en godkjent forhandler.

Ingen handlinger bør utføres på kjølevæskekretsen når motoren er varm.

Fare for brannskader.

Skifteintervaller

Se vedlikeholdsdokumentet for kjøretøyet.

Når du arbeider i motorrommet, må du påse at vindusviskerspaken er i parkert posisjon.

Fare for personskade.

Vær oppmerksom på at motoren kan være varm når du arbeider i nærheten av den. Motorkjøleviften kan også starte når som helst. Varsellyset i motorrommet minner deg på dette.

Fare for personskade.

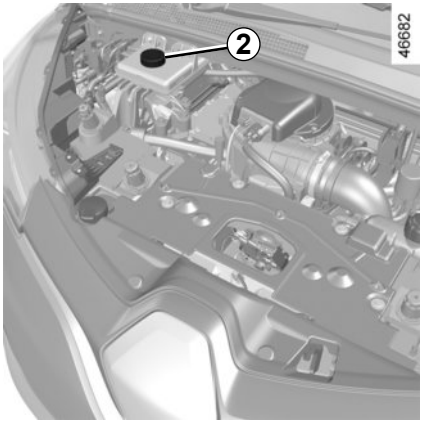

Bremsevæske

Nivået bør kontrolleres når motoren er stanset og bilen er parkert på jevnt underlag. Dette bør sjekkes ofte og umiddelbart hvis du legger merke til noe tap i bremseeffektiviteten.

Skifteintervaller

Se vedlikeholdsdokumentet for kjøretøyet.

Hvis det er unormalt eller gjentatt fall i væskenivået, må du kontakte en godkjent forhandler.

Påfylling

Når det har vært utført arbeider på hydraulikkretsen, må væsken skiftes av fagfolk. Bruk bare væsker som er godkjent av vår tekniske avdeling (og tatt fra en tett beholder).

Nivåer *2*

Det er normalt at nivået faller når beleggene blir slitte, men det skal aldri falle under varsellinjen "**MIN**".

Hvis du vil kontrollere skiveslitasjen selv, bør du hente dokumentet som forklarer kontrollprosedyren, fra nettverket vårt eller fra produsentens nettsted.

Når du arbeider i motorrommet, kan noen deler være varme. I tillegg kan motorkjølevifte starte når som helst.

Fare for brannskader eller alvorlig skade.

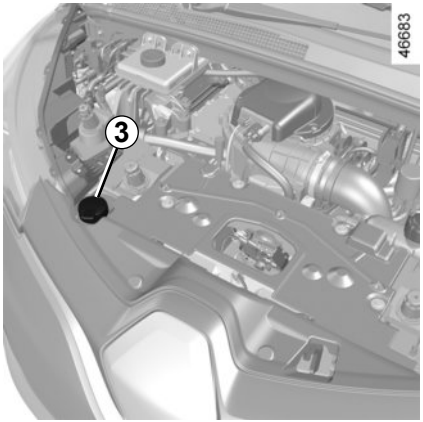

Spylervæskebeholder

Påfylling

Åpne lokk ***3***, fyll til du ser væsken og sett på plass lokket.

Væske

Spesiell spylervæske (produkt med frostvæske om vinteren).

Dyser

Bruk et verktøy som en nål til å justere høyden på spylervæskedysene.

SEKUNDÆRT 12 V BATTERI (1/2)

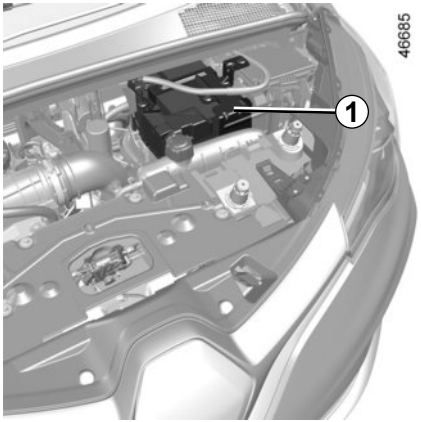

Det sekundære batteriet er et 12 volts batteri. Det forsyner strømmen som kreves for å drifte kjøretøyets utstyr (lys, vindusviskere, lydsystem osv.) og visse sikkerhetssystem som bremseassistent.

Du bør ikke åpne det eller etterfylle væske.

Vedlikehold/skifte

Ladestatusen til 12 V batteriet ***1*** kan reduseres, særlig hvis du bruker kjøretøyet:

– når temperaturen ute faller;
– etter lengre bruk av enheter som bruker strøm, med motoren slått av.

Av hensyn til din sikkerhet og riktig funksjon av kjøretøyets elektriske utstyr (lys, vindusviskere, bremseassistent osv.), **må** alt arbeid på det sekundære 12 volts batteriet (fjerning, frakobling osv.) utføres av en spesialist.
Fare for alvorlige brannskader eller elektriske støt.
Du **må** følge skifteintervallene (uten å overskride dem) slik de er angitt i vedlikeholdsdokumentet.
Batteriet er av en bestemt type. Forsikre deg om at det skiftes med et av samme type.
Kontakt en godkjent forhandler.

Ikke utfør noe arbeid under panseret når kjøretøyet lader eller når tenningen er slått på.

Vær oppmerksom på at motoren kan være varm når du arbeider i nærheten av den. Motorkjøleviften kan også starte når som helst. Varsellyset i motorrommet minner deg på dette.

Fare for personskade.

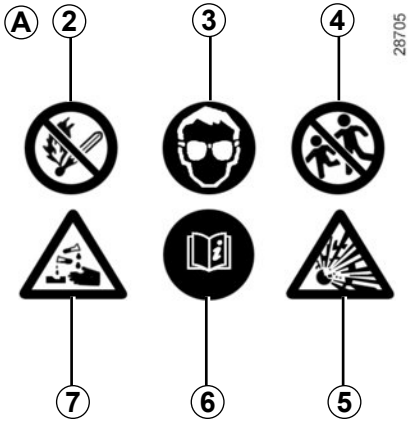

Etikett *A*

Følg merkene på batteriet.

2 det er ikke tillatt med åpen flamme eller røyking.
3 øyevern er nødvendig.
4 oppbevar utilgjengelig for barn.
5 eksplosive materialer.
6 Se instruksjonsboken.
7 etsende stoffer.

Hjelp ved motorstans

For å unngå å skade kjøretøyet må du ikke lade det sekundære 12 volts batteriet med:

– en ekstern batterilader;

– et batteri fra et annet kjøretøy;

Kontakt en godkjent forhandler.

Ikke koble fra det sekundære 12 volts batteriet.

Fare for alvorlige brannskader eller elektriske støt.

Ikke bruk elbilen til å starte 12 volts batteriet til et annet kjøretøy igjen. Den elektriske strømmen på 12 volt i en elbil er ikke nok til å utføre en slik handling.
Fare for skade på kjøretøyet

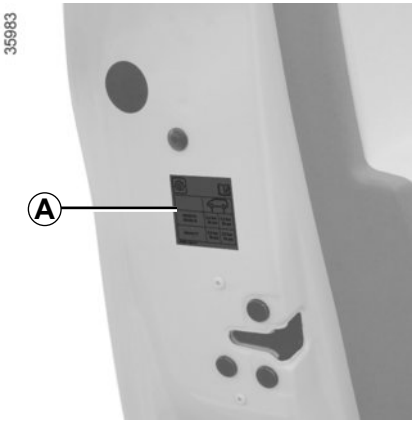

Etikett *A*

Åpne døren for å lese den.

Dekktrykkene bør sjekkes når dekkene er kalde.

Hvis dekktrykkene ikke kan sjekkes når dekkene er **kalde**, øker trykkene fra **0,2** til **0,3** bar (eller **3 PSI**). **Slipp aldri ut luften av et varmt dekk.**

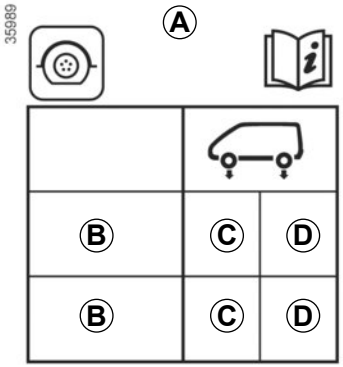

B: mål på dekkene som er festet på kjøretøyet.

C: dekktrykk for forhjulene.

D: dekktrykk for bakhjulene.

Se **Dekksikkerhet og bruk av kjettinger:** for informasjon om serviceforhold og bruk av kjettinger (kjøretøyavhengig). ➥ 5.6.

Kjøretøy som er utstyrt med et dekktrykkovervåkingssystem
Ved for lavt dekktrykk (punktering osv.) tennes varsellampen i instrumentpanelet. ➥ 2.18.

For din egen sikkerhet og for å følge loven.
Når dekkene må skiftes, bør du bare bruke dekk av samme merke, størrelse, type og profil på en enkelt aksel.
De må enten ha en lastkapasitet og hastighetsmerking som er lik de opprinnelige dekkene, eller være i samsvar med de anbefalt av en autorisert forhandler.
Hvis disse instruksjonene ikke følges, kan det svekke sikkerheten din og påvirke kjøretøyets veidyktighet.
Fare for å miste kontrollen over kjøretøyet.

Et godt vedlikeholdt kjøretøy varer lengre. Det anbefales derfor at du vasker kjøretøyet utvendig regelmessig.

Kjøretøyet har blitt behandlet med svært effektive antirustprodukter. Det blir uansett utsatt for ulike påvirkninger utenfra.

Korroderende stoffer i atmosfæren
- atmosfærisk forurensning (bygnings- og industriområder);
- saltholdige atmosfærer (ved havet, særlig i varmt vær);
- sesongmessige og fuktige klimaforhold (f.eks. veisalt om vinteren, vann fra veirengjøring osv.).

Mindre sammenstøt

Slipende handlinger
Støv og sand i luften, gjørme, veistøv kastet opp av andre kjøretøy osv.

Du bør ta noen forholdsregler for å beskytte kjøretøyet mot slike farer.

Du bør gjøre følgende

Vask bilen ofte, **med motoren stanset**, med rengjøringsprodukter anbefalt av produsenten (bruk aldri produkter med slipemidler). Skyll nøye på forhånd med en stråle:
- flekker med kvae og industrismuss;
- gjørme i hjulbuene og under karosseriet som skaper fuktige flekker;
- **fugleskitt**, som skaper en kjemisk reaksjon med lakken som **raskt misfarger lakken og kan til og med føre til at lakken løsner**;
  Vask kjøretøyet **umiddelbart** for å fjerne disse flekkene siden det er umulig å fjerne dem med polering;
- salt, særlig i hjulbuene og under karosseriet etter kjøring i områder der veier har blitt skrapt.

Fjern planteavfall (kvae, film osv.) fra kjøretøyet regelmessig.

Følg med på kjøretøyet ved å stoppe når du har kjørt på grus, for å hindre lakkskade.

Reparer områder, eller få de reparert raskt, der lakken har blitt skadet for å hindre at rusten sprer seg.

Husk å besøke verkstedet regelmessig for å opprettholde antirustgarantien. Se vedlikeholdsdokumentet.

Følg lokale regler om vasking av kjøretøy (f.eks. ikke vask kjøretøyet på en offentlig vei).

Hvis mekaniske komponenter, hengsler osv., har blitt vasket, må de beskyttes igjen ved å spraye med produkter som er godkjent av vår tekniske avdeling.

Vi har valgt spesielle produkter for å ta vare på kjøretøyet, og du kan skaffe deg disse fra produsentens tilbehørsutsalg.

Ikke gjør følgende

Vask kjøretøyet i direkte sol eller frosttemperaturer.

Ikke skrap av gjørme eller smuss uten å ha på vann først.

La smuss samle seg utvendig.

La rust utvikle seg etter mindre sammenstøt.

Ikke bruk løsemidler som ikke er godkjent av vår tekniske avdeling til å fjerne flekker. Det kan skade lakken.

Ikke kjør i snø eller gjørme uten å vaske bilen, særlig under hjulbuene og understellet.

Avfett eller rengjør ved å bruke rengjøringsutstyr med høytrykk, eller ved å spraye på produkter som ikke er godkjent av vår tekniske avdeling:

– mekaniske komponenter (f.eks. motorrommet)
– understell
– deler med hengsler (f.eks. innsiden av dørene)
– malte plastfester utvendig (f.eks. støtfangere)

Det kan skape rust eller funksjonsfeil.

Kjøretøy med matt lakk

Denne typen lakk krever visse forholdsregler.

Du bør gjøre følgende

Vask kjøretøyet for hånd med nok vann, og bruk en myk klut eller en svamp.

Ikke gjør følgende

Bruk voksbaserte produkter (polering).
Gni for hardt.
Vask kjøretøyet i bilvask med børster.
Fest klistremerker på lakken (fare for å lage merker).

Vask kjøretøyet med en rengjøringsenhet med høytrykk.

Bruke bilvask med børster

Sett viskerspaken tilbake i stoppstilling. ➥ 1.103. Kontroller monteringen av utvendig tilbehør, ekstra lys og sidespeil, og påse at viskerbladene er festet med tape.
Ta av radioantennen hvis kjøretøyet har det.
Husk å fjerne tapen og feste antennen igjen etter vask.

Vaske kjøretøyet

Vask aldri motorrommet, ladekoblingen eller traksjonsbatteriet med en høytrykksstråle.

Det er fare for å skade det elektriske kretsløpet.

Vask aldri kjøretøyet mens det lader.

Fare for elektrisk støt og tap av liv.

Rengjøre frontlysene, sensorene og kameraene

Bruk en myk klut eller bomull. Hvis dette ikke vasker dem skikkelig, fukter du kluten med såpevann og tørker av med en myk fuktig klut eller bomull.
Tørk til slutt forsiktig av med en myk tørr klut.

Ikke bruk rengjøringsprodukter som inneholder alkohol, eller redskaper (f.eks. en skrape).

VEDLIKEHOLD AV INNVENDIG KLEDNING (1/2)

Et godt vedlikeholdt kjøretøy varer lengre. Det anbefales derfor å vaske kjøretøyet innvendig regelmessig.

Du bør alltid vaske bort flekker så fort som mulig.

Uansett hvilken type flekk det er på kledningen, bruker du **kaldt** (eller varmt) **såpevann med naturlig såpe**.

Vaskemidler (oppvaskmidler, pulverprodukter, alkoholbaserte produkter) skal ikke brukes.

Bruk en myk klut.

Skyll og tørk av overflødig vann.

Instrumentpanel med glass

(f.eks. instrumentpanel, klokke, display for utetemperatur, radiodisplay o.l.).

Bruk en myk klut eller bomull.
Hvis dette ikke vasker dem skikkelig, bruker du en myk fuktig klut (eller bomull) med såpevann og tørker rent med en annen myk fuktig klut eller bomull.
Tørk til slutt **forsiktig** av med en myk tørr klut.

Ikke bruk produkter som inneholder alkohol og/eller spray væsker på området.

Setebelter

Disse må holdes rene.
Bruk produktene valgt av vår tekniske avdeling (godkjente butikker) eller varmt såpevann og en svamp og tørk med en tørr klut.
Vaskemidler eller kjemikalier må ikke brukes under noen omstendigheter.

Tekstiler (seter, dørkledning osv.)

Støvsug tekstilene **regelmessig**.

Våt flekk

Bruk såpevann.

Trykk lett (ikke gni) med en myk tørr klut, skyll og fjern det som er overflødig.

Fast eller seig flekk

Fjern forsiktig overflødig fast eller seigt materiale **umiddelbart** med en spatel (arbeid fra kantene og mot midten for å unngå å spre flekken).
Vask som for en våt flekk.

Spesielle instruksjoner for søtsaker eller tyggegummi

Legg en isbit på flekken for å gjøre den hard og fortsett som for en fast flekk.

For flere anbefalinger for vedlikehold av interiøret, og/eller hvis du er misfornøyd med resultatet, kan du kontakte en autorisert forhandler.

Fjerne/erstatte avtakbart utstyr opprinnelig montert i kjøretøyet

Hvis du må fjerne utstyr for å rengjøre kupéen (for eksempel matter), må du alltid påse at de festes igjen på riktig måte og riktig vei (førermatten skal festes på førersiden osv.). Fest dem med komponentene som fulgte med utstyret (førermatten skal for eksempel alltid festes ved å bruke festekomponentene montert på forhånd).

Når kjøretøyet står i ro, må du alltid påse at ingenting kan hindre kjøringen (noe som hindrer pedalene, hæl som setter seg fast i matten osv.).

Ikke gjør følgende

Legg gjenstander som deodoranter, parfymer osv. ved lufteventilene, da dette kan skade kledningen på dashbordet.

Bruk rengjøringsutstyr eller stråler med høytrykk inne i kupéen:

uten forsiktig bruk kan dette utstyret hindre riktig drift av elektriske eller elektroniske komponenter i kjøretøyet eller ha andre skadelige effekter.

Del 5: Praktisk råd

Verktøysett. 5.2
Dekkreparasjonssett 5.3
Dekk (dekk og hjulsikkerhet, bruk om vinteren). 5.6
Frontlys (skifte lyspærer). 5.10
Baklys (skifte lyspærer) 5.11
Retningslys (skifte lyspærer) 5.12
Kupébelysning: Skifte lyspærer 5.13
Håndfritt kort: batteri 5.15
Sikringer 5.17
Montere en radio 5.19
Tilbehør 5.20
Vindusviskere (skifte blader) 5.21
Tauing, motorstans 5.23
Funksjonsfeil 5.26

Verktøyene som følger med verktøysettet, er avhengig av kjøretøyet.
Verktøysett ***A*** ligger i brønnen under bagasjeromteppet.

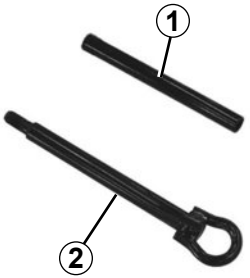

Spak *1*

Dette låser eller låser opp hjulboltene og slepeøyet.

Tauekrok *2*

➥ 5.23.

Ikke la verktøyene være usikret inne i kjøretøyet. De kan løsne ved bremsing. Etter bruk må du kontrollere at alle verktøyene er skikkelig festet i verktøysettet og plassert riktig i festet. Fare for skade.
Hvis hjulbolter følger med verktøysettet, må du bare bruke disse boltene på reservehjulet. Se etiketten som er festet på reservehjulet.

Settet kan brukes til å reparere dekk når mønsteret ***A*** har blitt skadet av gjenstander som er mindre enn 4 mm. Det kan ikke brukes til å reparere alle typer punkteringer, som kutt som er større enn 4 mm, eller kutt i siden på dekket ***B***

Sørg også for at hjulfelgen er i god stand.

Ikke dra ut gjenstanden som er årsaken til punkteringen, hvis den fortsatt sitter i dekket.

Ikke forsøk å bruke reparasjonssettet hvis dekket har blitt skadet som følge av å kjøre med en punktering.

Du bør derfor kontrollere tilstanden på dekkets sider nøye før du kjører.

Kjøring med dekk som ikke har nok luft, er flate eller punkterte, kan være farlig og kan gjøre det umulig å reparere dekket.

Denne reparasjonen er midlertidig.

Et dekk som har blitt punktert, må alltid undersøkes (og repareres når det er mulig) av en spesialist så snart som mulig.

Når du skal skifte ut et dekk som har blitt reparert med dette settet, må du si ifra til spesialisten.

Når du kjører, kan du kjenne vibrasjoner på grunn av reparasjonsproduktet som er sprøytet inn i dekket.

Settet er bare godkjent for å pumpe dekk på det kjøretøyet som utstyret opprinnelig ble levert med.

Det må aldri brukes til å pumpe dekk på andre kjøretøy eller på andre gjenstander som kan pumpes opp (gummiring, gummibåt osv.).

Unngå å søle på huden når du håndterer flasken med reparasjonsproduktet. Hvis dråper lekker ut, må du skylle dem av med rikelig med vann.

Oppbevar reparasjonssettet utilgjengelig for barn.

Ikke kast den tomme flasken ut i naturen. Lever den tilbake til din godkjente forhandler eller til en gjenvinningsstasjon.

Flasken har begrenset brukstid som er merket på etiketten. Sjekk utløpsdatoen.

Kontakt en godkjent forhandler for å skifte pumpeslangen og flasken med reparasjonsproduktet.

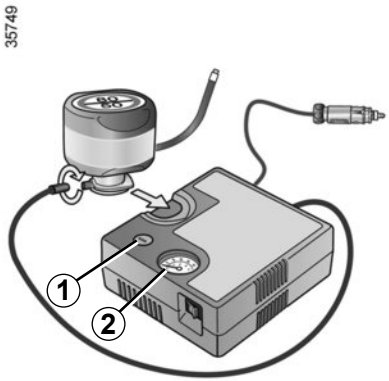

Ved punktering skal settet som ligger i bagasjerommet eller under bagasjerom teppet(kjøretøyavhengig), brukes.

Kjøretøy utstyrt med et varslingssystem for dekktrykktap

Ved for lavt dekktrykk (punktering osv.) tennes varsellampen i instrumentpanelet. ➡ 2.18.

Motoren går, parkeringsbremsen er på,

– Koble fra eventuelt tilbehør som er koblet til kontaktene for tilbehør.

– **Se informasjonen i bagasjerommet om kompressoren til dekkreparasjonssettet** og følg instruksjonene.

– Pump opp dekket til anbefalt trykk ➡ 4.8;

– Etter maks. **15** minutter slutter du å pumpe og leser av trykket (på trykkmåleren ***2***).

Merk: Et kort øyeblikk mens flasken tømmes (ca. 30 sekunder) viser trykkmåleren ***2*** et trykk på **6** bar. Deretter faller trykket.

– Juster trykket: Hvis trykket er for lavt, fortsetter du å pumpe opp dekket med settet, hvis det er høyt, kan du redusere det ved å trykke på knappen ***1***.

Hvis det anbefalte trykket på 1,8 bar ikke oppnås etter 15 minutter, er det ikke mulig å reparere. Ikke kjør kjøretøyet. Kontakt en autorisert forhandler.

Før du bruker dette settet, må du parkere kjøretøyet med tilstrekkelig avstand fra trafikk, slå på varselblinklysene, sette på håndbrekket, be alle passasjerer om å forlate kjøretøyet og holde dem vekk fra trafikk.

Hvis kjøretøyet er parkert på veiskulderen, må du varsle andre trafikanter med en varseltrekant eller tilsvarende i samsvar med aktuell lovgivning for landet du befinner deg i.

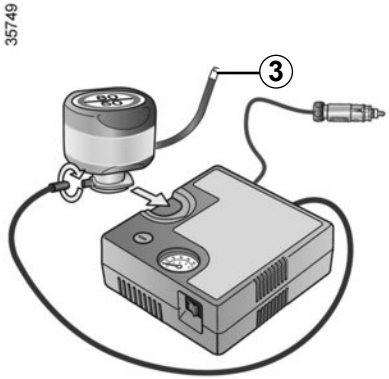

Når dekket har riktig trykk, tar du av settet ved å skru pumpemunnstykket på beholderen sakte av ***3*** for å hindre søl. Oppbevar beholderen i plastinnpakning for å hindre lekkasje.

– Fest varseletiketten (festet under beholderen) på dashbordet, godt synlig for føreren.
– Legg vekk settet.
– Etter den første oppumpingen vil det fortsatt lekke ut luft fra dekket. For å tette hullet må du kjøre en kort strekning.
– Start umiddelbart og kjør i 20–60 km/t for å fordele produktet jevnt i dekket. Etter 3 km kjøring stopper du opp og sjekker trykket.
– Hvis trykket er høyere enn 1,3 bar, men lavere enn anbefalt trykk, må det justeres (se etiketten på kanten av førerdøren). Kontakt en godkjent forhandler. Dekket kan ikke repareres.

Forholdsregler ved bruk av settet

Settet bør ikke brukes i mer enn 15 strake minutter.
Beholderen må byttes etter første bruk selv om det er igjen væske.

Ingenting bør legges rundt førerens føtter, som gjenstander som kan skli under pedalene ved brå bremsing og hindre funksjonen til disse.

Vær også oppmerksom på at dårlig festet eller mistet ventilhette kan gjøre dekkene mindre lufttette og føre til trykktap.
Bruk alltid ventilhetter som er identiske med originalene, og skru dem helt ned.

Etter reparasjon med settet, må du ikke kjøre lenger enn 200 km. I tillegg må du redusere hastigheten og ikke overstige 80 km/t under noen omstendigheter. Klistremerket, som du må feste på et synlig sted på dashbordet, minner deg på dette.
Avhengig av landet eller lokal lovgivning må et dekk som er reparert med reparasjonssettet, skiftes.

Dekkene er den eneste kontakten mellom kjøretøyet og veien. Det er derfor viktig å holde dem i god stand.
Du må sørge for at dekkene følger lokale trafikkregler.

Vedlikehold av dekkene

Dekkene må være i god stand og mønsteret må ha tilstrekkelig dybde. Dekk godkjent av vår tekniske avdeling har indikatorer for mønsterslitasje ***1*** som er **indikatorer støpt inn i mønsteret på flere steder**.

Når dekkmønsteret er slitt ned til nivået for slitasjeindikatorene, **blir de synlige *2.*** Det er **da** nødvendig å skifte dekkene fordi mønstergummien er **1,6 mm dyp på det meste, noe som fører til dårlig veigrep på våte veier**.

For mye last, langkjøring på motorveien, spesielt når det er veldig varmt, eller langvarig kjøring på små veier med dårlig veidekke fører til for tidlig dekkslitasje og redusert sikkerhet.

Hendelser som skjer under kjøring, som å treffe en fortauskant, kan skade dekkene og hjulfelgene og kan også føre til feiljustering av geometrien for for- eller bakakselen. I dette tilfellet må tilstanden på disse kontrolleres av en godkjent forhandler.

Dekktrykk

Følg dekktrykkene. Dekktrykket bør sjekkes minst én gang i måneden og før lengre turer (se etiketten på karmen til førerdøren) ➥ 4.8.

Feil dekktrykk fører til for tidlig dekkslitasje og unormal varmgang. Dette er faktorer som kan påvirke sikkerheten alvorlig og føre til:

– dårlig veigrep;

– fare for punktering eller kast i mønsteret.

Trykket avhenger av lasten og den aktuelle hastigheten. Juster dekktrykket etter bruksforholdene (se etiketten på karmen til førerdøren).

Trykk skal sjekkes når dekkene er kalde. Ignorer høyere trykk som kan nås i varmt vær eller etter en rask reise.

Hvis dekktrykkene ikke kan sjekkes når dekkene er **kalde**, øker trykkene fra **0,2** til **0,3** bar (eller **3 PSI**).

Slipp aldri ut luften av et varmt dekk.

Vær også oppmerksom på at dårlig festet eller mistet ventilhette kan gjøre dekkene mindre lufttette og føre til trykktap.

Bruk alltid ventilhetter som er identiske med originalene, og skru dem helt ned.

Kjøretøy som er utstyrt med et dekktrykkovervåkingssystem

Ved for lavt dekktrykk (punktering osv.) tennes varsellampen i instrumentpanelet. ➥ 2.18.

Skifte hjulene rundt

Dette anbefales ikke.

Av sikkerhetsmessige grunner er det ikke tillatt å skifte 17-tommers forhjul med bakhjulene (dekk og/eller felger).

Montere nye dekk

For din egen sikkerhet og for å følge loven.

Når dekkene må skiftes, bør du bare bruke dekk av samme merke, størrelse, type og profil på en enkelt aksel.

De må enten ha en lastkapasitet og hastighetsmerking som er lik de opprinnelige dekkene, eller være i samsvar med de anbefalt av en autorisert forhandler.

Hvis disse instruksjonene ikke følges, kan det svekke sikkerheten din og påvirke kjøretøyets veidyktighet.

Fare for å miste kontrollen over kjøretøyet.

Bruk om vinteren

Kjettinger

Av sikkerhetsmessige årsaker er det strengt forbudt å bruke snøkjettinger på hjulene på bakakselen.

Kjettinger kan ikke festes på dekk som er større enn de opprinnelig festet på kjøretøyet.

Snø- eller vinterdekk

Vi anbefaler at du bruker disse på alle **fire hjulene** for å få best mulig veigrep.

Advarsel: Disse dekkene har ofte en angitt rotasjonsretning og en maksimal hastighetsmerking som kan være lavere enn topphastigheten til kjøretøyet.

Det må ikke monteres snøkjettinger på 17-tommers hjul.

Kontakt en autorisert forhandler hvis du vil bruke **spesialutstyr**.

Kjettinger må bare brukes på dekk med samme dimensjon som originaldekkene til **kjøretøyet**.

Kjettinger kan festes gitt at de er bestemte kjettinger. Vi anbefaler deg å kontakte en godkjent forhandler.

Piggdekk

Denne typen utstyr kan bare brukes i en begrenset periode og i samsvar med lokal lovgivning. Du må ikke overskride den forskriftsmessige fartsgrensen.

Hvis du skal bruke piggdekk, må du minst montere disse på begge forhjulene.

Merk:

Bruk av snødekk, vinterdekk eller piggdekk reduserer kjøretøyets rekkevidde betydelig.

Uansett anbefaler vi at du kontakter en godkjent forhandler som kan gi deg råd om valg av utstyr som er best egnet for kjøretøyet ditt.

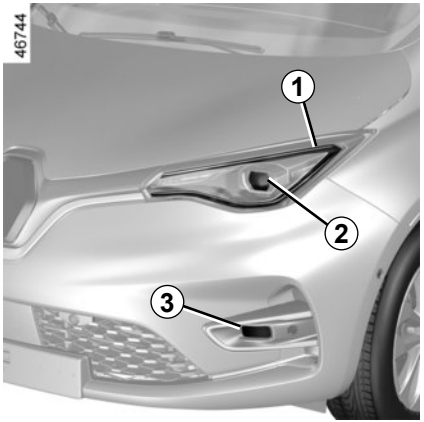

LED-kjørelys/-sidelys *1*
(kjøretøyavhengig)

Kontakt en godkjent forhandler.

Retningsvisere/nærlys/LED-fjernlys *2*

Kontakt en godkjent forhandler.

LED tåkelys foran / kurvelys *3*
(kjøretøyavhengig)

Kontakt en autorisert forhandler.

Ekstralys

Oppsøk en autorisert forhandler hvis du vil ha montert tåkelys.

Alle typer handlinger (eller endringer) på det elektriske systemet må utføres av en autorisert forhandler, siden feilkoblinger kan skade det elektriske utstyret (ledningsnett, komponenter og spesielt dynamoen). I tillegg har forhandleren alle delene som kreves for å montere disse enhetene.

BAKLYS OG SIDELYS: skifte pærene (1/2)

Høytmontert bremselys *1*

Kontakt en godkjent forhandler.

Retningslys / bremse- og sidelys *2*

Kontakt en godkjent forhandler.

Ryggelys og tåkelys bak *3*

Få tilgang til pæreholderen via undersiden av kjøretøyet, og løsne den ved å vri mot midten av kjøretøyet.

Tåkelys
Pæretype: PR21W.

Ryggelys
Pæretype: P21W.

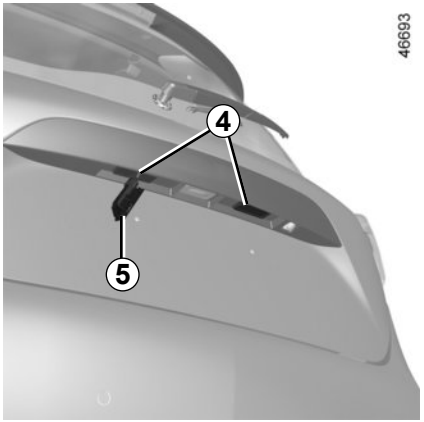

Nummerskiltlys *4*

– Løsne lys ***4*** ved å trykke på tapp ***5***.

– ta av lyktedekselet for å komme til pæren.

Pæretype: W5W.

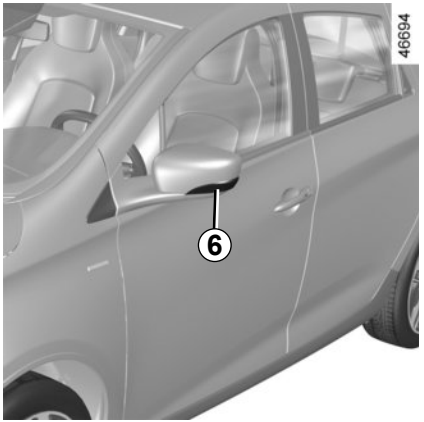

Retningslys *6*

Kontakt en godkjent forhandler.

Pærene er under trykk og kan knuse når de skiftes.

Fare for personskade.

KUPÉBELYSNING: Skifte lyspærer (1/2)

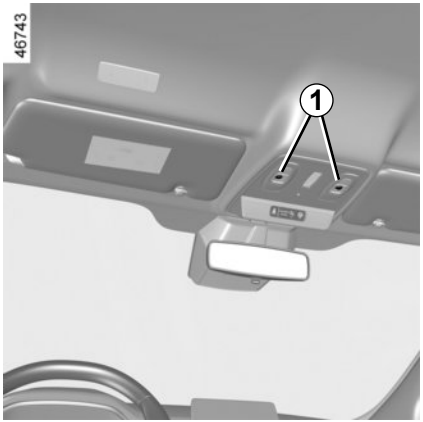

Kartleserlys *1*

Kontakt en autorisert forhandler.

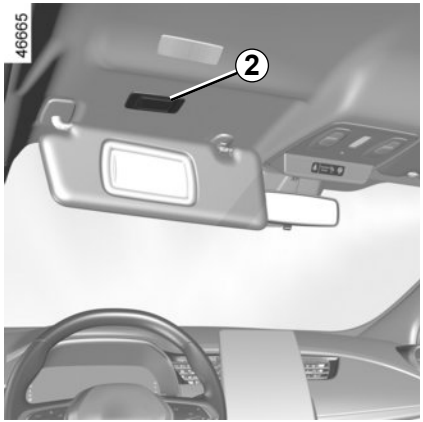

Passasjerspeil med lys *2*

Kontakt en godkjent forhandler.

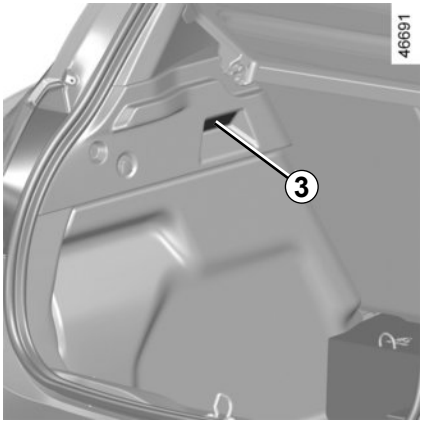

Bagasjeromlys

Løsne lampen ***3***: Bruk en flat skrutrekker eller lignende til å trykke inn tappene på hver side.

Ta ut pæren som skal skiftes.

Type pære: W5W.

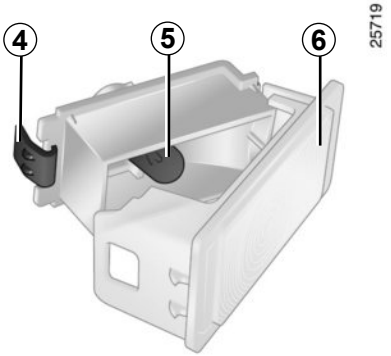

Koble fra lyset.

Trykk på tapp ***4*** for å løsne glasset ***6*** og få tilgang til pæren ***5***.

Pæretype: W5W.

Pærene er under trykk og kan knuse når de skiftes.

Fare for personskade.

Skifte batteriet

Hvis meldingen ”Nøkkelkort batteri svakt” vises i instrumentpanelet, må du skifte batteriet i kortet:

– Skyv baksiden av huset ***1*** nedover mens du trykker på sonen ***A;***
– Fjern batteridekslet ***2;***
– Fjern batteriet ved å trykke på én side og løfte den andre;
– Sett inn batteriet i den viste retningen og i følge malen på innsiden av dekslet.

Monter dekslet i omvendt rekkefølge. Trykk deretter på én av knappene på kortet fire ganger i nærheten av kjøretøyet. Neste gang du starter motoren, forsvinner meldingen.

Kontroller at dekselet er festet riktig på plass.

Merk: Ikke berør den elektriske kretsen eller kontaktene på kortet når du skifter batteriet.

Batteriene er tilgjengelige fra autoriserte forhandlere, og brukstiden er ca. to år. Kontroller at det ikke er noe farge på batteriet. Fare for feil elektrisk kontakt.

Når batteriene må skiftes, bør du bare bruke samme eller tilsvarende type (henvend deg til en autorisert forhandler).

Ved skifte:

– Pass på at batteriene settes riktig inn.

Det er fare for eksplosjon.

– Hvis du ikke får klaffen riktig på plass, må du ikke bruke fjernkontrollen. Oppbevar den utilgjengelig for barn.

Funksjonsfeil

Selv om batteriet har for lite strøm til å fungere optimalt, kan du fremdeles starte motoren og låse / låse opp bilen. ➥ 1.28.

Ikke kast de brukte batteriene. Gi dem til en organisasjon ansvarlig for innsamling og resirkulering av batterier.

Forholdsregler i forbindelse med batterier:

– Oppbevar (nye eller brukte) batterier utilgjengelig for barn.

– Batteriene må ikke svelges.

Fare for kjemisk etsing som kan være livsfarlig.

– Hvis batterier havner i kroppen på en eller annen måte, må du oppsøke en lege så snart som mulig.

Sikringsboks

Hvis noen av de elektriske komponentene ikke fungerer, må du sjekke tilstanden til sikringene.

Løsne tilgangsluken ***A***.

I henhold til lokal lovgivning eller som et forebyggende tiltak:

Skaff deg et nødsett med reservepærer og -sikringer fra en godkjent forhandler.

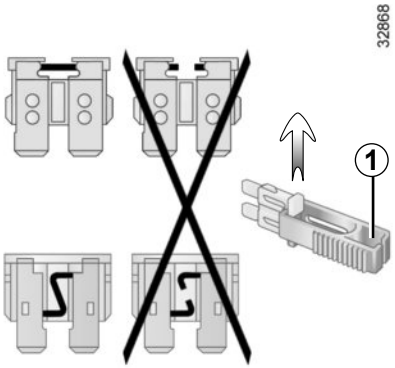

Pinsett *1*

Bruk pinsetten ***1*** bak på lokket ***A*** til å ta ut sikringen.

For å fjerne sikringen fra pinsetten skyver du sikringen til siden.

Det anbefales ikke å bruke de ledige sikringsporene.

Sjekk den aktuelle sikringen og **skift den med en sikring med samme effekt** ved behov.

Hvis du setter inn en sikring med for høy effekt, kan det føre til overoppheting av den elektriske kretsen (fare for brann) hvis en del av utstyret forbruker mye strøm.

Plassering av sikringer

(hvorvidt det er sikringer i de enkelte sporene, er avhengig av kjøretøyets utstyrsnivå)

Symbol	Plassering
	Vindusspyler
	Kontakt for multimedietilbehør, multimedieskjerm
	Sigarettenner foran, kontakt for tilbehør i for- og baksetet
	Horn
	Oppvarmede bakspeil
STOP	Bremselys, sentralenhet i kupeen
BCM	Midtre kupéenhet, bakrutevisker, tåkelys bak
	Retningslys, varselblinklys, høytmonterte bremselys
	Elektrisk vindu

Identifiser sikringene ved hjelp av sikringsoversikten i oppbevaringsrommet.

Noen av sikringene bør bare skiftes av kvalifisert personell. Disse sikringene er ikke oppført på etiketten.

Du kan bare skifte sikringene som er oppført på etiketten.

Sjekk den aktuelle sikringen og **skift den med en sikring med samme effekt** ved behov.

Hvis du setter inn en sikring med for høy effekt, kan det føre til overoppheting av den elektriske kretsen (fare for brann) hvis en del av utstyret forbruker mye strøm.

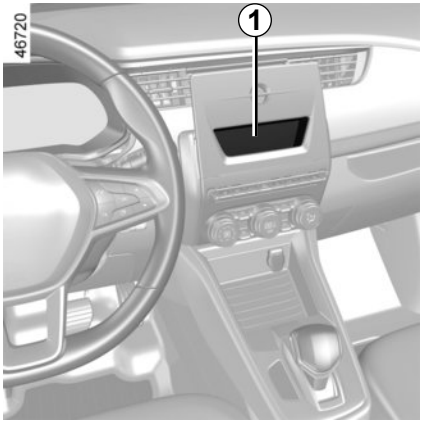

Radioplassering *1*

Løsne det glatte dekselet. Antennen, + og – forsyning og tilkoblinger for høyttalerkabler er plassert bak det.

Dørhøyttalere *2*

For å installere utstyr kan du kontakte en godkjent forhandler.

- I alle tilfeller må du følge produsentens instruksjoner nøye.
- Spesifikasjonene på brakettene og kablene (tilgjengelige fra nettverket vårt) varierer avhengig av utstyrsnivået til kjøretøyet og typen radio. Kontakt en godkjent forhandler for å finne riktig delenummer.
- Det skal ikke utføres noe arbeid på kjøretøyets elektriske kretser eller radiokretser unntatt av godkjente forhandlere. Feil tilkobling av systemet kan medføre skade på det elektriske utstyret og/eller komponentene som er koblet til det.

Elektrisk og elektronisk tilbehør
Før du monterer denne typen tilbehør (særlig sendere/mottakere: frekvensbåndbredde, strømnivå, plassering av antennen osv.), må du kontrollere at det er kompatibelt med kjøretøyet. Kontakt en godkjent forhandler.
Koble bare til tilbehør med maksimal effekt på 120 watt. **Fare for brann.** Når flere tilbehørskontakter brukes samtidig, må ikke den totale effekten på tilkoblet tilbehør overskride 180 watt.
Det skal ikke utføres noe arbeid på kjøretøyets elektriske kretser eller radiokretser unntatt av godkjente forhandlere. Feil tilkobling av systemet kan medføre skade på det elektriske utstyret og/eller komponentene som er koblet til det.
Hvis kjøretøyet er utstyrt med elektrisk utstyr fra ettersalg, må du kontrollere at monteringen er riktig beskyttet med en sikring. Finn ut effekten og plasseringen til denne sikringen.

Bruke diagnosekontakten
Bruk av elektronisk tilbehør på diagnosekontakten kan føre til alvorlig forstyrrelse i kjøretøyets elektroniske systemer. Av hensyn til din sikkerhet anbefaler vi at du bare bruker elektronisk tilbehør som er godkjent av produsenten, kontakt en autorisert forhandler. **Fare for alvorlig ulykke**.

Bruk av enheter som sender/mottar (telefoner, CB-utstyr osv.).
Telefoner og CB-utstyr med integrerte antenner kan føre til forstyrrelse i de elektroniske systemene opprinnelig montert i kjøretøyet. Det anbefales at du bare bruker utstyr med en ekstern antenne. **Vi minner deg også på at du må følge den aktuelle lovgivningen for bruk av slikt utstyr.**

Montere tilbehør for ettersalg
Hvis du vil montere tilbehør i kjøretøyet, må du kontakte en autorisert forhandler. For å sikre riktig drift av kjøretøyet, og av hensyn til din sikkerhet, anbefaler vi også at du bare bruker tilbehør utviklet spesielt for ditt kjøretøy, som er det eneste tilbehøret som produsenten gir garanti for.
Hvis du bruker en enhet for tyverisikring, må du bare feste den til bremsepedalen.
Førerhindring
På førersiden må du bare bruke matter som er egnet for kjøretøyet, festet med forhåndstilpassede komponenter og kontrollere tilpasningen regelmessig. Ikke legg én matte over en annen. **Det er fare for at de kiles fast i pedalene.**

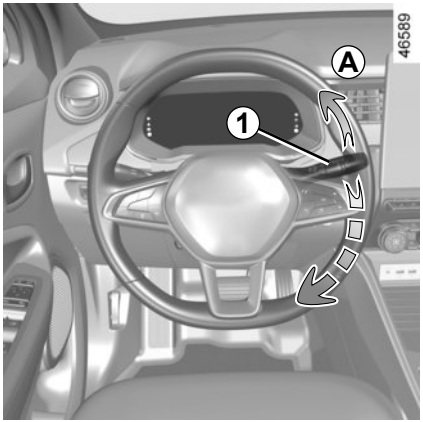

Skifte vindusviskerbladene *2*

For å skifte vindusviskerne må de settes i servicestilling ***B***.

Med tenningen på og motoren stanset:

– Sett spaken ***1*** i stilling ***A*** to ganger etter hverandre (enkeltvisking): Viskerbladene stanser i stilling ***B*** i passe avstand fra panseret
– Trykk hardt på knapp ***4*** og fjern viskerbladet oppover.

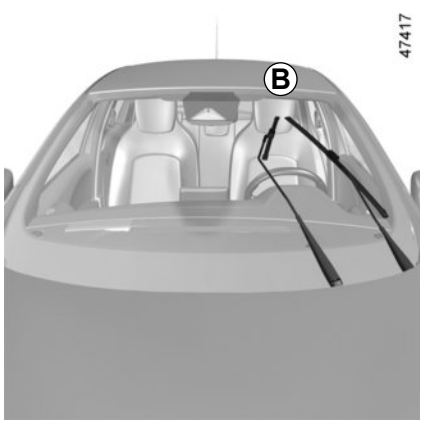

Montere nytt blad

Montering av nytt viskerblad ***2***: Plasser det i holderen på armen ***3*** og klips det på plass til du hører et klikk. Kontroller at bladet er skikkelig låst i posisjon.

Når viskerne er foldet ned igjen på frontruten, flytter du spaken ***1*** til stilling ***A*** (enkeltsveip) for å sette viskerne tilbake i lav stilling: vindusviskerbladene foldes ned i panseret når tenningen slås på.

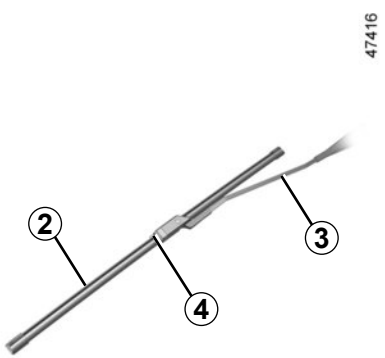

Sjekk tilstanden på viskerbladene. Du er ansvarlig for brukstiden deres:

– Rengjør bladene og frontruten regelmessig med såpevann.
– Ikke bruk dem når frontruten er tørr.
– Løsne dem fra frontruten når de ikke har blitt brukt på lang tid.

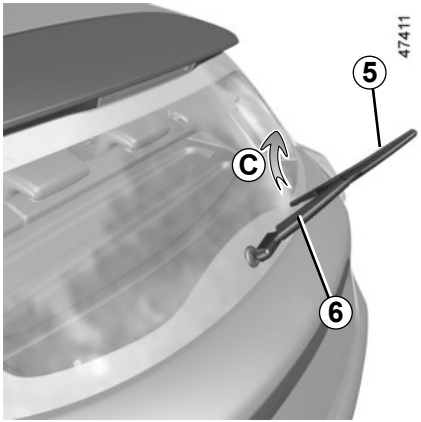

Vindusviskerblad bak *5*

Spaken må være i stoppstilling (deaktivert):

– løft viskerarmen ***6***;

– Vipp vindusviskerbladet ***5*** (***C***-bevegelse) til det løsner.

– Løsne viskerbladet på bakruten ***5*** ved å dra i det.

Montere nytt blad

Utfør trinnene i omvendt rekkefølge for å montere viskerbladet. Kontroller at bladet er skikkelig låst i posisjon.

Sjekk tilstanden på viskerbladene. Du er ansvarlig for brukstiden deres:

– Rengjør bladene og frontruten regelmessig med såpevann.

– Ikke bruk dem når frontruten er tørr.

– Løsne dem fra frontruten når de ikke har blitt brukt på lang tid.

– I kaldt vær må du påse at viskerbladene ikke sitter fast i is (for å unngå at motoren overopphetes).

– Sjekk tilstanden på viskerbladene.
Skift viskerbladene så snart de ikke fungerer like godt som de skal (ca. én gang i året).

Når du skifter bladet, må du passe på at armen ikke slippes på ruten etter at bladet er fjernet. Dette kan ødelegge ruten.

Pass på at spaken er i stoppstillingen (deaktivert) før du skifter viskerblad på bakruten.

Fare for personskade.

Valg av motorstansservice

Hvis kjøretøyet får motorstans
Hvis traksjonsbatteriet blir helt utladet, er all type tauing tillatt: **tauing på lastebil** eller **tauing på veien** ved å bruke slepeøyet (se de neste sidene). Det er viktig å vente rundt 5 minutter når du har låst dørene for å starte tauingen.

Alle andre tilfeller

Bare tauing på en lastebil er tillatt.

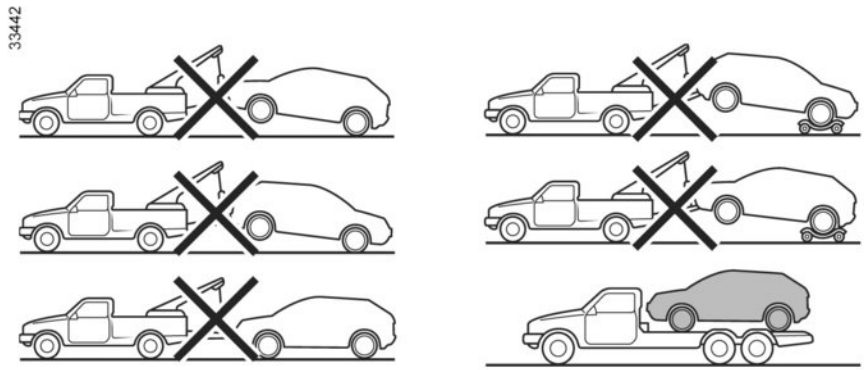

Tauing på en lastebil

Hjelp ved motorstans **må** gjøres på flat bakke under alle omstendigheter unntatt der kjøretøyet er immobilisert på grunn av full utlading av traksjonsbatteriet. Ved totalt strømtap må du se de neste sidene.

Før veihjelp må du låse opp rattet. Kortet må befinne seg i kupeen. Flytt girspaken til **N** og trykk inn motorstartknappen i ca. **to sekunder**.

Reglene som gjelder ved veihjelp, må alltid følges.

Hvis kjøretøyet får motorstans: tauing

Hvis traksjonsbatteriet er helt utladet:

– Varsellampen ***2*** blinker gult;
– Indikatoren ***1*** viser et tomt batteri.

Det er mulig å starte på en lastebil eller taue kjøretøyet ved å bruke taueøyet ved å følge instruksjonene nedenfor.

Før tauing må du låse opp rattet. Kortet må befinne seg i kupeen. Flytt girspaken ***4*** til **N** og trykk inn **motorstartknappen** i ca. to sekunder.

Rattet låses opp, tilbehørsfunksjonene er aktivert. Du kan bruke kjøretøyets lys (varselblinklys, bremselys osv.). Om kvelden må lysene på kjøretøyet være på.

Hastigheten angitt av gjeldende lovgivning for tauing må alltid følges.

Når tauingen er ferdig, trykker du på motorstartknappen to ganger (fare for å tømme 12 volts batteriet).

Når motoren er stanset, fungerer ikke lenger servostyringen og servobremsen.

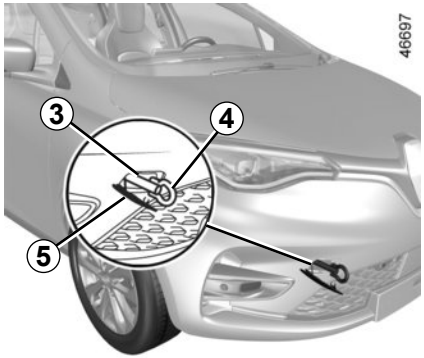

Tilgang til tauepunktet

Bruk bare det fremre slepepunktet *3*.

Dette tauepunktet kan bare brukes til tauing. Bruk det aldri til å løfte kjøretøyet direkte eller indirekte.

La kortet ligge i kjøretøyet under tauingen.

Fare for at rattstammen låses.

Løsne dekslet ***5*** ved å stikke en flat skrutrekker eller lignende under dekslet.

Trekk til tauekroken *4* helt. Først for hånd til den stopper, så låser du den med spaken.

Bare slepekroken ***4*** og hendelen som er plassert i verktøysettet under teppet i bagasjerommet må brukes ved tauing ➥ 5.2.

Merk: Ikke bruk et skadet slepeøye.

Ikke la verktøyene være usikret inne i kjøretøyet. De kan løsne ved bremsing.

Etter bruk må du kontrollere at alle verktøyene er skikkelig festet i verktøysettet og plassert riktig i festet (avhengig av kjøretøyet).

Fare for skade.

FUNKSJONSFEIL (1/4)

Med følgende råd kan du utføre raske og midlertidige reparasjoner. Av hensyn til sikkerheten bør du alltid kontakte en autorisert forhandler så snart som mulig.

FEIL	MULIGE ÅRSAKER	NØDVENDIG TILTAK
Kan ikke lade traksjonsbatteriet. Varsellyset for ladeluken blinker rødt.	Utetemperaturen er lavere enn –26 °C.	Lad kjøretøyet i et bedre egnet miljø. Ved behov ➥ 5.23.
	Ingen elektrisk strøm i veggkontakten eller dårlig tilkobling av kabelen til veggkontakten.	Kontroller installasjonen (sikring, programmerer osv.). Kontroller tilkoblingene (ladekontakt, etc.) ➥ 1.8.
	Kabelen er defekt.	Kontakt en autorisert forhandler for å skifte den.
Kan ikke lade traksjonsbatteriet. Varsellyset for ladeluken blinker blått.	Ladekabelen er ikke låst riktig til kjøretøyet.	Pass på at ladekabelen kobles riktig til bilen. ➥ 1.8.
Det programmerbare klimaanlegget fungerer ikke.	En av bruksbetingelsene er ikke oppfylt (traksjonsbatteriet er ikke ladet osv.).	➥ 3.11.

FUNKSJONSFEIL (2/4)

FEIL	MULIGE ÅRSAKER	NØDVENDIG TILTAK
Det blir tungt å styre.	Servoen er overopphetet.	Kjør forsiktig med redusert hastighet og vær oppmerksom på hvor mye kraft du må bruke for å svinge med rattet.
	Feil med den elektriske hjelpemotoren. Feil i hjelpesystemet.	Kontakt en autorisert forhandler.
Det er ikke mulig å låse eller låse opp dørene med fjernkontrollen.	Batteriet i fjernkontrollen er tomt.	Bruk nødnøkkelen.
	Bruk av apparater som bruker den samme frekvensen som fjernkontrollen (mobiltelefon osv.).	Slutt å bruke enhetene eller bruk nøkkelen.
	Kjøretøyet er plassert i en sone med høy elektromagnetisk stråling Sekundært 12 volts batteri er utladet.	Skift batteriet selv, eller få noen til å gjøre det. Du vil fortsatt kunne låse / låse opp bilen og starte motoren. ➥ 1.30 og ➥ 2.2.
Rattet forblir låst.	Rattet er låst.	Beveg rattet mens du trykker på motorstartknappen ➥ 2.2.
Vibrasjoner.	Dekkene er ikke fylt til riktig trykk, ikke balansert eller er skadet.	Kontroller dekktrykkene. Hvis trykket er normalt, må dekkene undersøkes av en godkjent forhandler.

FUNKSJONSFEIL (3/4)

Elektrisk utstyr		MULIGE ÅRSAKER	NØDVENDIG TILTAK
Viskerne fungerer ikke.		Viskerbladene sitter fast.	Løsne bladene før du bruker viskerne.
		Ødelagt sikring for vindusvisker.	Kontakt en godkjent forhandler.
		Ødelagt sikring for bakrutevisker (intervall, midlertidig stoppet).	Skift sikringen, eller få den skiftet ➥ 5.17.
		Motorfeil.	Kontakt en godkjent forhandler.
Viskeren stopper ikke.		Feil med elektriske kontroller.	Kontakt en godkjent forhandler.
Retningsviserne blinker raskere.		Det er gått en pære.	Skift pæren, eller få den skiftet.
Indikatorene fungerer ikke.	På én side:	Det er gått en pære.	Skift pæren, eller få den skiftet.
	På begge sider:	– Det er gått en sikring.	Skift sikringen, eller få den skiftet ➥ 5.17.
		– feil med blinkeenhet.	Skift: Kontakt en godkjent forhandler.

FUNKSJONSFEIL (4/4)

Elektrisk utstyr		MULIGE ÅRSAKER	NØDVENDIG TILTAK
Frontlysene fungerer ikke.	Bare ett:	– Det er gått en pære.	Skift pæren, eller få den skiftet.
		– Frakoblet ledning eller feilplassert kontakt.	Sjekk og koble til ledningen eller kontakten.
	Begge:	– Hvis kretsen har sikring.	Sjekk og skift ved behov.
Frontlysene slås ikke av.		Feil med elektriske kontroller.	Kontakt en godkjent forhandler.
Tegn til kondens i frontlyktene eller baklysene.		Dette er ikke en feil. Rester av kondens i lyktene er et naturlig fenomen som skyldes variasjoner i temperatur og luftfuktighet. Disse sporene forsvinner når lysene slås på.	

Del 6: Tekniske spesifikasjoner

Kjøretøyets identifikasjonsskilt 6.2
Motor-ID-skilt 6.3
Motorspesifikasjoner 6.3
Vekter 6.4
Mål 6.5
Reservedeler og reparasjoner 6.6
Serviceark 6.7
Antirustkontroll 6.13

KJØRETØYETS IDENTIFIKASJONSSKILT

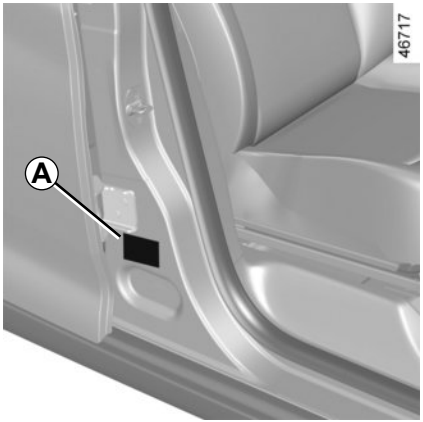

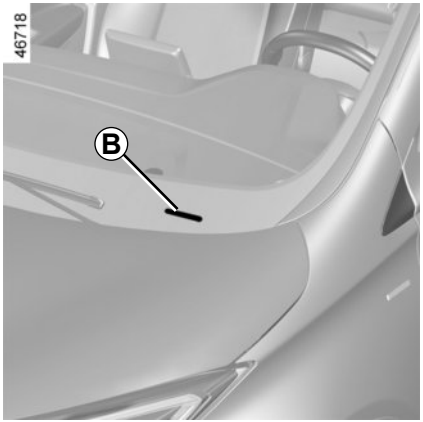

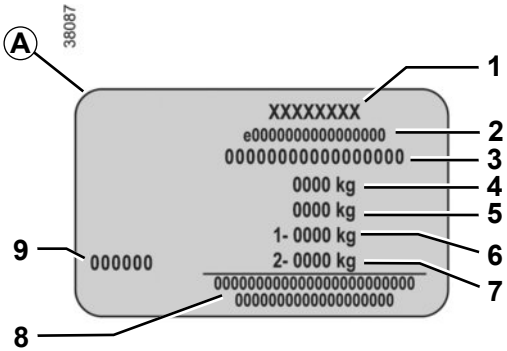

Informasjonen som vises på kjøretøyets identifikasjonsskilt, bør oppgis i all kommunikasjon eller alle bestillinger.

Kjøretøyets identifikasjonsskilt *A*

1 Produsentnavn.

2 EC-designnummer eller godkjenningsnummer.

3 Identifikasjonsnummer.
Avhengig av kjøretøyet finner du også denne informasjonen på merket *B*.

4 MAM (maksimum godkjent masse).

5 GTW (brutto maskinvekt: kjøretøyet fullt lastet med tilhenger).

6 MPAW (maksimal tillatt vekt) for foraksel.

7 Maksimal tillatt vekt på bakaksel.

8 Reservert for tilknyttede eller ekstra oppføringer.

9 Lakkreferanse (fargekode).

MOTORENS IDENTIFIKASJONSSKILT/MOTORSPESIFIKASJON

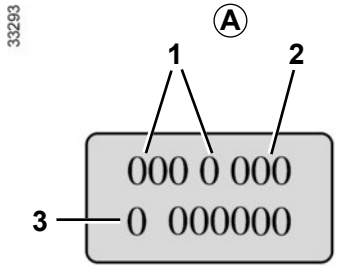

Oppgi informasjonen på motorplaten eller etikett *A* i all kommunikasjon eller alle bestillinger.

(Plasseringen varierer avhengig av motor)

1 Motortype.

2 Motorendelse.

3 Motornummer.

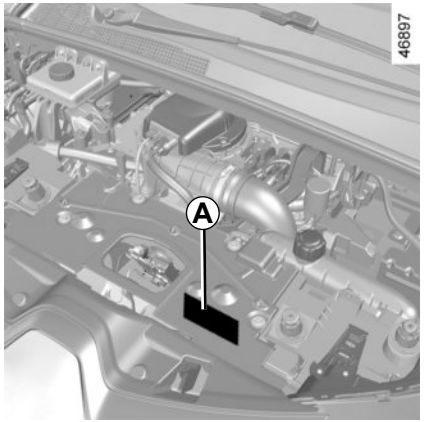

Motorspesifikasjoner

Motortype: 5AGEN3

VEKTER (i kg)

Vektene som er angitt, er for et grunnleggende kjøretøy uten ekstrautstyr. De varierer avhengig av kjøretøyets utstyr. Kontakt din godkjente forhandler.

Maksimal tillatt total vekt (MMAC) **Total maskinvekt (MTR)**	Vekt som er angitt på kjøretøyets identifikasjonsskilt ➥ 6.2.
Tauevekt med brems	Forbudt
Vekt for tilhenger uten brems	Forbudt
Tillatt nesevekt	Forbudt
Tillatt belastning på taket med bæreenhet	Forbudt

MÅL (i meter)

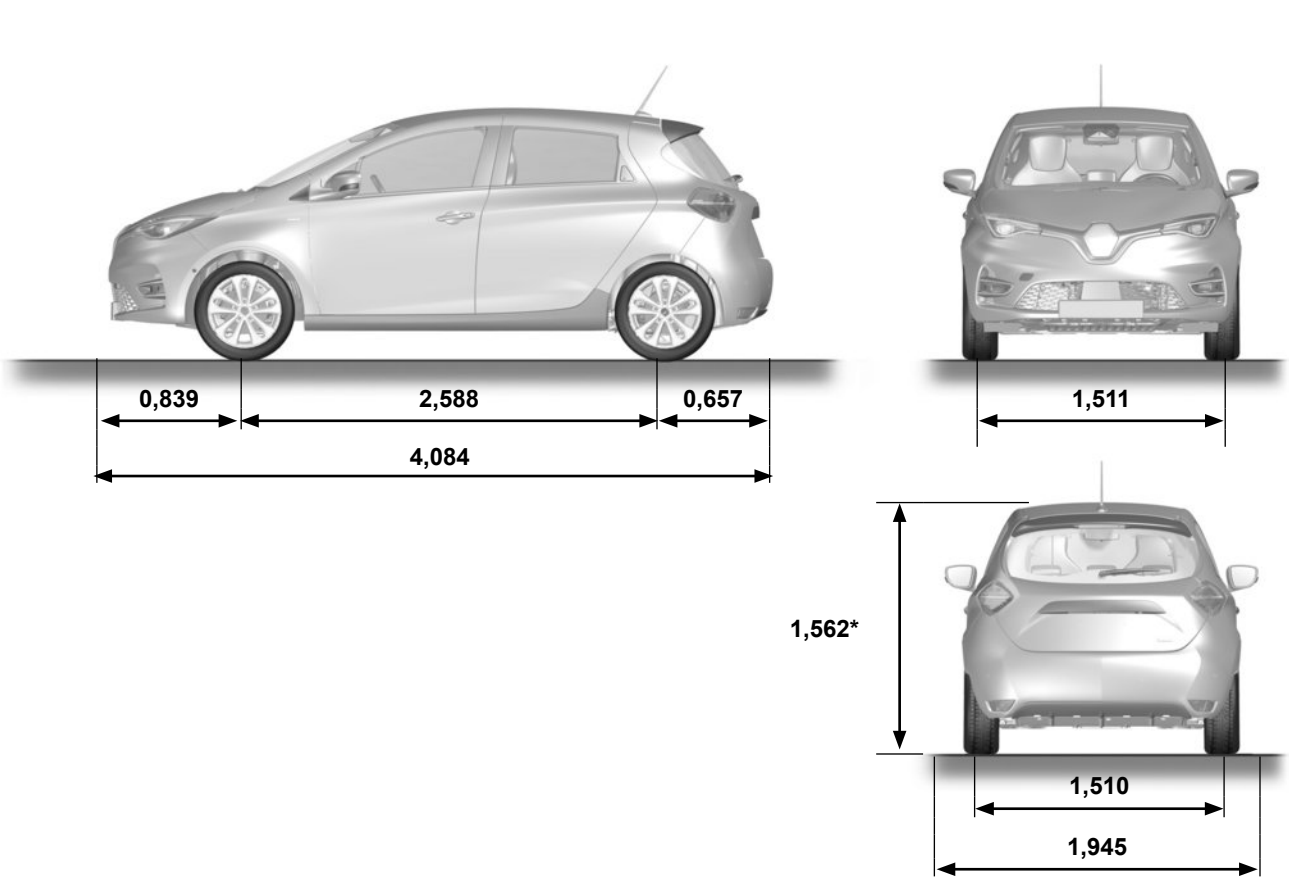

* Uten last

RESERVEDELER OG REPARASJONER

Originale deler er basert på svært strenge spesifikasjoner og er underlagt bestemte tester. De holder derfor minst det samme kvalitetsnivået som delene som er montert originalt.

Hvis du alltid bruker ekte reservedeler på kjøretøyet, sikrer du at det alltid yter på høyeste nivå. I tillegg er reparasjoner utført ved det godkjente forhandlernettverket med originale deler garantert i henhold til betingelsene oppført bak på reparasjonsbestillingen.

SERVICEARK (1/6)

VIN: .....

Dato: Km:	Fakturanummer:	Kommentarer/diverse
Type handling: Service □ ..... □ **Antirustkontroll:** OK □ Ikke OK* □ *Se bestemt side	**Stempel**	

Dato: Km:	Fakturanummer:	Kommentarer/diverse
Type handling: Service □ ..... □ **Antirustkontroll:** OK □ Ikke OK* □ *Se bestemt side	**Stempel**	

Dato: Km:	Fakturanummer:	Kommentarer/diverse
Type handling: Service □ ..... □ **Antirustkontroll:** OK □ Ikke OK* □ *Se bestemt side	**Stempel**	

SERVICEARK (2/6)

VIN: .....

Dato: Km:	Fakturanummer:	Kommentarer/diverse
Type handling: Service □ ..... □ **Antirustkontroll:** OK □ Ikke OK* □ *Se bestemt side	**Stempel**	

Dato: Km:	Fakturanummer:	Kommentarer/diverse
Type handling: Service □ ..... □ **Antirustkontroll:** OK □ Ikke OK* □ *Se bestemt side	**Stempel**	

Dato: Km:	Fakturanummer:	Kommentarer/diverse
Type handling: Service □ ..... □ **Antirustkontroll:** OK □ Ikke OK* □ *Se bestemt side	**Stempel**	

SERVICEARK (3/6)

VIN: .....

Dato: Km:	Fakturanummer:	Kommentarer/diverse
Type handling: Service □ ..... □ **Antirustkontroll:** OK □ Ikke OK* □ *Se bestemt side	**Stempel**	

Dato: Km:	Fakturanummer:	Kommentarer/diverse
Type handling: Service □ ..... □ **Antirustkontroll:** OK □ Ikke OK* □ *Se bestemt side	**Stempel**	

Dato: Km:	Fakturanummer:	Kommentarer/diverse
Type handling: Service □ ..... □ **Antirustkontroll:** OK □ Ikke OK* □ *Se bestemt side	**Stempel**	

SERVICEARK (4/6)

VIN: .....

Dato: Km:	Fakturanummer:	Kommentarer/diverse
Type handling: Service □ ..... □ **Antirustkontroll:** OK □ Ikke OK* □ *Se bestemt side	**Stempel**	

Dato: Km:	Fakturanummer:	Kommentarer/diverse
Type handling: Service □ ..... □ **Antirustkontroll:** OK □ Ikke OK* □ *Se bestemt side	**Stempel**	

Dato: Km:	Fakturanummer:	Kommentarer/diverse
Type handling: Service □ ..... □ **Antirustkontroll:** OK □ Ikke OK* □ *Se bestemt side	**Stempel**	

SERVICEARK (5/6)

VIN: .....

Dato: Km:	Fakturanummer:	Kommentarer/diverse
Type handling: Service □ ..... □ **Antirustkontroll:** OK □ Ikke OK* □ *Se bestemt side	**Stempel**	

Dato: Km:	Fakturanummer:	Kommentarer/diverse
Type handling: Service □ ..... □ **Antirustkontroll:** OK □ Ikke OK* □ *Se bestemt side	**Stempel**	

Dato: Km:	Fakturanummer:	Kommentarer/diverse
Type handling: Service □ ..... □ **Antirustkontroll:** OK □ Ikke OK* □ *Se bestemt side	**Stempel**	

SERVICEARK (6/6)

VIN: .....

Dato: Km:	Fakturanummer:	Kommentarer/diverse
Type handling: Service □ ..... □ **Antirustkontroll:** OK □ Ikke OK* □ *Se bestemt side	**Stempel**	

Dato: Km:	Fakturanummer:	Kommentarer/diverse
Type handling: Service □ ..... □ **Antirustkontroll:** OK □ Ikke OK* □ *Se bestemt side	**Stempel**	

Dato: Km:	Fakturanummer:	Kommentarer/diverse
Type handling: Service □ ..... □ **Antirustkontroll:** OK □ Ikke OK* □ *Se bestemt side	**Stempel**	

ANTIRUSTKONTROLL (1/5)

Hvis fortsettelsen av garantien er underlagt reparasjon, angis det nedenfor.

VIN: .....

Rustreparasjonshandling som skal utføres: Reparasjonsdato:		**Stempel**
Reparasjon som skal utføres: Reparasjonsdato:		**Stempel**
Reparasjon som skal utføres: Reparasjonsdato:		**Stempel**

ANTIRUSTKONTROLL (2/5)

Hvis fortsettelsen av garantien er underlagt reparasjon, angis det nedenfor.

VIN: .....

Rustreparasjonshandling som skal utføres: Reparasjonsdato:		**Stempel**
Reparasjon som skal utføres: Reparasjonsdato:		**Stempel**
Reparasjon som skal utføres: Reparasjonsdato:		**Stempel**

ANTIRUSTKONTROLL (3/5)

Hvis fortsettelsen av garantien er underlagt reparasjon, angis det nedenfor.

VIN: .....

Rustreparasjonshandling som skal utføres: Reparasjonsdato:		**Stempel**
Reparasjon som skal utføres: Reparasjonsdato:		**Stempel**
Reparasjon som skal utføres: Reparasjonsdato:		**Stempel**

ANTIRUSTKONTROLL (4/5)

Hvis fortsettelsen av garantien er underlagt reparasjon, angis det nedenfor.

VIN: .....

Rustreparasjonshandling som skal utføres: Reparasjonsdato:		**Stempel**
Reparasjon som skal utføres: Reparasjonsdato:		**Stempel**
Reparasjon som skal utføres: Reparasjonsdato:		**Stempel**

ANTIRUSTKONTROLL (5/5)

Hvis fortsettelsen av garantien er underlagt reparasjon, angis det nedenfor.

VIN: .....

Rustreparasjonshandling som skal utføres: Reparasjonsdato:		**Stempel**
Reparasjon som skal utføres: Reparasjonsdato:		**Stempel**
Reparasjon som skal utføres: Reparasjonsdato:		**Stempel**

ALFABETISK OVERSIKT (1/6)

4
400 volts elektrisk kretsløp ..... 1.2 → 1.6

12
12 volts batteri
vedlikehold ..... 4.6 – 4.7
12 volts batteri ..... 1.2 → 1.6, 4.6 – 4.7

A
ABS ..... 2.28 → 2.32
adgang
kjøretøy ..... 0.2, 1.20 → 1.32
advarsel ved for høy fart ..... 2.47 → 2.50
aktiv nødbrems ..... 2.21 → 2.27
antirust 4.9
antirustkontroll ..... 6.13 → 6.17
antispinn ..... 2.28 → 2.32
armlene:
foran 3.19
askebeger 3.21
assistert parkering ..... 2.67 → 2.71
automatisk girkasse (bruk) 2.11
automatisk låsing av dører under kjøring 1.33
av varsellyder
varselalarm for åpen dør eller bagasjerom 1.29
varselalarm for lys 1.29

Å
åpne dørene ..... 1.28 → 1.33
åpne/lukke
bagasjerom ..... 1.22 → 1.26
dører ..... 1.22 → 1.26
soltak ..... 1.22 → 1.26
åpne/lukke
dører og bakluke ..... 1.28 → 1.32

B
bagasjehylle bak 3.24
bagasjerom ..... 1.20 – 1.21, 3.18 → 3.20, 3.25 – 3.26
bakkamera ..... 2.65 – 2.66
bakseter
funksjoner 3.23
bakseter 1.39
bakspeil 0.2, 1.67
bakstol 3.23
barn ..... 0.3, 1.28 – 1.29, 1.50 → 1.52
barn (sikkerhet) ..... 3.15 – 3.16
barneseter ..... 1.50 → 1.63
barnesikkerhet .0.3, 1.27, 1.29, 1.46, 1.50 → 1.66, 3.15 – 3.16
barnesikring/-sete ..... 1.50 → 1.66
batteri 0.8, 1.73
beltestrammere
setebelte foran ..... 1.41 → 1.46
beltestrammere ..... 1.41 → 1.47
blindsone: varsel ..... 2.42 → 2.46
blindsonevarsel ..... 2.42 → 2.46
blokkeringsfrie bremser: ABS ..... 2.28 → 2.32
bremsevæske 4.5

C
cruisekontroll ..... 1.73, 2.51 → 2.59

D
dashbord ..... 0.4, 1.68 → 1.71
deaktivere kollisjonspute for passasjersetet foran 1.64
dekk ..... 0.2, 2.18 → 2.20, 4.8, 5.6 → 5.9
dekktrykk ..... 0.7, 2.18 → 2.20, 4.8, 5.7
dekktrykksensor ..... 2.18 → 2.20
deksel over bagasjerom 3.25
display ..... 1.68 – 1.69, 1.72 → 1.77, 2.62, 3.28
dører ..... 1.28 – 1.29, 1.33, 1.87 – 1.88
dører og bakluke ..... 1.22 → 1.26

dører/bagasjerom .....1.20 → 1.33

E

«ECO»-funksjon 2.15
ECO-kjøring.....2.13 → 2.15
ECO-modus..... 2.15
ekstra sikkerhetsutstyr
for baksetene .....1.41 → 1.47
for forsetene.....1.41 → 1.46
side-kollisjonspute 1.48
ekstra sikkerhetsutstyr.....1.41 → 1.49
elbil
kjøre..... 1.6, 2.16 – 2.17
kjøretøyets rekkevidde..... 2.16 – 2.17
lade .....1.8 → 1.17
presentasjon .....1.2 → 1.6
støy 1.6
viktige anbefalinger..... 1.7
elektriske vinduer..... 3.15 – 3.16
elektronisk parkeringsbrems.....2.8 → 2.11, 2.60
elektronisk stabilitetssystem: ESC.....2.28 → 2.32
energigjenvinning 2.16
ESC: elektronisk stabilitetssystem.....2.28 → 2.32

F

fartsbegrenser .....1.73, 2.5 → 2.7, 2.51 → 2.54
fartsbegrenser for cruisekontroll.....2.51 → 2.59
feil
funksjonsfeil .....2.11, 2.35, 2.40, 2.50, 5.26 → 5.29
fjernkontroll
kart..... 1.20 – 1.21
-kort..... 1.20 – 1.21
flerfunksjonsskjerm..... 2.24, 2.43, 2.48
følg meg hjem-lys 1.99, 1.102
førerassistent..... 0.5, 2.21 → 2.27, 2.33 → 2.50, 2.67 → 2.71
førerhjelpemidler..0.5, 1.88 – 1.89, 2.21 → 2.27, 2.33 → 2.50, 2.67 → 2.71
førerposisjon
innstillinger.....0.3, 1.36 → 1.40, 1.92
førerposisjon.....0.4, 1.68 → 1.74
forseter
justering .....1.34 → 1.40
med manuelle kontroller 1.34
fotgjengersensor.....2.21 → 2.27
fotgjengervarsel 1.95
funksjonsfeil..... 1.33, 1.43, 1.85, 2.11, 2.35, 2.40, 2.50, 5.26 → 5.29

G

girspake .....2.5 → 2.7

H

håndbrekk..... 2.8, 2.60
håndfritt kort: batteri..... 5.15 – 5.16, 5.16
håndfritt kort: bruk.....1.22 → 1.26, 5.15 – 5.16, 5.16
hanskerom..... 3.20
hjelp ved motorstans 0.9
hjul (sikkerhet) .....5.6 → 5.9
horn 1.94
horn:
blink 1.94
bruke hornet..... 1.94
høyttalere
plassering 5.19

I

indikatorer..... 1.94, 2.44, 5.10
indikatorer:
instrumentpanel ..... 1.72 → 1.79, 2.8 → 2.11, 2.60
retningsvisere 1.94, 5.10
utendørstemperaturmåler 1.90

informasjon og generelle råd
velkommen til kjøretøyet 0.1
innstillinger
konfigurasjonsmeny ..... 1.87 → 1.89
innstillinger ..... 1.87 → 1.89
innvendig 0.3
innvendig pynt
vedlikehold ..... 4.12 – 4.13
instrumenter ..... 1.72 → 1.79
instrumentpanel ..... 0.4, 1.72 → 1.86, 1.88 – 1.89, 1.96, 2.8 → 2.11, 2.60
integrert telefonkontroll for håndfri betjening 3.28

J

justere førerposisjon 1.36
justere forsetet ..... 1.34 – 1.35
justere frontlysene 1.102
justering av høyden på elektrisk lys 1.102

K

kart
bruk ..... 1.20 – 1.21
funksjonsfeil ..... 1.30 → 1.32
låse og låse opp åpneelementene 1.27
motor starter ikke i håndfrimodus ..... 1.30 → 1.32
nøkkelkort ..... 1.30 → 1.32
vranglås 1.27
kartleserlys 3.17
kjølevæske 4.4
kjøre..0.5, 1.87 – 1.88, 2.2 → 2.11, 2.16 → 2.46, 2.51 → 2.64, 2.67 → 2.71
kjøreanbefalinger ..... 2.13 → 2.17
kjørefelt: assistent ..... 2.37 → 2.41
Kjørefeltsassistent ..... 2.37 → 2.41
kjørelys ..... 1.20 – 1.21, 1.88, 1.96, 5.10
kjøretøyets identifikasjonsnummer 0.7
kjøretøyets rekkevidde ..... 2.13 → 2.17
kjøretøysidentifikasjon 0.7
kjøretøyssensor ..... 2.21 → 2.27
klimaanlegg ..... 3.4 → 3.10, 3.13 – 3.14
klokke ..... 1.90 – 1.91
kollisjonspute
aktivere kollisjonsputer for passasjersetet foran 1.66
deaktivere kollisjonsputer for passasjersetet foran 1.64
kollisjonspute ..... 0.6, 1.41 → 1.49
konfigurasjonsmeny ..... 1.87 → 1.89
kontroller
dører/åpnings-elementer ..... 1.22 → 1.26
kontroller ..... 0.4, 1.68 → 1.71
-kort ..... 1.20 – 1.21, 1.28 → 1.32
kort: batteri ..... 5.15 – 5.16, 5.16
kort: bruk 1.27

L

lade program ..... 1.18 – 1.19
ladekabel ..... 1.8 → 1.19
ladekontakt ..... 1.2 → 1.6, 1.8 → 1.17
ladeluke ..... 1.8 → 1.17
ladesensor 1.76, 2.13
lading av traksjonsbatteri ..... 1.8 → 1.17
lagring/organisering 0.3
lakkering
vedlikehold ..... 4.9 → 4.11
låse 1.37
låse dørene ..... 1.20 → 1.33, 1.87 – 1.88
låse og låse opp åpneelementene
dører 1.27
låse og låse opp åpneelementene ..... 1.20 – 1.21, 1.28 → 1.32
låse opp dørene ..... 1.20 – 1.21, 1.30 → 1.33
lufteventiler ..... 3.2 – 3.3
lukke dørene ..... 1.20 – 1.21, 1.28 → 1.33
lyd- og lyssignaler 1.94

lydsignal ..... 1.28 – 1.29, 1.94, 1.99
lyktevasker 1.104
lys
avstandstenning av lys 1.21
justering 1.102
utvendig 0.2
lys:
bremselys 5.11
følg meg hjem ..... 1.87 – 1.88
hovedlys 1.72, 1.99, 5.10
innvendig ..... 3.17, 5.13 – 5.14
instrumentpanel 1.96
justere 1.102
lys på nummerskilt 5.12
nærlys 1.72, 1.96, 5.10
retningslys 5.12
retningsvisere ..... 1.72, 1.94, 5.10 – 5.11
ryggelys 5.11
sidelys 1.96, 5.11
tåkelys 1.72, 1.101, 5.11
utvendig ..... 1.96 → 1.101
varsellys 1.94
lyspærer
bytte ..... 0.9, 5.11 – 5.12
lyssignaler 1.94

M

meldinger på instrumentpanelet 1.78 → 1.86, 2.8 → 2.11, 2.60
meny for å tilpasse kjøretøysinnstillingene ..... 1.87 → 1.89
miljø 2.12
motor
få tilgang til motoren 0.8
motorpanser ..... 4.2 – 4.3
motorspesifikasjoner 6.3
multimedia (utstyr) 3.28
multimedieutstyr 1.87, 3.28, 5.19

N

nakkestøtte 3.22
navigering 3.28
navigeringssystem 3.28
nivåer 0.8
nivåer:
bremsevæske 4.5
kjølevæske 4.4
spylervæskebeholder 4.5
nødbrems ..... 2.21 → 2.32
nødbremsassistent ..... 2.28 → 2.32
nummerskilt 0.7

O

oppvarmet ratt 1.92

P

parkeringsassistent ..... 1.88 – 1.89, 2.61 → 2.66
parkeringsassistent: assistert parkering ..... 2.67 → 2.71
parkeringsbrems ..... 2.8 → 2.11, 2.60
passasjerlys ..... 3.17, 5.13 – 5.14
passasjersikkerhet 0.6
passasjerspeil 3.17
praktisk råd ..... 2.16 – 2.17
presentasjon av elbil
viktige anbefalinger 1.7
programmering av varme/klimaanlegg ..... 3.11 – 3.12
punktering 0.9

R

radio 3.28
ratt
justering ..... 1.92 – 1.93
rekkevidden til traksjonsbatteriet ..... 2.13 → 2.15
rengjøring:
inni kjøretøyet ..... 4.12 – 4.13

reservedeler 6.6
revers
velge ..... 2.5 → 2.7
ryggesensor ..... 2.61 → 2.64

S

sentrallåssystem ... 1.20 – 1.21, 1.27, 1.30 → 1.33, 1.87 – 1.88
serviceark ..... 6.7 → 6.12
servostyring 1.93
setebelter ..... 0.6, 1.36 → 1.46, 1.48 – 1.49, 1.73
seter 0.3
sett til pumping av dekk ..... 5.3 → 5.5
side-kollisjonsputer 1.48
signaler og lys ..... 1.96 → 1.102
sikringer ..... 0.9, 5.17 – 5.18
skifte gir ..... 2.5 → 2.7
skifte lyspære ..... 5.11 – 5.12
skiltsensor: advarsel ved for høy fart ..... 2.47 → 2.50
slepekrok ..... 5.2, 5.23 → 5.25
sleperinger ..... 1.53 → 1.55, 1.61 → 1.63, 3.27
sleping
hvis kjøretøyet får motorstans ..... 5.23 → 5.25
motorstans ..... 5.23 → 5.25
sleping 0.9
solskjerm 3.17
spoiler 3.26
starte ..... 2.2 → 2.4
starte motoren ..... 2.2 → 2.4
stoppe motoren ..... 2.4, 2.8 → 2.11, 2.60
strammere ..... 1.41 → 1.46
strøm
«ECO»-modus 2.15
ladesensor (funksjon) 2.13
rekkevidde ..... 2.13 → 2.15
sparing 2.16
strømforbruk ..... 1.75 → 1.77, 2.16 – 2.17
strømsparing ..... 2.13 → 2.17
superlåsing av dørene 1.27

T

tanker og beholdere
bremsevæske 4.5
kjølevæske 4.4
tanker og beholdere:
vindusspyler 4.5
tekniske spesifikasjoner 6.6
telefon 3.28
temperaturregulering ..... 3.4 → 3.10
tenningsbryter ..... 2.8 → 2.11, 2.60
tilbehør 5.20
tilbehørskontakt 3.21
tilkoblede tjenester 1.3
tilpasninger ..... 3.18 → 3.20
tilpasse en radio 5.19
tilpasse kjøretøysinnstillingene ..... 1.87 → 1.89
tilpassede kjøretøysinnstillinger ..... 1.87 → 1.89
traksjonsbatteri ..... 1.2 → 1.6
transportere barn ..... 1.50 → 1.66
transportere objekter
i bagasjerommet ..... 3.26 – 3.27
trippteller og varslingssystem ..... 1.78 → 1.86, 1.88

U

utendørstemperatur ..... 1.90 – 1.91

V

varme- og klimaanlegg 3.13
varme, klimaanlegg: programmering ..... 2.17, 3.11 – 3.12
varmeapparat ..... 3.4 → 3.12
varsel ved filbytte ..... 2.33 → 2.41
varselblinklys 1.94, 1.96
varsellys ..... 1.72 → 1.74, 1.78 – 1.79

ALFABETISK OVERSIKT (6/6)

vaske ..... 4.9 → 4.11
vedlikehold:
    innvendig pynt ..... 4.12 – 4.13
    karosseri ..... 4.9 → 4.11
    mekanisk ..... 4.2 – 4.3, 6.7 → 6.12
vekter 6.4
velkommen til kjøretøyet 0.1
ventilasjon ..... 3.4 → 3.10
verktøy til hjulkapsel 5.2
verktøysett 5.2
vinduer 0.2
vindusspyler ..... 1.103 → 1.109, 4.5
vindusspyler/vindusvisker ..... 1.87 – 1.88, 1.103 → 1.109
vindusviskere
    blader ..... 5.21 – 5.22, 5.22
vindusviskere ..... 0.9, 1.103 → 1.109, 5.21 – 5.22

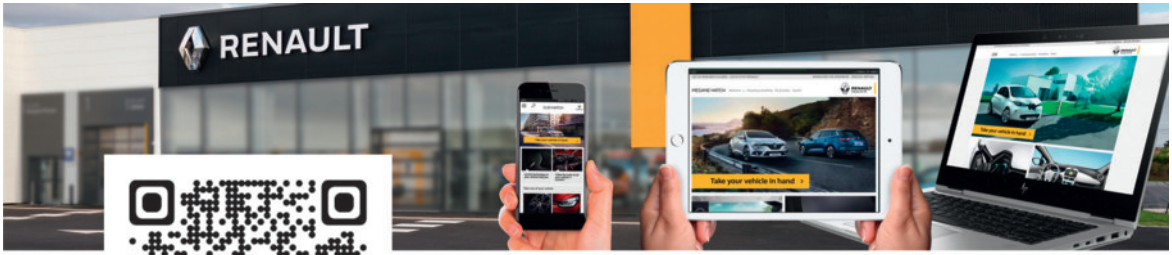

RENAULT S.A.S. SOCIÉTÉ PAR ACTIONS SIMPLIFIÉE AU CAPITAL DE 533 941 113 € / 13-15, QUAI LE GALLO
92100 BOULOGNE-BILLANCOURT R.C.S. NANTERRE 780 129 987 — SIRET 780 129 987 03591 / TÉL. : 0810 40 50 60

NU 1304-2 – 99 91 005 60S – 10/2019 – Edition norvégienne