Catalogo ricambi 1100
Spare parts catalogue 1100
Catalogue piéces detachees 1100
Ersatzteilkatalog 1100
Catalogo piezas de repuesto 1100

DUCATI

MULTISTRADA

MULTISTRADA 1100

INFORMAZIONI GENERALI

Questo catalogo serve per richiedere con esattezza le parti di ricambio

Nelle ordinazioni indicare:

1) il numero dei codici dei particolari seguito dalla descrizione;
quantità desiderata;

2) il numero di matricola del motociclo, stampigliato sul cannotto di sterzo.

Le indicazioni di destra e sinistra si riferiscono ai lati del veicolo rispetto al senso di marcia.

I disegni delle parti di ricambio sono solo indicativi e non rappresentano il pezzo in oggetto.

I dati contenuti in questo catalogo sono indicativi e possono essere soggetti a modifiche senza impegno di preavviso.

VALIDITÁ

f.m.	Fino alla matricola
d.m.	Dalla matricola
f.m.m.	Fino al motore matricola
d.m.m.	Dal motore matricola

NOTE

GB	Gran Bretagna
D	Germania
I	Italia
J	Giappone
AUS	Australia
GR	Grecia
F	Francia
E	Spagna
P	Portogallo
NL	Olanda

GENERAL INFORMATION

The present spare parts order exactly the right spare parts

When ordering specify:

1) the part's code number followed by its description;
quantity needed;

2) the motorcycle's serial number, stamped on the steering head.

Reference to right and left apply to the vehicle in terms of its direction of move-ment.

Spare parts drawings are general and do not represent the part.

The contents of this catalogue are general and can undergo changes without prior notice.

VALIDITY

f.m.	Until V.I.N.
d.m.	From V.I.N.
f.m.m.	Up to engine number
d.m.m.	From engine number

LIST

GB	Great Britain
D	Germany
I	Italy
J	Japan
AUS	Australian
GR	Greece
F	France
E	Spain
P	Portugal
NL	Holland

INFORMATIONS GENERALES

Ce catalogue permet de commander correctemente les pièces detachees

Les commandes doivent être passées en indiquant:

1) le numero de code des pièces détachées suivi de leur description;
quantitè dèsirèe;

2) le matricule de la moto, estampillé sur la tige du guidon.

Droite et gauche sont les côtés du véhicule par rapport au sens de la marche.

Les plans des pièces détachées sont fournis seulement à titre indicatif et ne représentent pas la pièce concernée.

Les données de ce catalogue sont citées seulement à titre indicatif et peuvent être l'objet de modifications sans avis préalable.

VALIDITE

f.m.	Jusqu'au matricule
d.m.	Du matricule
f.m.m.	Jusqu'au moteur matricule
d.m.m.	Du moteur matricule

NOTES

GB	Grand Bretagne
D	Allemagne
I	Italie
J	Japon
AUS	Autralie
GR	Grèce
F	France
E	Espagne
P	Portugal
NL	Hollande

ALLGEMEINE INFORMATIONEN

Dieser Ersatzteilkatalog dient zur genauen Angabe der Teile bei Ersatzteilbestellungen

Bei Ersatzbestellung ist folgendes anzugeben:

1) Die Bestellnummer der Ersatzteile mit der entsprechenden Beschreibung; genaue Menge;

2) Die Seriennummer des Motorrads, die am Lenkrohr eingeprägt ist.

Die Angaben fur rechts und links beziehen sich auf das Fahrzeug in Fahrrichtung.

Die Zeichnungen der Ersatzteile sind nur als Hinweise gedacht und stellen nicht das betroffene Teil dar.

Bei den im Katalog angeführten Daten handelt es sich um Anhaltsdaten, die jederzeit, ohne Vorankündigung, geändert werden können.

G‹LTIG

f.m.	Bis zu Matrikel
d.m.	Vom Matrikel
f.m.m.	Bis zum Motor Matrikel
d.m.m.	Vom Motor Matrikel

NOTE

GB	Groos Britan
D	Deutschland
I	Italien
J	Japan
AUS	Australien
GR	Griechenland
F	Frankreich
E	Spanien
P	Portugal
NL	Holland

INFORMACIONES GENERALES

El presente catálogo sirve para pedir con exactitud las partes de repuesto

En los pedidos se debe indicar:

1) el número de código de la parte y a continuación la descripción;
cantidad deseada;

2) el número de matricula de la motocicleta, estampado en el tubo de dirección.

Las indicaciones derecha e izquierda se refieren a los lados del vehículo respecto del sentido de marcha.

Los diseños de las partes de recambio son solo indicativos y no representan la pieza en cuestión.

Los datos contenidos en el presente catálogo son indicativos y pueden modificarse sin aviso previo.

VALIDEZ

f.m.	Hasta la matrícula
d.m.	Desde la matrícula
f.m.m.	Hasta el motor matrícula
d.m.m.	Desde el motor matrícula

NOTAS

GB	Gran Bretaña
D	Alemania
I	Italia
J	Japón
AUS	Australia
GR	Grecia
F	Francia
E	España
P	Portugal
NL	Holanda

Ducati Motor Holding S.p.A.
Uffici Commerciali Amministrativi:
Via A. Cavalieri Ducati n. 3
40132 Bologna, Italy
Telefono 051 6413111
Fax 051 406580
Internet www.ducati.com

N° CATALOGO: 915.1.268.2C
EMESSO: 08 - 09

CATALOGUE No: 915.1.268.2C
ISSUED: 08 - 09

Nr. CATALOGUE: 915.1.268.2C
IMPRIMEE: 08 - 09

KATALOG Nr: 915.1.268.2C
HERAUSGEGEBEN: 08 - 09

N° CATALOGO: 915.1.268.2C
IMPRIMIDA: 08 - 09

Vernici | Paints | Vernis | Slacken | Lacas

Colore Paint Vernis Slacken Lacas	Codice Code Code Code Codice

"Rosso Anniversary DUCATI"	(PPG) 473.101
"Trasparente"	(PPG) 228.880

Sommario	Contents	Sommaire	Inhaltsangabe	Indice
pag page page seite pag				

4	001	Attrezzi speciali per stazioni di servizio	Workshop service tools	Outils speciaux pour stations-services	Servicewerkzeug Für Tankstellen	Herramientas esp. para estac. de serv.
8	001a	Attrezzi speciali per stazioni di servizio	Workshop service tools	Outils speciaux pour stations-services	Servicewerkzeug Für Tankstellen	Herramientas esp. para estac. de serv.
12	001b	Tester di diagnosi dds	Dds tester	Tester pour diagnostic dds	Diagnosetester Dds	Instrumento de diagnóstico dds
14	001c	Attrezzi speciali per stazioni di servizio	Workshop service tools	Outils speciaux pour stations-services	Servicewerkzeug Für Tankstellen	Herramientas esp. para estac. de serv.
18	002	Comando cambio	Gearchange control	Sélecteur de vitesses	Schaltsteuerung	Mando cambio
22	003	Cambio	Gearbox	Boîte de vitesses	Schaltgetriebe	Cambio
26	004	Frizione	Clutch	Embrayage	Kupplung	Embrague
28	005	Coperchio frizione	Clutch-side crankcase cover	Couvercle d'embrayage	Kupplungsdeckel	Tapa embrague
30	006	Imbiellaggio	Connecting rods	Vilebrequin	Baugruppe Kurbelwelle	Grupo bielas
34	007	Cilindri - pistoni	Cylinders - pistons	Cylindres - pistons	Zylinder - Kolben	Cilindros - pistones
36	008	Distribuzione	Timing system	Distribution	Ventilsteuerung	Distribución
38	009	Filtri e pompa olio	Filters and oil pump	Filtres et pompe a huile	Ölfilter Und -pumpe	Filtros y bomba de aceite
42	010	Coppia semicarters	Crankcase halves	Paire de demi-carters	Paar Gehäusehälften	Par semicárteres
46	011	Coperchio alternatore	Alternator-side crankcase cover	Couvercle d'alternateur	Lichtmaschinendeckel	Tapa alternador
50	012	Avviamento elettrico e accensione	Electric starting and ignition	Démarrage électrique et allumage	Elektrischer Anlasser Und Zündung	Arranque eléctrico y encendido
52	013	Testa : distribuzione	Cylinder head : timing system	Culasse : distribution	Zylinderkopf: Ventilsteuerung	Culata: distribución
54	014	Testa verticale	Vertical cylinder head	Culasse verticale	Senkrechter Zylinderkopf	Culata vertical
60	015	Testa orizzontale	Horizontal cylinder head	Culasse horizontale	Waagrechter Zylinderkopf	Culata horizontal
66	016	Collettori aspirazione	Intake manifolds	Conduits d'admission	Ansaugkrümmer	Colectores aspiración
68	017	Gruppo scarico	Exhaust system	Échappement	Auspuffsystem	Grupo escape
72	018	Cavalletti	Stands	Béquilles	Ständer	Caballetes
74	019	Impianto elettrico	Electrical system	Circuit électrique	Elektrische Anlage	Sistema eléctrico
78	020	Supporto batteria	Battery support	Support de batterie	Batteriehalter	Soporte batería
80	021	Fanale anteriore e cruscotto	Headlight & instr. panel	Phare avant et tableau de bord	Scheinwerfer Und Cockpit	Faro delantero y salpicadero
82	022	Portatarga - fanale posteriore	Number plate holder - tail light	Support plaque immatricul.- feu arrière	Kennzeichenhalter - Rücklicht	Portamatrícula - faro trasero
86	023	Forcella anteriore	Front forks	Fourche avant	Vorderradgabel	Horquilla delantera
88	024	Ruota posteriore e anteriore	Front and rear wheels	Roues avant et arrière	Hinter- Und Vorderrad	Ruedas trasera y delantera
90	025	Perno ruota posteriore	Rear wheel axle	Axe de roue arrière	Hinterradachse	Perno rueda trasera
92	026	Manubrio e comandi	Handlebar and controls	Guidon et commandes	Lenker Und Steuerungen	Manillar y mandos
96	027	Comando frizione	Clutch control	Commande d'embrayage	Kupplungssteuerung	Mando embrague
98	028	Freno anteriore	Front brake	Frein avant	Vorderradbremse	Freno delantero
100	029	Freno posteriore	Rear brake	Frein arrière	Hinterradbremse	Freno trasero
104	030	Telaio	Frame	Cadre	Rahmen	Bastidor
106	031	Pedane destre	R.h. footrests	Repose-pieds droits	Rechte Fussrasten	Estribos derechos
108	031a	Pedane sinistre	L.h. footrests	Repose-pieds gauches	Linke Fussrasten	Estribos izquierdos
112	032	Forcellone posteriore	Swingarm	Bras oscillant	Hinterradschwinge	Basculante trasero
114	033	Sospensione posteriore	Rear suspension	Suspension arrière	Hinterradaufhängung	Suspensión trasera
116	034	Aspirazione aria - sfiato olio	Air intake - oil breather	Aspiration d'air - reniflard	Lufteinlass - Ölentlüftung	Aspiración aire - purga aceite
118	035	Radiatore olio	Oil cooler	Radiateur d'huile	Ölkühler	Radiador aceite
120	036	Serbatoio	Fuel tank	Réservoir carburant	Kraftstofftank	Depósito
122	037	Impianto alimentazione	Fuel system	Systeme d'alimentation	Kraftstoffsystem	Sistema de alimentación
126	038	Sella	Seat	Selle	Sitzbank	Asiento
130	039	Cupolino	Headlight fairing	Bulle	Cockpitverkleidung	Cúpula
132	039a	Carenatura	Fairing	Carénage	Verkleidung	Carenado

N° CATALOGO:	915.1.268.2C	CATALOGUE No:	915.1.268.2C	Nr. CATALOGUE:	915.1.268.2C	KATALOG Nr:	915.1.268.2C	N° CATALOGO:	915.1.268.2C
EMESSO:	08 - 09	ISSUED:	08 - 09	IMPRIMEE:	08 - 09	HERAUSGEGEBEN:	08 - 09	IMPRIMIDA:	08 - 09

TAVOLA
DRAWING
TABLE
BILD
TABLA
001

Attrezzi speciali per stazioni di servizio

Workshop service tools

Outils speciaux pour stations-services

Servicewerkzeug Für Tankstellen

Herramientas esp. para estac. de serv.

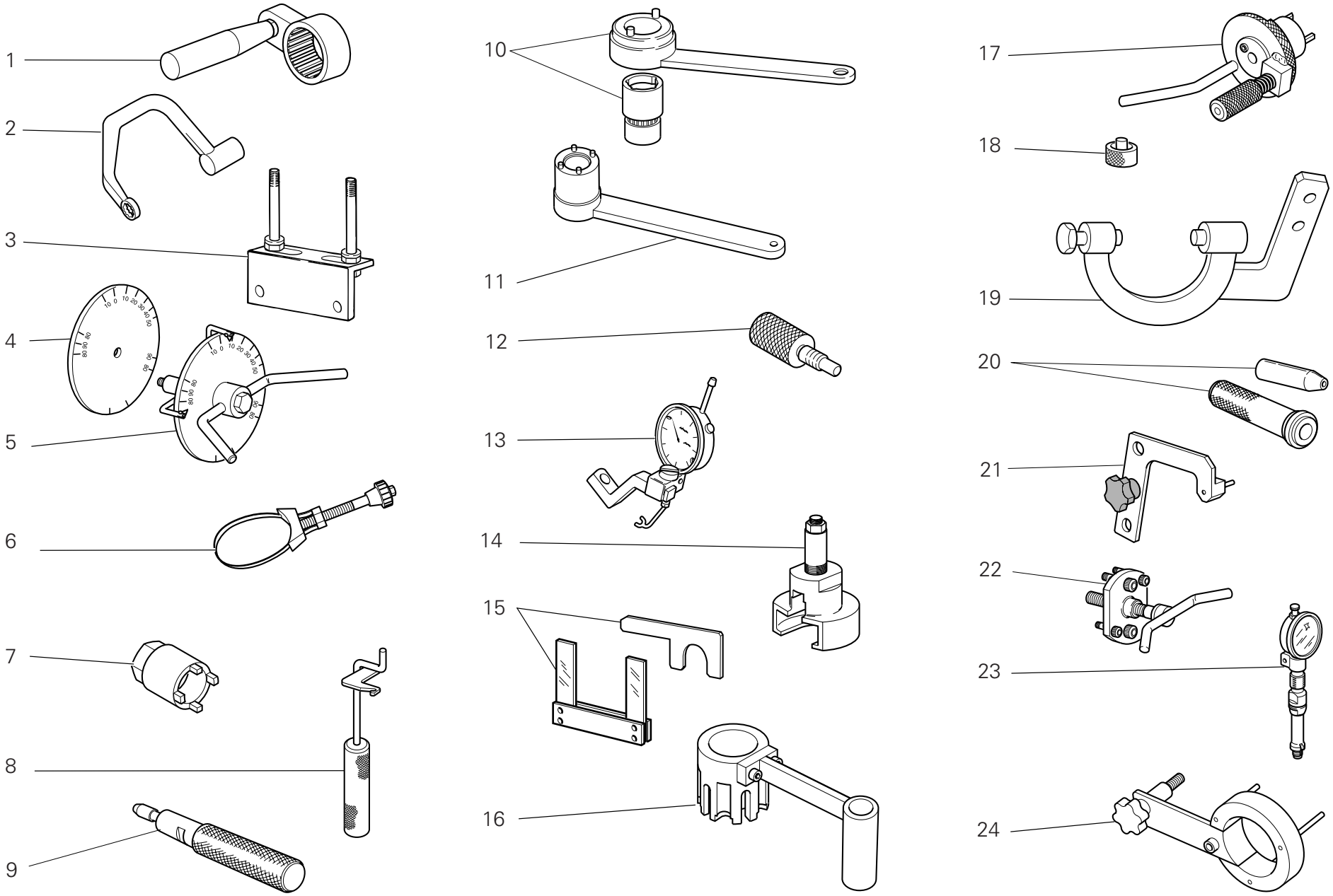

TAVOLA DRAWING TABLE BILD TABLA 001

Attrezzi speciali per stazioni di servizio | Workshop service tools | Outils speciaux pour stations-services | Servicewerkzeug Für Tankstellen | Herramientas esp. para estac. de serv.

NOTE NOTES NOTES MARKE NOTAS	POS. NO. N. INDEX POS.	N.CODICE CODE NO. Nr. CODE ATRIKEL Nr. CODICO Nr.	DENOMINAZIONE	DESCRIPTION	DESIGNATION	BEZEICHNUNG	DENOMINACION	VALIDITA' VALIDITY VALIDITE GÜLTIG VALIDEZ	Q.TA' Q.TY Q.TE M.GE C.AD
	1	88713.2355	Chiave per bloccaggio ghiere pulegge distribuzione	Wrench for holding timing belt rollers ring nuts	Clé pour blocage colliers poulies de distribution	Feststellschlüssel f. Nutmuttern der Ventilsteuerriemenscheiben	Llave para bloqueo virolas poleas distribución		1
	2	88713.2676	Chiave per bloccaggio dadi testa	Head nuts holder wrench	Clé pour blocage écrous culasse	Schlüssel zum Feststellen der Zylinderkopfmuttern	Llave para bloqueo tuercas culata		1
	3	88713.2103	Base per montaggio testa	Head mounting base	Base pour le montage de la tête	Unterlage für Kopfzusam-menbau	Base para montaje culata		1
	4	98112.0002	Disco graduato	Degree wheel	Disque gradué	Maßscheibe	Disco graduado		1
	5	88713.0123	Attrezzo porta disco graduato per controllo anticipo con disco	Degree wheel holder tool for ignition advance check	Outil porte-disque gradué pour contrôle avance avec disque	Haltewerkzeug für Maßscheibe für Verstellungskontrolle mit Scheibe	Herramienta porta-disco graduado para control avance con disco		1
	6	88713.2906	Chiave serraggio cartuccia olio	Wrench to tighten oil filter cartridge	Clé de serrage cartouche d'huile	Spannschlüssel für Ölfiltereinsatz	Llave ajuste cartucho aceite		1
	7	88713.2422	Chiave serraggio ghiera pignone primaria	Wrench for tightening primary transmission ring nut	Clé de serrage écrou annulaire pignon transmission primaire	Schlüssel Anzug Mutter Ritzel Primärantrieb	Llave ajuste virola piñon primaria		1
	8	88713.2362	Attrezzo per montare molla e bilanciere di chiusura	Tool for assembling closing rocker and spring	Outil pour monter le ressort et le culbuteur de fermeture	Werkzeug für Montage von Feder und Schließkipphebel	Herramienta para montar el muelle y el balancín de cierre		1
	9	88713.2442	Attrezzo per piantaggio anello tenuta valvole ø7	Tool to drive valve seal ring ø7	Outil d'ajustement sans jeu pour joint de soupape ø7	Werkzeug zum setzen des ventildichtrings ø7	Herramiental para la colocacìon del anillo de astanqueidad vàlvulas ø7		1
	10	88700.5644	Chiave per registro ghiera puleggia di distribuzione	Wrench for camshaft pulley ring nut adjustment	Clé de règlage embout poulie de distribution	Registrierschlussel fur Nutmutter am Nockenwellenrad	Llave para regulaciòn virola polea de distribucìon		1
	11	88713.0137	Chiave ferma ingranaggio albero motore per bloccaggio dado	Crankshaft gear holder wrench for tightening nut	Clé d'arrêt engrenage arbre moteur pour blocage écrou	Festhalteschlüssel für Antriebswellenzahnrad zum Festziehen der Mutter	Llave bloqueo engranaje cigüeñal para ajuste tuerca		1
	12	88713.2282	Fasatura puleggia testa 2 valvole	Belt roller timing of two-valva head	Mise en phase de la pouile d'une culasse à deux soupapes	Steuerzeiteneinstellung an Riemenscheibe des 2-Ventil-Zylinderkopfs	Regulaciòn de fase polea culata 2 vàlvulas		1
	13	88765.1058	Calibro alzata valvola	Valve lift gauge	Calibre levée de soupape	Lehre f. Ventilhubhöhe	Calibre para elevación de la válvula		1

TAVOLA
DRAWING
TABLE
BILD
TABLA
001

Attrezzi speciali per stazioni di servizio

Workshop service tools

Outils speciaux pour stations-services

Servicewerkzeug Für Tankstellen

Herramientas esp. para estac. de serv.

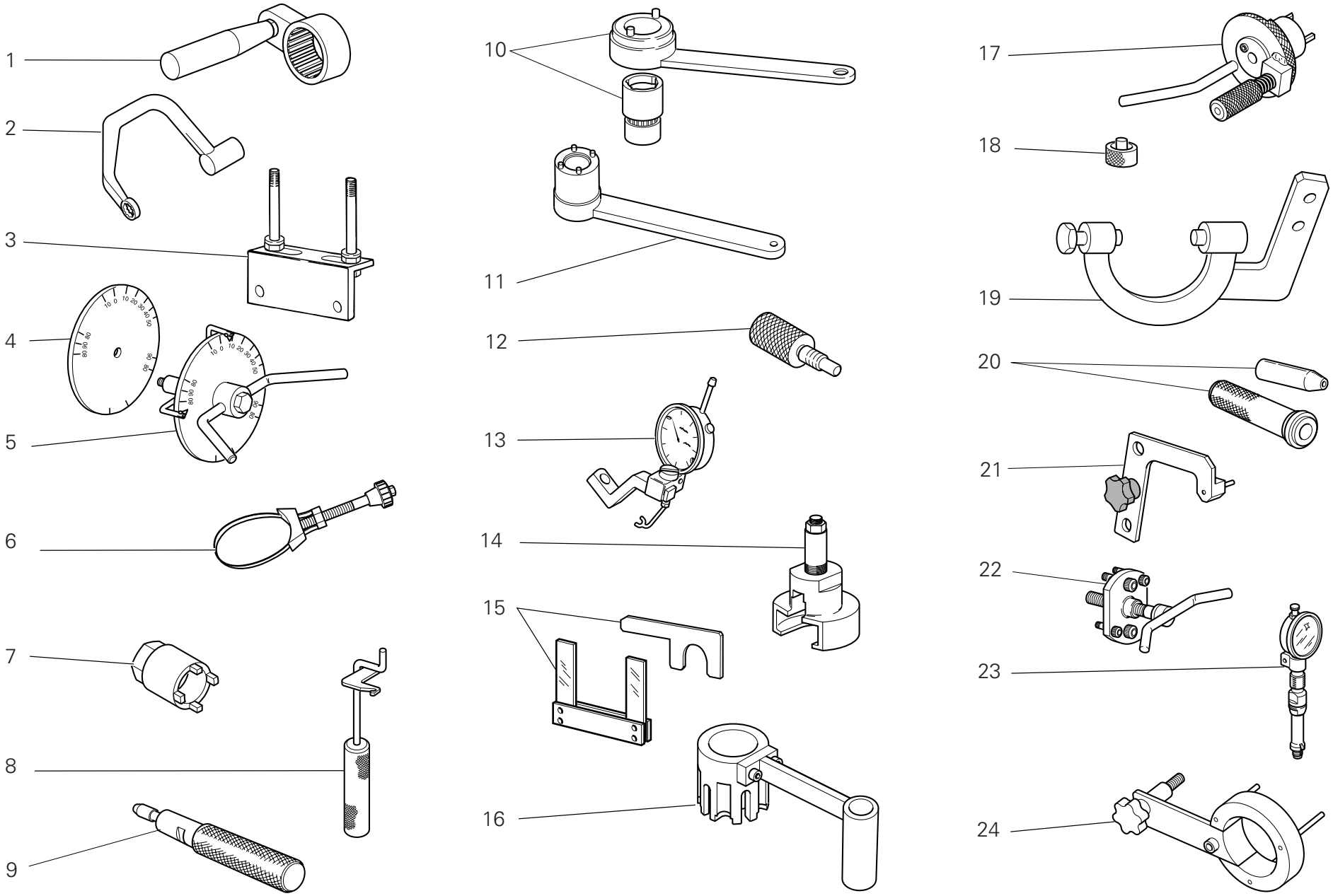

TAVOLA DRAWING TABLE BILD TABLA 001

Attrezzi speciali per stazioni di servizio | Workshop service tools | Outils speciaux pour stations-services | Servicewerkzeug Für Tankstellen | Herramientas esp. para estac. de serv.

NOTE NOTES NOTES MARKE NOTAS	POS. NO. N. INDEX POS.	N.CODICE CODE NO. Nr. CODE ATRIKEL Nr. CODICO Nr.	DENOMINAZIONE	DESCRIPTION	DESIGNATION	BEZEICHNUNG	DENOMINACION	VALIDITA' VALIDITY VALIDITE GÜLTIG VALIDEZ	Q.TA' Q.TY Q.TE M.GE C.AD
	14	88713.2092	Estrattore ingranaggio coppia primaria	Extractor for primary drive gear	Outil pour démonter le engrenage transm. primaire	Abzieher für den Ausbau von Zahnräd des Hauptantriebs	Estractor para engranaje transmisión primaria		1
	15	88713.2878	Distanziale e spessimetro a forchetta 0,2/0,3 mm	Spacer and fork feeler gauge 0,2/0,3 mm	Entretoise et jauge d'épaisseur à fourche 0,2/0,3 mm	Distanzstück und stärkemessergabel 0,2/0,3 mm	Distancial y calibre de espesores a horquilla 0,2/0,3 mm		1
	16	88713.2651	Attrezzo di reazione campana frizione "FCC" a bagno d'olio	Reaction tool for wet "FCC" clutch	Outil de réaction cloche d'embrayage "FCC" en bain d'huile	Reaktionswerkzeug für Glocke der im "FCC"-Ölbadkupplung	Herramienta de reacción caja embrague "FCC" en baño de aceite		1
	17	88713.2011	Attrezzo per bloccaggio albero motore al PMS	Tool to hold crankshaft in TDC position	Outil d'immobilisation du vilebrequin au PMH	Werkzeug für Kurbelwellenblockierung am OT	Herramienta para bloqueo cigüeñal al PMS		1
	18	88765.1298	Distanziale controllo registro inferiore valvola	Spacer for checking lower valve shim	Entretoise contrôle régleur inférieur soupape	Distanzstück zur Kontrolle der Einstellschraube des unteren Ventils	Distanciador control registro inferior válvula		1
	19	88713.2036	Chiave volano	Flywheel Wrench	Clè Volant	Schwungrad schlüssel	Liave volante		1
	20	88700.5749	Cappuccio assemblaggio semicarter	Crankcases assembling cap	Capuchonassemblage des demi-carters	Stecker für Gehäusehälftezusammenbau	Capucha ensamblaje semicarter		1
	21	88713.3334	Piastrino per posizionamento forcella innesto marce	Plate for positioning gear engagement fork	Plaquette pour le positionnement de la fourche d'embrayage des vitesses	Plättchen zur Positionierung d. Gangeinlegegabel	Lámina para posicionado horquilla inserta marchas		1
	22	88713.1749	Estrattore per puleggia motrice	Drive roller puller	Extracteur poulie de transmission	Auszieher für Antriebsriemenscheibe	Extractor para polea motriz		1
	23	88765.1297	Calibro controllo P.M.S.	T.D.C. control gauge	Calibre contrôle point mort haut	Körner f. Kontrolle des OTS	Calibre de control P.M.S.		1
	24	88713.2423	Chiave di reazione	Torque wrench	Clé de réaction	Reaktionsschlüssel	Llave de reacción		1

TAVOLA
DRAWING
TABLE
BILD
TABLA

001a

Attrezzi speciali per stazioni di servizio

Workshop service tools

Outils speciaux pour stations-services

Servicewerkzeug Für Tankstellen

Herramientas esp. para estac. de serv.

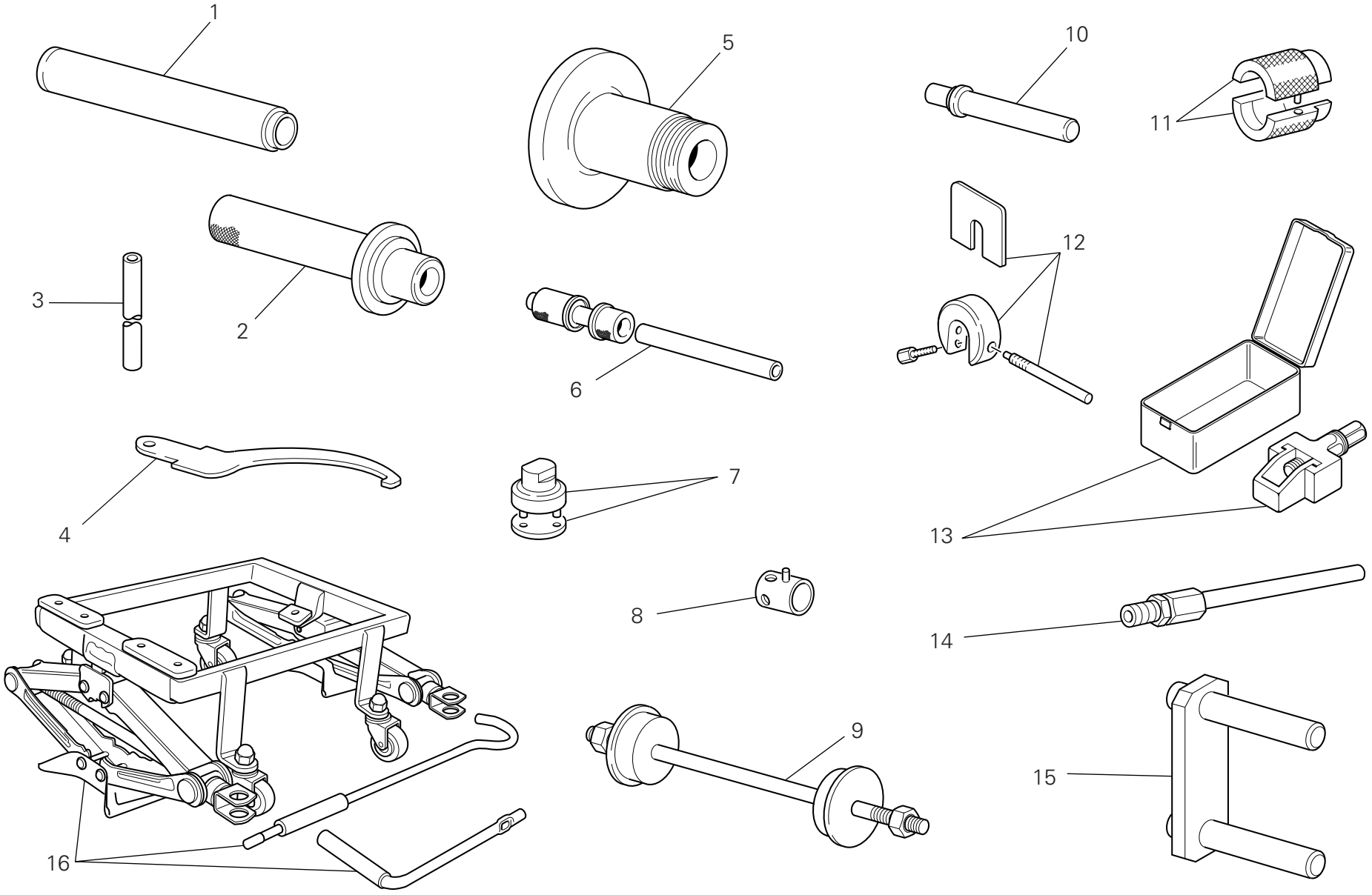

TAVOLA DRAWING TABLE BILD TABLA 001a

Attrezzi speciali per stazioni di servizio | Workshop service tools | Outils speciaux pour stations-services | Servicewerkzeug Für Tankstellen | Herramientas esp. para estac. de serv.

NOTE NOTES NOTES MARKE NOTAS	POS. NO. N. INDEX POS.	N.CODICE CODE NO. Nr. CODE ATRIKEL Nr. CODICO Nr.	DENOMINAZIONE	DESCRIPTION	DESIGNATION	BEZEICHNUNG	DENOMINACION	VALIDITA' VALIDITY VALIDITE GÜLTIG VALIDEZ	Q.TA' Q.TY Q.TE M.GE C.AD
	1	88713.1072	Tampone piantaggio semicuscinetto base di sterzo	Stopper for driving the half bearing of the steering head base	Tampon d'ancrage demi-coussinet base direction	Stopfen zum Setzen des Halblagers des Gabelschafts	Punzón de fijación semi-cojinete tija inferior		1
	2	88713.1068	Tampone montaggio cuscinetti a rullini del forcellone	Stopper for assembling the rear fork roller bearings	Tampon de montage des coussinets à rouleaux de la fourche postérieure	Montage-Stopfen für Hintergabel-Nadellager	Tapón montaje cojinetes de agujas del basculante		1
	3	88713.0958	Barra di trazione per revisione forcella SHOWA	Draw bar for SHOWA forks overhauling	Barre de traction pour révision fourche SHOWA	Zugstange zur Überholung der SHOWA-Gabel	Barra de tracción para revisión horquilla SHOWA		1
	4	88713.1038	Chiave regolazione mozzo eccentrico	Wrench for adjusting the eccentric hub	Clef de réglage du moyeu excentrique	Einstellschlüssel für Exzenternabe	Llave regulación cubo excéntrico		1
	5	88713.1073	Attrezzo equilibratura ruota posteriore	Tool for balancing rear wheel	Dispositif d'équilibrage roue AR.	Auswuchtgerät für Hinterrad	Herramienta equilibrado rueda trasera		1
	6	88713.2409	Attrezzo montaggio cuscinetti a sfere del forcellone	Tool for assembling the swingarm ball bearings	Outil de montage des roulements à billes de la fourche	Montagewerkzeug für Kugellager der Schwinge	Herramienta montaje rodamiento de bolas de la basculante		1
	7	88713.1058	Chiave montaggio tappo cannotto di sterzo	Wrench for assembling the steering head cap	Clef de montage du bouchon du fourreau de direction	Montageschlüssel für Lenkrohrverschluß	Llave montaje tapón tubo de dirección		1
	8	8000.70139	Chiave perno ruota anteriore	Wrench for front wheel spindle	Clé pivot roue AV.	Schlüssel für Vorderradzapfen	Llave eje rueda delantera		1
	9	88713.1062	Attrezzo montaggio cuscinetti del cannotto di sterzo	Tool for assembling the steering head bearings	Dispositif de montage des roulements du fourreau de direction	Montagewerkzeug für Lager des Lenkrohrs	Herramienta montaje cojinetes del tubo de dirección		1
	10	88713.1071	Tampone montaggio cuscinetti a rullini del bilanciere	Stopper for assembling the rocker needle bearings	Tampon de montage des roulements à rouleaux du culbuteur	Montagestopfen für Nadellager des Kipphebels	Empujador montaje cojinetes de rodillos del balancín		1
	11	88713.1096	Attrezzo per revisione forcelle SHOWA - montaggio anello di tenuta	Tool for overhauling SHOWA forks - assembling seal ring	Outil pour révision fourches SHOWA - montage anneau d'étanchéité	Werkzeug zur Überholung der SHOWA -Gabeln - Dichtringmontage	Herramienta para revisión horquillas SHOWA - montaje retén		1
	12	88713.0957	Attrezzo di ritegno distanziale per forcella SHOWA	Tool for holding SHOWA fork spacer	Outil de retenue entretoise pour fourche SHOWA	Haltewerkzeug für Distanzstück der SHOWA-Gabel	Herramienta de retén distanciador para horquilla SHOWA		1

TAVOLA
DRAWING
TABLE
BILD
TABLA
001a

Attrezzi speciali per stazioni di servizio | Workshop service tools | Outils speciaux pour stations-services | Servicewerkzeug Für Tankstellen | Herramientas esp. para estac. de serv.

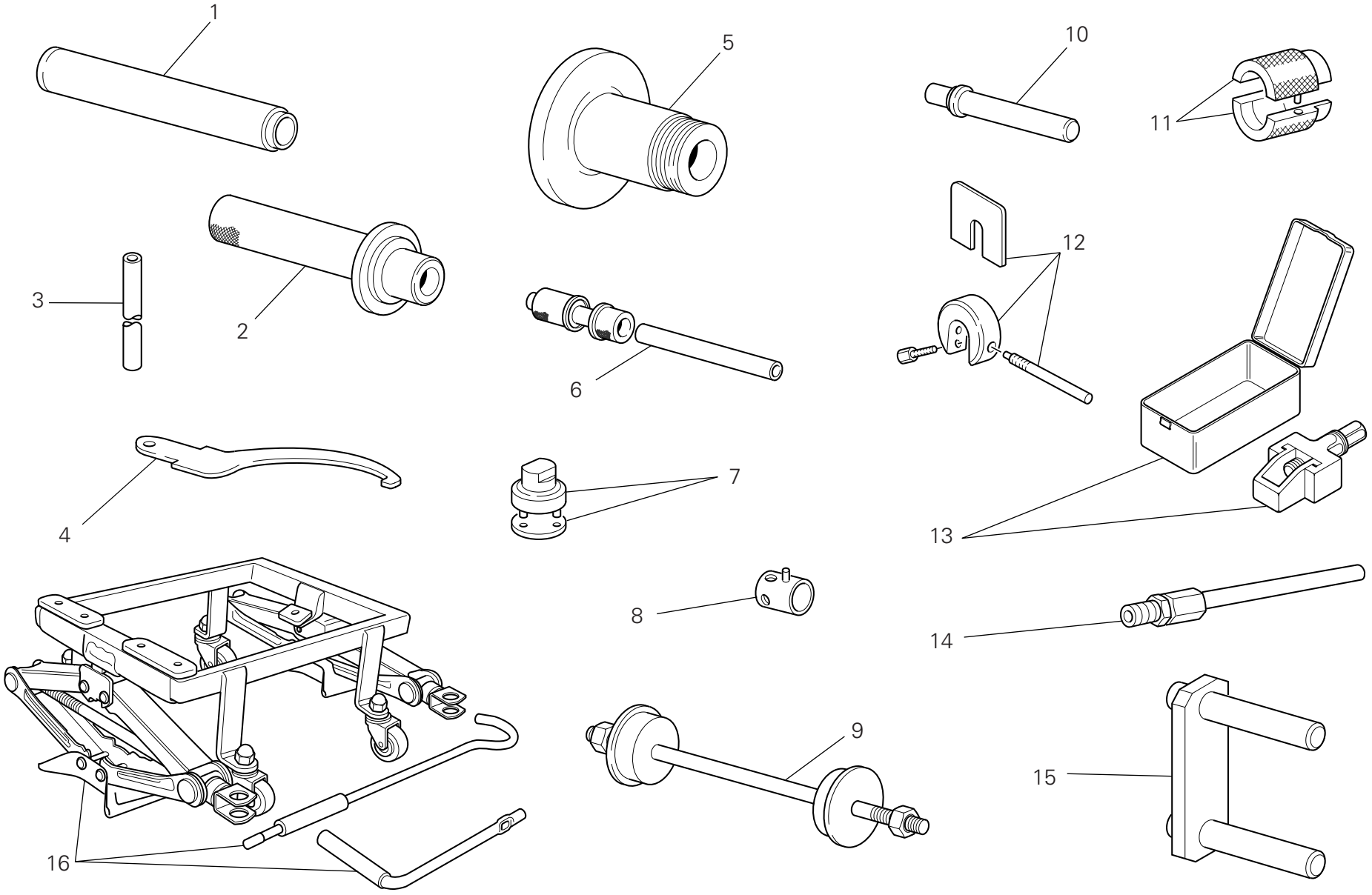

TAVOLA DRAWING TABLE BILD TABLA	Attrezzi speciali per stazioni di servizio	Workshop service tools	Outils speciaux pour stations-services	Servicewerkzeug Für Tankstellen	Herramientas esp. para estac. de serv.
001a					

NOTE NOTES MARKE NOTAS	POS. NO. N. INDEX POS.	N.CODICE CODE NO. Nr. CODE ATRIKEL Nr. CODICO Nr.	DENOMINAZIONE	DESCRIPTION	DESIGNATION	BEZEICHNUNG	DENOMINACION	VALIDITA' VALIDITY VALIDITE GÜLTIG VALIDEZ	Q.TA' Q.TY Q.TE M.GE C.AD
	13	88713.1344	Attrezzo montaggio catena	Tool for assembling chain	Outil montage chaîne	Werkzeug für Montage der Kette	Herramienta montaje cadena		1
	14	88713.1010	Raccordo prelievo gas di scarico	Union for exhaust gas suction	Raccord pour le prèlévement du gaz d'échappement	Anschluss fur Entnahme des Auspuffgases	Empalme de toma de los gases de escape		1
	15	88713.1515	Supporto telaio/motore	Frame/engine mount	Support cadre/moteur	Halterung für Rahmen/Motor	Soporte chasis/motor		1
	16	88713.3220	Banco lavoro per riparazione motore	Bench for engine repair	Banc de travail pour réparation moteur	Werkbank für motorreparatur	Bancada de trabajo para reparación motor		1

TAVOLA DRAWING TABLE BILD TABLA 001b

Tester di diagnosi dds | Dds tester | Tester pour diagnostic dds | Diagnosetester Dds | Instrumento de diagnóstico dds

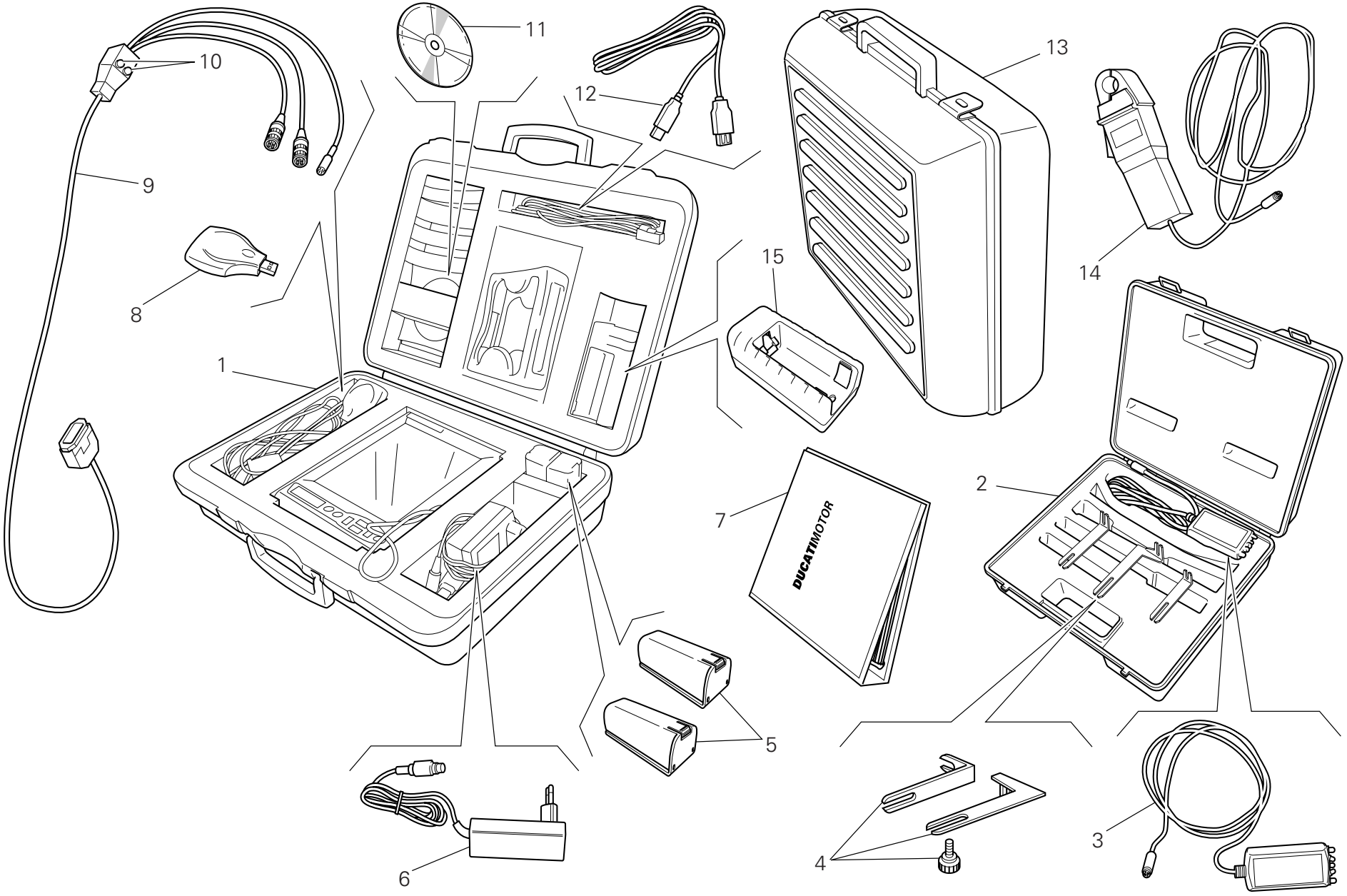

TAVOLA DRAWING TABLE BILD TABLA 001b

Tester di diagnosi dds | Dds tester | Tester pour diagnostic dds | Diagnosetester Dds | Instrumento de diagnóstico dds

NOTE NOTES NOTES MARKE NOTAS	POS. NO. N. INDEX POS.	N.CODICE CODE NO. Nr. CODE ATRIKEL Nr. CODICO Nr.	DENOMINAZIONE	DESCRIPTION	DESIGNATION	BEZEICHNUNG	DENOMINACION	VALIDITA' VALIDITY VALIDITE GÜLTIG VALIDEZ	Q.TA' Q.TY Q.TE M.GE C.AD
	1	97900.0215	DDS (Ducati Diagnosis System) + kit rilevamento depressione collettori	DDS (Ducati Diagnosis System) + manifold vacuum meter. kit	DDS (Ducati Diagnosis System) + kit mesure depression collecteurs	DDS (Ducati Diagnosis System) + Kit Unterdr. Mess. Krümmer	DDS (Ducati Diagnosis System) + kit para detección deprésion colectores		1
	2	97900.0002	Kit tensionamento cinghie	Belt tensioning kit	Kit mise en tension des courroies	Riemenspannungskit	Kit tensado correas		1
	3	88765.1371	Sensore	Sensor	Capteur	Sensor	Sensor		1
	4	88765.1374	Staffa	Bracket	Bride	Bügel	Soporte		1
	5	97900.0216	Batteria	Battery	Batterie	Batterie	Batería		2
	6	97900.0224	Alimentatore	Feeder	Ameneur	Zubringer	Alimentador		1
	7	97900.0232	Manuale DDS	DDS manual	Manuel DDS	Handbuch DDS	Manual DDS		1
	8	97900.0225	Lettore memory card (USB)	(USB) Memory card reader	Lecteur memory card (USB)	Leseger memory card (USB)	Lector memory card (USB)		1
	9	97900.0222	Cavo alimentazione e diagnosi 1060838	Main cable 1060838	Cable alimentation 1060838	Speisekabel 1060838	Cable de alimentacion 1060838		1
	10	97900.0219	Fusibile	Fuse	Fusible	Sicherung	Fusible		2
	11	97900.0223	CD software DDS	Software DDS CD	CD logiciel DDS	CD software DDS	CD software DDS		1
	12	97900.0226	Prolunga cavo (USB)	(USB) Cable extension	Rallonge cable (USB)	Verlangerung fur kabel (USB)	Prolongaciòn cable (USB)		1
	13	97900.0229	Valigia nera con spugna	Black case with sponge rubber	Mallette noire avec protection éponge	Schwarz Koffer mit Schaumstoffpolster	Maleta negra con esponja		1
	14	97900.0234	Pinza amperometrica	Amperometer plier	Pince ampèrométrique	Strommesserzangen	Alicates medidores de amperaje		1
	15	97900.0217	Carica batterie	Battery charger	Chargeur de batteries	Batterieladegeraet	carga de baterias		1

N° CATALOGO: 915.1.268.2C EMESSO: 08 - 09
CATALOGUE No: 915.1.268.2C ISSUED: 08 - 09
Nr. CATALOGUE: 915.1.268.2C IMPRIMEE: 08 - 09
KATALOG Nr: 915.1.268.2C HERAUSGEGEBEN: 08 - 09
N° CATALOGO: 915.1.268.2C IMPRIMIDA: 08 - 09

TAVOLA DRAWING TABLE BILD TABLA 001c

Attrezzi speciali per stazioni di servizio | Workshop service tools | Outils speciaux pour stations-services | Servicewerkzeug Für Tankstellen | Herramientas esp. para estac. de serv.

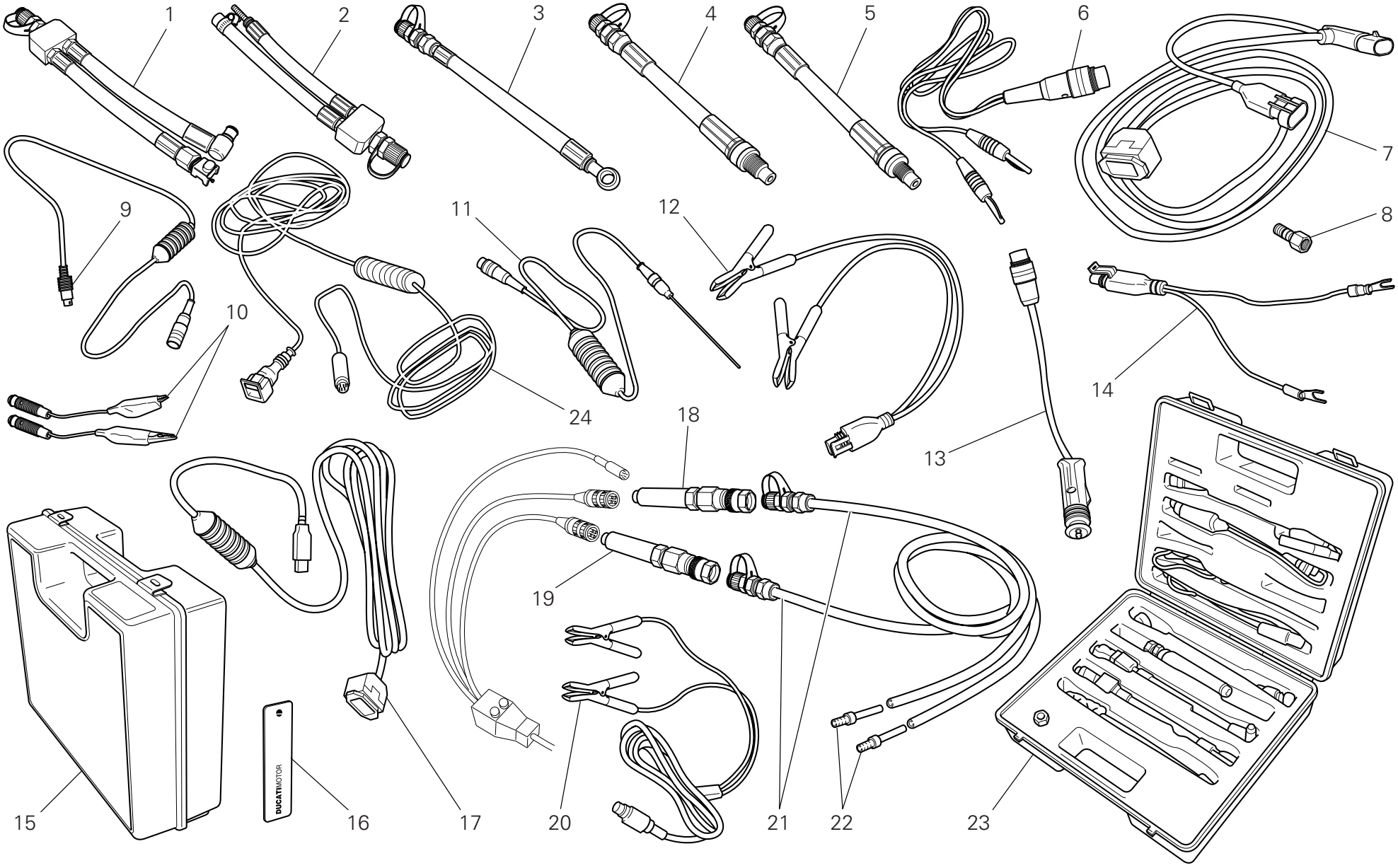

TAVOLA DRAWING TABLE BILD TABLA 001c

Attrezzi speciali per stazioni di servizio | Workshop service tools | Outils speciaux pour stations-services | Servicewerkzeug Für Tankstellen | Herramientas esp. para estac. de serv.

NOTE POS. NOTES NO. NOTES N. MARKE INDEX NOTAS POS.	N.CODICE CODE NO. Nr. CODE ATRIKEL Nr. CODICO Nr.	DENOMINAZIONE	DESCRIPTION	DESIGNATION	BEZEICHNUNG	DENOMINACION	VALIDITA' VALIDITY VALIDITE GÜLTIG VALIDEZ	Q.TA' Q.TY Q.TE M.GE C.AD
1	590.1.189.1A	Tubo pressione benzina HS.	Fuel pressure line HS.	Durite pression essence HS.	Kraftstoffdruckschlauch HS	Tubo presión gasolina HS.		1
2	590.1.190.1A	Tubo pressione benzina ST/SS/M.	Fuel pressure line ST/SS/M.	Durite pression essence ST/SS/M.	Kraftstoffdruckschlauch ST/SS/M.	Tubo presión gasolina ST/SS/M.		1
3	875.1.065.1A	Tubo pressione olio	Oil pressure line	Durite pressione huile	Öldruckschlauch	Tubo presión aceite		1
4	552.1.037.1A	Raccordo compressione cilindri attacco M12	Fitting - cylinder compression M12	Raccord compression cylindres fixation M12	Anschluss - Zylinderkompression, Gewinde M12	Conexión compresión cilindros enganche M12		1
5	552.1.038.1A	Raccordo compressione cilindri attacco M10	Fitting - cylinder compression M10	Raccord compression cylindres fixation M10	Anschluss - Zylinderkompression, Gewinde M10	Conexión compresión cilindros enganche M10		1
6	514.1.037.1A	Cavo Volt PF DUC 21	Cable Volt PF DUC 21	Câble Volt PF DUC 21	Kabel Volt PF DUC 21	Cable Volt PF DUC 21		1
7	97900.0227	Cavo alimentazione e diagnosi (MARELLI)	Main cable (MARELLI)	Cable alimentation (MARELLI	Speisekabel (MARELLI)	Cable de alimentacion (MARELLI)		1
8	814.1.114.1A	Raccordo pressione olio	Oil pressure fitting	Raccord pression huile	Öldruckanschluss	Conexión presión aceite		1
9	514.1.032.1A	Cavo per prove ausiliari	Cable for supplementary tests	Câble pour des tests auxiliaires	Kabel für Hilfstests	Cable para pruebas auxiliares		1
10	514.1.035.1A	Cavo pinzetta Rosso	Red clamp cable	Câble pince Rouge	Klemmenkabel Rot	Cable pinza Rojo		1
10	514.1.036.1A	Cavo pinzetta Nero	Black clamp cable	Câble pince Noir	Klemmenkabel Schwarz	Cable pinza Negro		1
11	552.1.040.1A	Sonda Temperatura	Temperature probe	Sonde température	Temperatursonde	Sonda Temperatura		1
12	97900.0228	Adattatore presa batteria	Battery connection adapter	Adaptateur prise batterie	Adapter für Batteriestecker	Adaptador toma batería		1
13	514.1.033.1A	Adattatore presa accendisigari (ST)	Electric lighter connection adapter (ST)	Adaptateur prise allume-cigares (ST)	Adapter für Stromanschlussbuchse (ST)	Adaptador toma encendedor cigarrillos (ST)		1
14	514.1.038.1A	Adattatore presa batteria	Battery connection adapter	Adaptateur prise batterie	Adapter für Batteriestecker	Adaptador toma batería		1
15	698.1.033.1A	Valigia rossa con spugna	Red case with sponge rubber	Mallette rouge avec protection éponge	Roter Koffer mit Schaumstoffpolster	Maleta roja con esponja		1
16	88765.1126T	Adesivo lato dx/sx DUCATI	DUCATI sticker RH/LH side	Décalcomanie DUCATI, côté D/G	DUCATI kleber R/L Seite	Pega lado dcho./izdo. DUCATI		2
17	97900.0231	Adattatore (USB)	(USB) Adaptor	Adaptateur (USB)	Passtück (USB)	Adaptador (USB)		1
18	97900.0218	Sensore depressione	Depressure sensor	Capteur dépression	Rückgangsensor	Sensor depresión		1

N° CATALOGO: 915.1.268.2C EMESSO: 08 - 09 | CATALOGUE No: 915.1.268.2C ISSUED: 08 - 09 | Nr. CATALOGUE: 915.1.268.2C IMPRIMEE: 08 - 09 | KATALOG Nr: 915.1.268.2C HERAUSGEGEBEN: 08 - 09 | N° CATALOGO: 915.1.268.2C IMPRIMIDA: 08 - 09

TAVOLA DRAWING TABLE BILD TABLA 001c

Attrezzi speciali per stazioni di servizio | Workshop service tools | Outils speciaux pour stations-services | Servicewerkzeug Für Tankstellen | Herramientas esp. para estac. de serv.

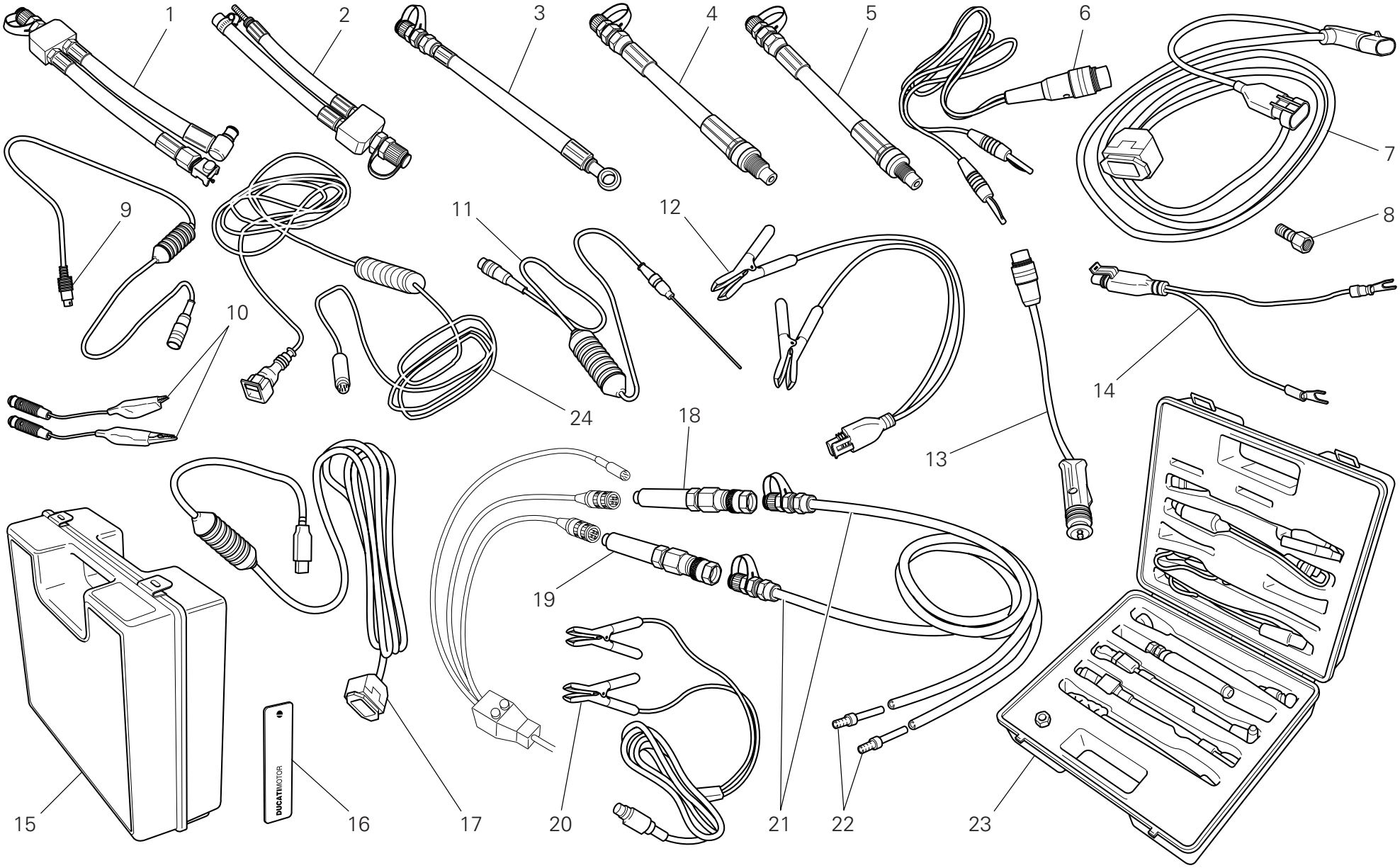

TAVOLA DRAWING TABLE BILD TABLA 001c

Attrezzi speciali per stazioni di servizio | Workshop service tools | Outils speciaux pour stations-services | Servicewerkzeug Für Tankstellen | Herramientas esp. para estac. de serv.

NOTE NOTES NOTES MARKE NOTAS	POS. NO. N. INDEX POS.	N.CODICE CODE NO. Nr. CODE ATRIKEL Nr. CODICO Nr.	DENOMINAZIONE	DESCRIPTION	DESIGNATION	BEZEICHNUNG	DENOMINACION	VALIDITA' VALIDITY VALIDITE GÜLTIG VALIDEZ	Q.TA' Q.TY Q.TE M.GE C.AD
	19	552.1.039.1A	Sensore pressione	Pressure sensor	Capteur pression	Drucksensor	Sensor presión		1
	20	97900.0230	Alimentatore	Feeder	Ameneur	Zubringer	Alimentador		1
	21	97900.0220	Tubo pressione/depressione	Depressure/pressure line	Durite pressione/dépressione	Rückgangschlauch	Tubo presión/depresión		2
	22	97900.0221	Raccordo	Union	Raccord	Anschluß	Empalme		4
	23	97900.0003	Kit rilevamento pressione	Pressure kit	Kit de mesure pression	Druckmesskit	Kit presión		1
	24	88765.1126C	Cavo per regolazione potenziometro	Cable for potentiometer adjustement	Câble pour le réglage du potentiomètre	Kabel für Potentiometereinstellung	Cable para ajuste potenciómetro		1

TAVOLA
DRAWING
TABLE
BILD
TABLA
002

Comando cambio | Gearchange control | Sélecteur de vitesses | Schaltsteuerung | Mando cambio

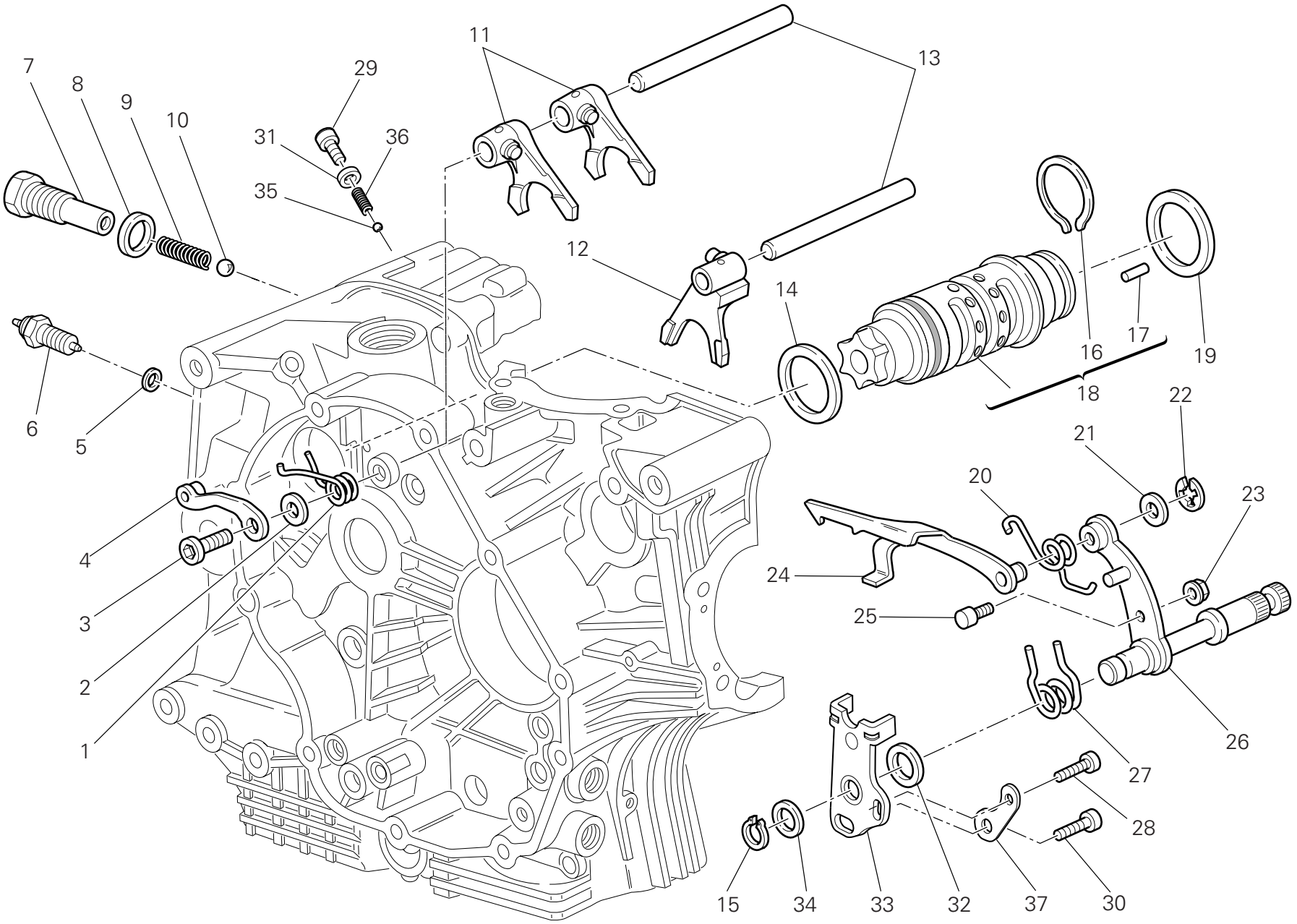

TAVOLA DRAWING TABLE BILD TABLA 002

Comando cambio | Gearchange control | Sélecteur de vitesses | Schaltsteuerung | Mando cambio

NOTE NOTES NOTES MARKE NOTAS	POS. NO. N. INDEX POS.	N.CODICE CODE NO. Nr. CODE ATRIKEL Nr. CODICO Nr.	DENOMINAZIONE	DESCRIPTION	DESIGNATION	BEZEICHNUNG	DENOMINACION	VALIDITA' VALIDITY VALIDITE GÜLTIG VALIDEZ	Q.TA' Q.TY Q.TE M.GE C.AD
	1	799.1.049.1A	Molla ritorno	Return spring	Ressort de retour	Rückschlagfeder	Muelle de retorno		1
	2	852.1.053.2A	Rosetta	Washer	Rosette	Unterlegscheibe	Arandela		1
	3	779.1.039.1A	Vite speciale	Special screw	Vis spéciale	Spezialschraube	Tornillo especial		1
	4	455.2.003.1A	Assieme saltarello fissa marce	Gear stopper assembly	Ensemble cliquet fixe-vitesses	Fallklinkengruppe	Grupo trinquete fija marchas		1
	5	852.5.024.1A	Guarnizione sp.1	Gasket th.1	Garniture èp.1	Dichtung stàrke 1	Junta esp.1		1
	6	539.1.021.1A	Interruttore	Switch	Interrupteur	Schalter	Interruptor		1
	7	779.1.203.3A	Vite speciale	Special screw	Vis spéciale	Spezialschraube	Tornillo especial		1
	8	0272.91.090	Guarnizione	Gasket	Garniture	Dichtung	Junta		1
	9	0660.13.143	Molla scatto marce	Gear selector spring	Ressort déclenchement vitesses	Ganglösefeder	Muelle embrague marchas		1
	10	76835.1134	Sfera	Ball	Bille	Kugel	Esfera		1
	11	180.1.001.1A	Forcella inn. marce 1˚,4˚-2˚,3˚	1st,4th-2nd,3rd gear selector fork	Fourche engrènement 1ère, 4ème-2ème et 3ème vitesse	Einlegegabel für 1.,4.-2.,3.Gang	Horquilla embrague marchas 1˚,4˚-2˚,3˚		2
	12	180.1.002.1A	Forcella innesto 5˚,6˚	5th,6th gear selector fork	Fourche engrènement 5ème, 6ème vitesse	Einlegegabel für 5., 6. Gang	Horquilla embrague 5˚,6˚		1
	13	0660.13.070	Perno per forcella	Fork pin	Goujon pour fourche	Bolzen für Gabel	Perno para horquilla		2
	14	852.1.005.1A	Rosetta rasamento sp. 1	Shim th. 1	Rosette de butée épaisseur 1	Distanzscheibe Stärke 1	Arandela de espesoración 1		1
	15	73500.1542	Anello seeger	Circlip	Circlip	Seegerring	Anillo seeger		1
	16	882.1.006.1A	Anello ferma rullini (sezione quadrata)	Needle retaining ring (square cross-section)	Bague d'arrêt rouleaux (section carrée)	Rollensicherungsring (vierkantquerschnitt)	Anillo sujeta rodillos (sección cuadrada)		1
	17	821.1.070.1A	Perno	Pin	Pivot	Zapfen	Perno		6
	18	182.2.028.3A	Tamburo cambio completo	Complete gearbox drum	Tambour complet boîte de vitesses	Schalttrommel komplett	Tambor cambio completo		1
	19	0660.13.060	Rosetta rasamento sp. 1	Shim th. 1	Rosette de butée épaisseur 1	Distanzscheibe Stärke 1	Arandela de espesoración 1		1
	19	852.1.094.1A	Rosetta rasamento sp. 0,9	Shim th. 0.9	Rosette de butée épaisseur 0,9	Distanzscheibe Stärke 0,9	Arandela de espesoración 0,9		1

N˚ CATALOGO: 915.1.268.2C
EMESSO: 08 - 09

CATALOGUE No: 915.1.268.2C
ISSUED: 08 - 09

Nr. CATALOGUE: 915.1.268.2C
IMPRIMEE: 08 - 09

KATALOG Nr: 915.1.268.2C
HERAUSGEGEBEN: 08 - 09

N˚ CATALOGO: 915.1.268.2C
IMPRIMIDA: 08 - 09

TAVOLA
DRAWING
TABLE
BILD
TABLA
002

Comando cambio | Gearchange control | Sélecteur de vitesses | Schaltsteuerung | Mando cambio

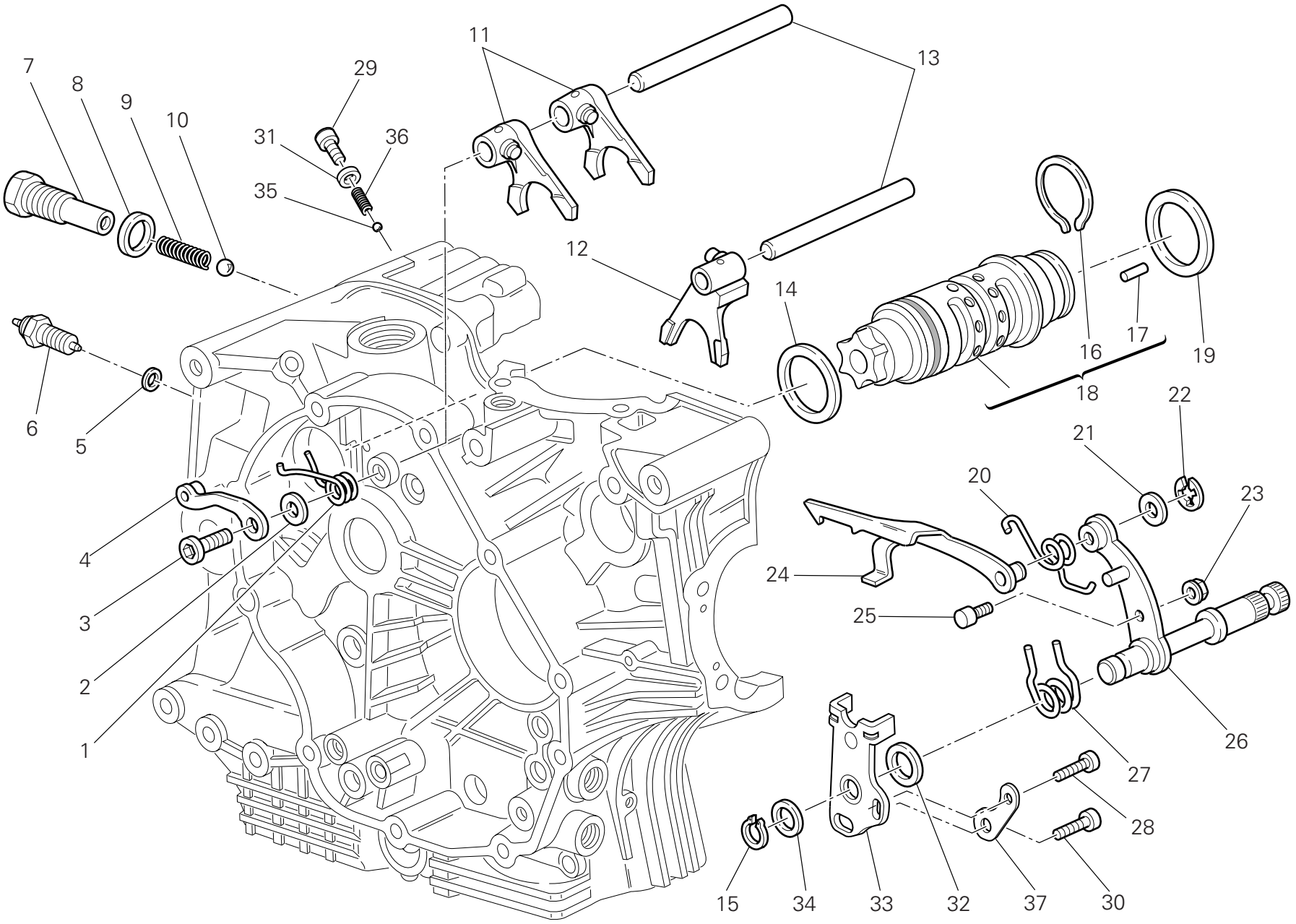

TAVOLA DRAWING TABLE BILD TABLA 002

Comando cambio | Gearchange control | Sélecteur de vitesses | Schaltsteuerung | Mando cambio

NOTE NOTES NOTES MARKE NOTAS	POS. NO. N. INDEX POS.	N.CODICE CODE NO. Nr. CODE ATRIKEL Nr. CODICO Nr.	DENOMINAZIONE	DESCRIPTION	DESIGNATION	BEZEICHNUNG	DENOMINACION	VALIDITA' VALIDITY VALIDITE GÜLTIG VALIDEZ	Q.TA' Q.TY Q.TE M.GE C.AD
	20	799.1.025.1A	Molla ritorno forcella	Fork return spring	Ressort retour fourche	Gabelrückschlagfeder	Muelle retorno horquilla		1
	21	0400.09.050	Rosetta rasamento sp. 0,5	Shim th. 0.5	Rosette de butée épaisseur 0,5	Distanzscheibe Stärke 0,5	Arandela de espesoración 0,5		1
	21	0765.92.205	Rosetta rasamento sp. 0,2	Shim th. 0.2	Rosette de butée épaisseur 0,2	Distanzscheibe Stärke 0,2	Arandela de espesoración 0,2		2
	22	884.5.034.1A	Anello	Ring	Bague	Ring	Anillo		1
	23	748.1.040.1A	Dado	Nut	Ecrou	Mutter	Tuerca		1
	24	180.1.008.1A	Forcella comando tamburo cambio	Gearbox drum control fork	Fourche de commande tambour boîte de vitesses	Steuergabel für Wechselgetriebetrommel	Horquilla mando tambor cambio		1
	25	0660.13.165	Perno per leva cambio	Gearchange lever pin	Goujon pour levier boîte de vitesses	Schalthebelstift	Perno para leva cambio		1
	26	821.1.001.1A	Perno con leva cambio	Pin with gearchange lever	Goujon avec levier boîte de vitesses	Stift mit Schalthebel	Perno con leva cambio		1
	27	0799.13.110	Molla ritorno leva cambio	Gearchange lever return spring	Ressort retour levier boîte de vitesses	Schalthebelrückholfeder	Muelle retorno leva cambio		1
	28	771.5.067.0Z	Vite	Screw	Vis	Schraube	Tornillo		1
	29	771.1.032.1A	Vite speciale	Special screw	Vis spéciale	Spezialschraube	Tornillo especial		1
	30	771.5.125.0Z	Vite	Screw	Vis	Schraube	Tornillo		1
	31	852.5.023.1A	Guarnizione	Gasket	Garniture	Dichtung	Junta		1
	32	881.1.012.1A	Anello di centraggio	Centering ring	Bague de centrage	Zentrierring	Anillo de centrado		1
	33	826.1.009.1A	Piastrina fine corsa	Stopper plate	Plaquette fin de course	Endanschlagplättchen	Placa final de carrera		1
	34	0400.29.125	Rosetta rasamento sp. 0,2	Shim th. 0.2	Rosette de butée épaisseur 0,2	Distanzscheibe Stärke 0,2	Arandela de espesoración 0,2		2
	34	0400.29.126	Rosetta rasamento sp. 0,5	Shim th. 0.5	Rosette de butée épaisseur 0,5	Distanzscheibe Stärke 0,5	Arandela de espesoración 0,5		1
	35	847.4.006.1A	Sfera	Ball	Bille	Kugel	Esfera		1
	36	799.1.211.1A	Molla	Spring	Ressort	Feder	Muelle		1
	37	713.1.915.1A	Distanziale	Spacer	Entretoise	Distanzstück	Distancial		1

TAVOLA
DRAWING
TABLE
BILD
TABLA
003

Cambio | Gearbox | Boîte de vitesses | Schaltgetriebe | Cambio

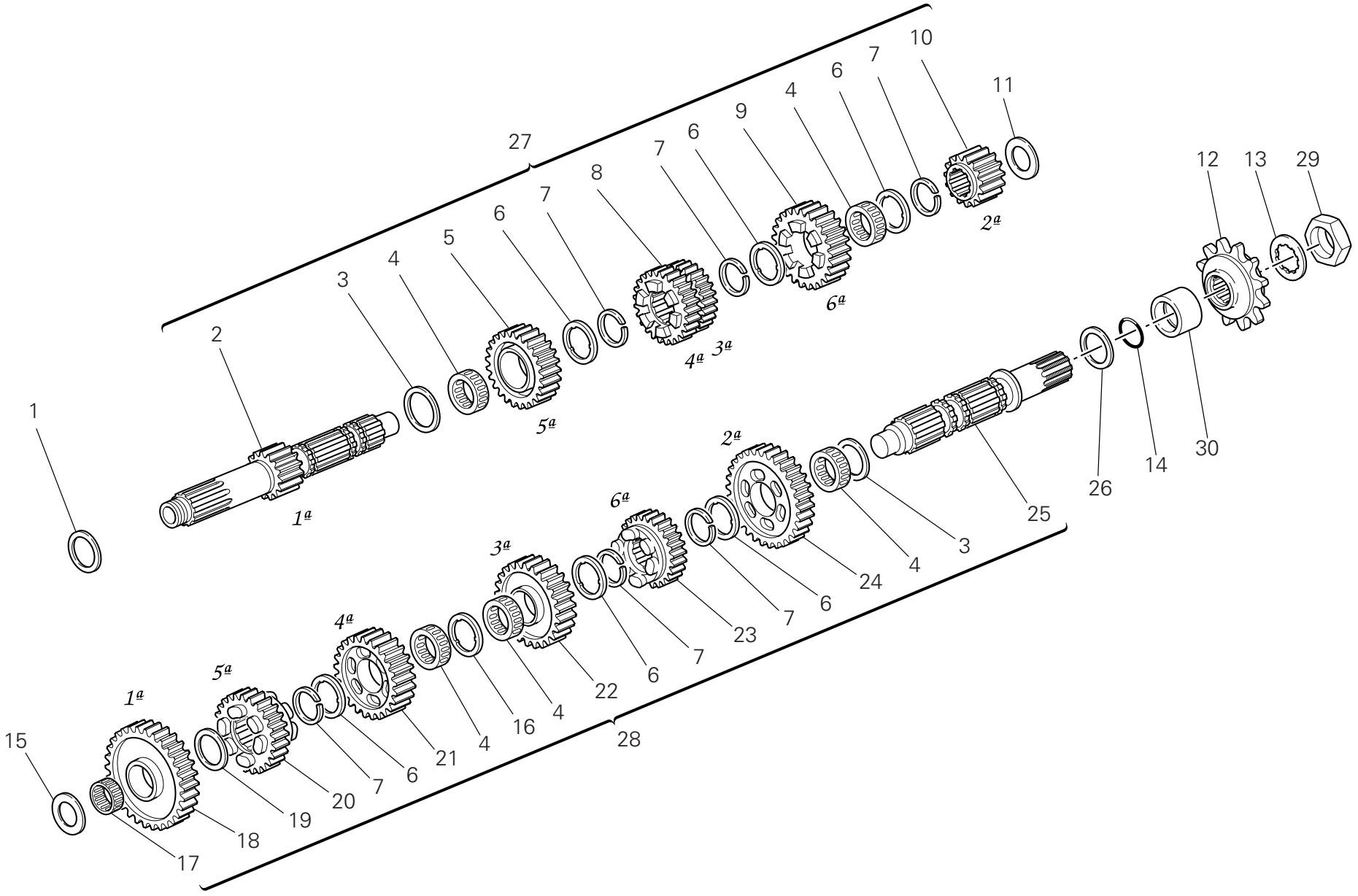

TAVOLA DRAWING TABLE BILD TABLA 003

Cambio | Gearbox | Boîte de vitesses | Schaltgetriebe | Cambio

NOTE NOTES NOTES MARKE NOTAS	POS. NO. N. INDEX POS.	N.CODICE CODE NO. Nr. CODE ATRIKEL Nr. CODICO Nr.	DENOMINAZIONE	DESCRIPTION	DESIGNATION	BEZEICHNUNG	DENOMINACION	VALIDITA' VALIDITY VALIDITE GÜLTIG VALIDEZ	Q.TA' Q.TY Q.TE M.GE C.AD
	1	0251.47.054	Rosetta rasamento sp. 1,2	Shim th. 1.2	Rosette de butée épaisseur 1,2	Distanzscheibe Stärke 1,2	Arandela de espesoración 1,2		1
	2	149.1.046.1A	Albero primario cambio	Gearbox main shaft	Arbre primaire boîte de vitesses	Wechselgetriebehauptwelle	Arbol primario cambio		1
	3	0670.16.150	Rosetta rasamento sp. 0,5	Shim th. 0.5	Rosette de butée épaisseur 0,5	Distanzscheibe Stärke 0,5	Arandela de espesoración 0,5		2
	4	701.4.005.1A	Gabbia a rullini	Needle bearing	Boîte à aiguilles	Nadelkäfig	Jaula de rodillos		5
	5	172.1.004.1A	Ingranaggio conduttore 5° vel.	Driving gear 5th sp.	Engrenage conducteur 5ème vitesse	Antriebszahnrad 5.Geschwindigkeit	Engranaje accionador 5° velocidad		1
	6	856.1.001.1A	Rosetta scanalata sp. 0,5	Grooved washer th. 0.5	Rosette rainurée épaisseur 0,5	Genutete Scheibe Stärke 0,5	Arandela ranurada esp. 0,5		6
	7	0670.16.145	Anello elastico	Snap ring	Bague élastique	Sprengring	Seager		6
	8	172.1.003.1A	Ingran. conduttore 3°/4° vel.	Driving gear 3rd/4th sp.	Engrenage conducteur 3ème/4ème vitesse	Leiterzahnrad für 3.,4. Geschwindigkeit	Engranaje accionador 3°/4° velocidad		1
	9	172.1.005.1A	Ingranaggio conduttore 6° vel.	Driving gear 6th sp.	Engrenage conducteur 6ème vitesse	Antriebszahnrad 6.Geschwindigkeit	Engranaje accionador 6° velocidad		1
	10	172.1.002.1B	Ingranaggio conduttore 2° vel.	Driving gear 2nd sp.	Engrenage conducteur 2ème vitesse	Antriebszahnrad 2.Geschwindigkeit	Engranaje accionador 2° velocidad		1
	11	713.1.014.1E	Rosetta rasamento sp. 1,6	Shim th. 1.6	Rosette de butée épaisseur 1,6	Distanzscheibe Stärke 1,6	Arandela de espesoración 1,6		1
	12	449.1.053.1A	Pignone catena	Chain sprocket	Pignon chaîne	Kettenritzel	Piñón cadena		1
	13	851.1.004.1A	Rosetta di sicurezza	Lock washer	Rosette de sécurité	Sicherungsblech	Arandela de seguridad		1
	14	463.2.053.7A	Guarnizione OR	O-ring	Joint d'étanchéité	Dichtung OR	Junta OR		1
	15	713.1.266.1A	Distanziale sp. 3,15	Spacer th. 3,15	Entretoise épaisseur 3,15	Distanzstück Stärke 3,15	Distanciador esp. 3,15		1
	16	856.1.031.1A	Rosetta scanalata sp. 0,5	Grooved washer th. 0.5	Rosette rainurée épaisseur 0,5	Genutete Scheibe Stärke 0,5	Arandela ranurada esp. 0,5		1
	17	76402.0002	Gabbia a rullini	Needle bearing	Boîte à aiguilles	Nadelkäfig	Jaula de rodillos		1
	18	172.1.006.1B	Ingranaggio condotto 1° vel.	Driven gear 1st sp.	Engrenage entraîné 1ère vitesse	Angetriebenes Zahnrad 1. Geschwindigkeit	Engranaje conducido 1° velocidad		1
	19	0670.16.155	Rosetta rasamento sp. 1	Shim th. 1	Rosette de butée épaisseur 1	Distanzscheibe Stärke 1	Arandela de espesoración 1		1

N° CATALOGO: 915.1.268.2C EMESSO: 08 - 09 | CATALOGUE No: 915.1.268.2C ISSUED: 08 - 09 | Nr. CATALOGUE: 915.1.268.2C IMPRIMEE: 08 - 09 | KATALOG Nr: 915.1.268.2C HERAUSGEGEBEN: 08 - 09 | N° CATALOGO: 915.1.268.2C IMPRIMIDA: 08 - 09

TAVOLA
DRAWING
TABLE
BILD
TABLA
003

Cambio | Gearbox | Boîte de vitesses | Schaltgetriebe | Cambio

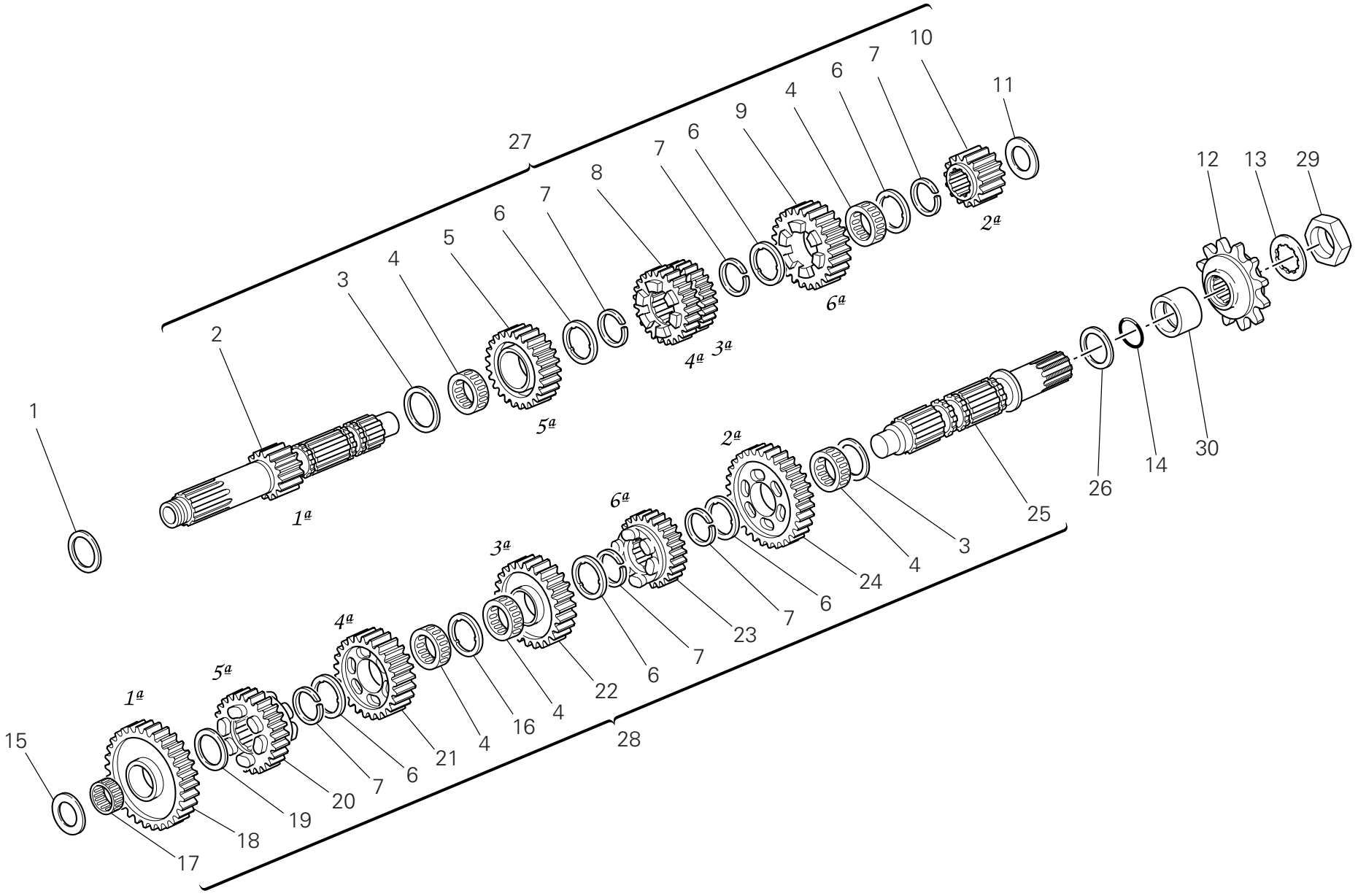

TAVOLA DRAWING TABLE BILD TABLA 003

Cambio | Gearbox | Boîte de vitesses | Schaltgetriebe | Cambio

NOTE NOTES NOTES MARKE NOTAS	POS. NO. N. INDEX POS.	N.CODICE CODE NO. Nr. CODE ATRIKEL Nr. CODICO Nr.	DENOMINAZIONE	DESCRIPTION	DESIGNATION	BEZEICHNUNG	DENOMINACION	VALIDITA' VALIDITY VALIDITE GÜLTIG VALIDEZ	Q.TA' Q.TY Q.TE M.GE C.AD
	20	172.1.010.1A	Ingranaggio condotto 5° vel.	Driven gear 5th sp.	Engrenage entraîné 5ème vitesse	Angetriebenes Zahnrad 5. Geschwindigkeit	Engranaje conducido 5° velocidad		1
	21	172.1.009.1A	Ingranaggio condotto 4° vel.	Driven gear 4th sp.	Engrenage entraîné 4ème vitesse	Angetriebenes Zahnrad 4. Geschwindigkeit	Engranaje conducido 4° velocidad		1
	22	172.1.008.1A	Ingranaggio condotto 3° vel.	Driven gear 3rd sp.	Engrenage entraîné 3ème vitesse	Angetriebenes Zahnrad 3. Geschwindigkeit	Engranaje conducido 3° velocidad		1
	23	172.1.011.1A	Ingranaggio condotto 6° vel.	Driven gear 6th sp.	Engrenage entraîné 6ème vitesse	Angetriebenes Zahnrad 6. Geschwindigkeit	Engranaje conducido 6° velocidad		1
	24	172.1.007.1B	Ingranaggio condotto 2° vel.	Driven gear 2nd sp.	Engrenage entraîné 2ème vitesse	Angetriebenes Zahnrad 2. Geschwindigkeit	Engranaje conducido 2° velocidad		1
	25	149.1.032.3A	Albero secondario cambio	Gearbox lay shaft	Arbre secondaire boîte de vitesses	Vorgelegewelle des Wechselgetriebes	Arbol secundario cambio		1
	26	0670.16.170	Rosetta rasamento sp. 0,8	Shim th. 0.8	Rosette de butée épaisseur 0,8	Distanzscheibe Stärke 0,8	Arandela de espesoración 0,8		1
	27	150.2.078.1A	Albero primario completo	Complete main shaft	Arbre primaire complet	Komplette Hauptwelle	Arbol primario completo		1
	28	150.2.063.1A	Albero secondario cambio	Gearbox lay shaft	Arbre secondaire boîte de vitesses	Vorgelegewelle des Wechselgetriebes	Arbol secundario cambio		1
	29	750.1.007.1A	Dado	Nut	Ecrou	Mutter	Tuerca		1
	30	713.1.393.1A	Distanziale	Spacer	Entretoise	Distanzstück	Distancial		1

TAVOLA DRAWING TABLE BILD TABLA 004

Frizione | Clutch | Embrayage | Kupplung | Embrague

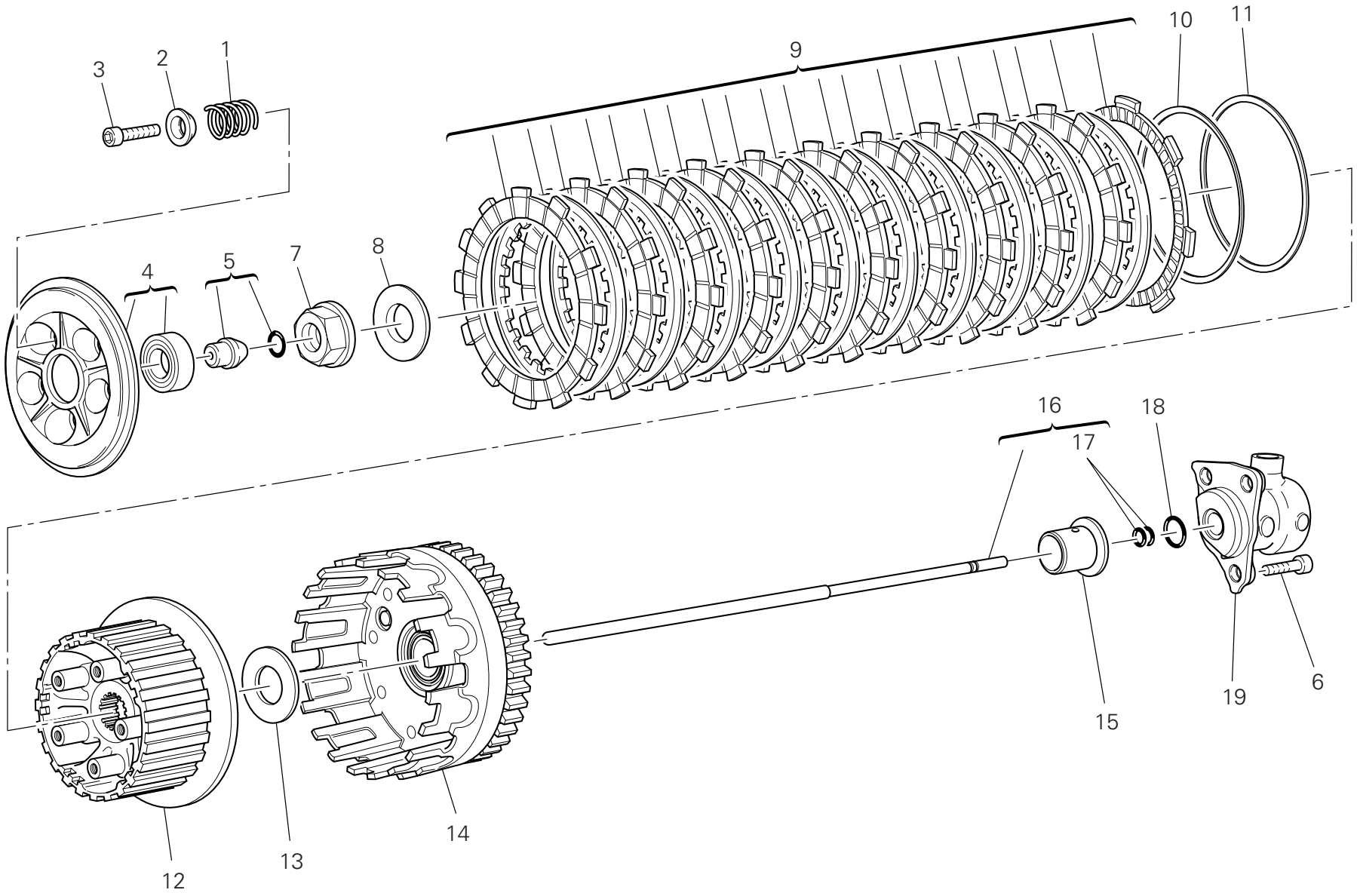

TAVOLA DRAWING TABLE BILD TABLA 004

Frizione | Clutch | Embrayage | Kupplung | Embrague

NOTE NOTES NOTES MARKE NOTAS	POS. NO. N. INDEX POS.	N.CODICE CODE NO. Nr. CODE ATRIKEL Nr. CODICO Nr.	DENOMINAZIONE	DESCRIPTION	DESIGNATION	BEZEICHNUNG	DENOMINACION	VALIDITA' VALIDITY VALIDITE GÜLTIG VALIDEZ	Q.TA' Q.TY Q.TE M.GE C.AD
	1	797.1.032.1A	Molla frizione	Clutch spring	Ressort embrayage	Kupplungsfeder	Muelle embrague		5
	2	841.1.046.1A	Scodellino	Retainer	Cuvette	Teller	Platillo		5
	3	771.5.072.8C	Vite	Screw	Vis	Schraube	Tornillo		5
	4	194.1.027.1A	Spingidisco "FCC"	Pressure plate "FCC"	Pousse-disque "FCC"	Scheibendrücker "FCC"	Empuja-disco "FCC"		1
	5	818.2.009.1A	Perno comando frizione	Clutch control pin	Axe commande embrayage	Kupplungssteuerstift	Perno mando embrague		1
	6	771.5.665.8B	Vite	Screw	Vis	Schraube	Tornillo		3
	7	748.1.013.1A	Dado esagonale	Hexagon nut	Ecrou hexagonal	Sechskantmutter	Tuerca hexagonal		1
	8	799.5.001.2A	Molla a tazza	Spring washer	Belleville	Tellerfeder	Arandela de muelle		1
	9	190.2.013.1A	Serie dischi frizione	Clutch plates set	Série de disques embrayage	Kupplungsscheibensatz	Serie discos embrague		1
	10	799.1.191.1A	Molla a tazza "FCC"	Spring washer "FCC"	Belleville "FCC"	Tellerfeder "FCC"	Arandela de muelle "FCC"		1
	11	190.1.017.1A	Molla	Spring	Ressort	Feder	Muelle		1
	12	196.1.035.1A	Mozzo portadischi "FCC"	Plate holder hub "FCC"	Moyeu porte-disque "FCC"	Scheibenhaltenabe "FCC"	Cubo porta-discos "FCC"		1
	13	713.1.309.1A	Distanziale	Spacer	Entretoise	Distanzstück	Distancial		1
	14	198.2.036.1A	Campana frizione	Clutch housing	Cloche embrayage	Kupplungsglocke	Campana embrague		1
	15	713.1.237.1A	Distanziale	Spacer	Entretoise	Distanzstück	Distancial		1
	16	117.2.007.1A	Asta comando frizione	Clutch control rod	Tige de commande embrayage	Kupplungssteuerungsstab	Varilla mando embrague		1
	17	93823.2018	Guarnizione OR	O-ring	Joint d'étanchéité	Dichtung OR	Junta OR		2
	18	886.4.043.1A	Guarnizione OR	O-ring	Joint d'étanchéité	Dichtung OR	Junta OR		1
	19	195.4.003.1A	Gruppo pistoncino	Piston assembly	Groupe piston	Kolbenaggregat	Grupo pistón		1

TAVOLA
DRAWING
TABLE
BILD
TABLA
005

Coperchio frizione | Clutch-side crankcase cover | Couvercle d'embrayage | Kupplungsdeckel | Tapa embrague

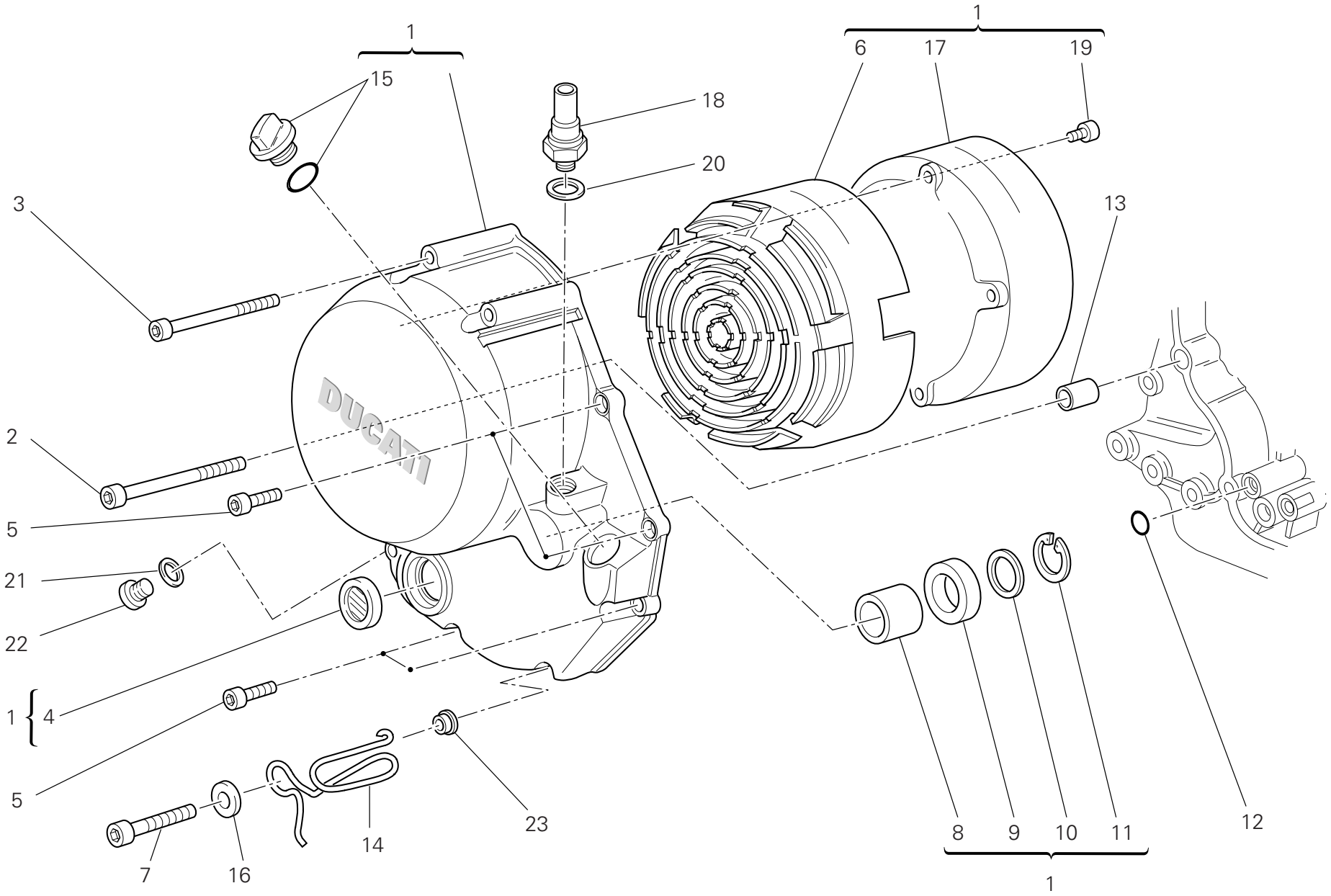

TAVOLA DRAWING TABLE BILD TABLA 005

Coperchio frizione	Clutch-side crankcase cover	Couvercle d'embrayage	Kupplungsdeckel	Tapa embrague

NOTE NOTES NOTES MARKE NOTAS	POS. NO. N. INDEX POS.	N.CODICE CODE NO. Nr. CODE ATRIKEL Nr. CODICO Nr.	DENOMINAZIONE	DESCRIPTION	DESIGNATION	BEZEICHNUNG	DENOMINACION	VALIDITA' VALIDITY VALIDITE GÜLTIG VALIDEZ	Q.TA' Q.TY Q.TE M.GE C.AD
	1	243.2.028.5AE	Coperchio protezione frizione	Clutch protection cover	Couvercle protection embrayage	Kupplungsschutzdeckel	Carter protección embrague		1
	2	771.5.083.8B	Vite	Screw	Vis	Schraube	Tornillo		1
	3	771.5.081.8B	Vite	Screw	Vis	Schraube	Tornillo		3
	4	254.4.001.2A	Oblò ispezione livello olio	Oil level sight glass	Hublot d'inspection niveau huile	Ölkontrollschauglas	Visor de inspección nivel aceite		1
	5	771.5.069.8B	Vite	Screw	Vis	Schraube	Tornillo		5
	6	486.1.051.1A	Pannello (NERO)	Panel (BLACK)	Panneau (NOIR)	Tafel (SCHWARZ)	Panel (NEGRO)		1
	7	771.5.072.8B	Vite	Screw	Vis	Schraube	Tornillo		2
	8	0665.49.680	Boccola	Bush	Douille	Buchse	Casquillo		1
	9	930.4.091.1A	Anello di tenuta	Seal ring	Bague d'étanchéité	Dichtring	Anillo de retén		1
	10	852.1.008.1A	Rosetta rasamento sp. 0,5	Shim th. 0.5	Rosette de butée épaisseur 0,5	Distanzscheibe Stärke 0,5	Arandela de espesoración 0,5		1
	11	884.5.035.1A	Anello seeger	Circlip	Circlip	Seegerring	Anillo seeger		1
	12	886.4.132.1A	Guarnizione OR	O-ring	Joint d'étanchéité	Dichtung OR	Junta OR		1
	13	711.1.160.1A	Boccola di riferimento	Locating bush	Douille de référence	Bezugsbuchse	Centrador		1
	14	881.1.051.1A	Supporto	Holder	Support	Halterung	Soporte		1
	15	893.2.013.1A	Tappo completo	Complete cap	Bouchon complet	Verschluß komplett	Tapón completo		1
	16	852.1.176.1A	Rosetta	Washer	Rosette	Unterlegscheibe	Arandela		1
	17	243.1.029.1A	Coperchio	Cover	Couvercle	Deckel	Tapa		1
	18	539.4.030.2A	Sensore pressione olio motore	Engine oil pressure sensor	Capteur pression d'huile moteur	Motoröldrucksensor	Sensor presión aceite motor		1
	19	773.1.001.1A	Vite	Screw	Vis	Schraube	Tornillo		6
	20	852.1.195.1A	Guarnizione sp.2	Gasket th.2	Garniture ép. 2	Dichtung Stärke 2	Junta esp. 2		1
	21	852.5.024.1A	Guarnizione sp.1	Gasket th.1	Garniture èp.1	Dichtung stärke 1	Junta esp.1		1
	22	780.5.001.1A	Tappo	Cap	Bouchon	Verschluß	Tapón		1
	23	713.1.365.1A	Distanziale	Spacer	Entretoise	Distanzstück	Distancial		1

TAVOLA
DRAWING
TABLE
BILD
TABLA
006

Imbiellaggio | Connecting rods | Vilebrequin | Baugruppe Kurbelwelle | Grupo bielas

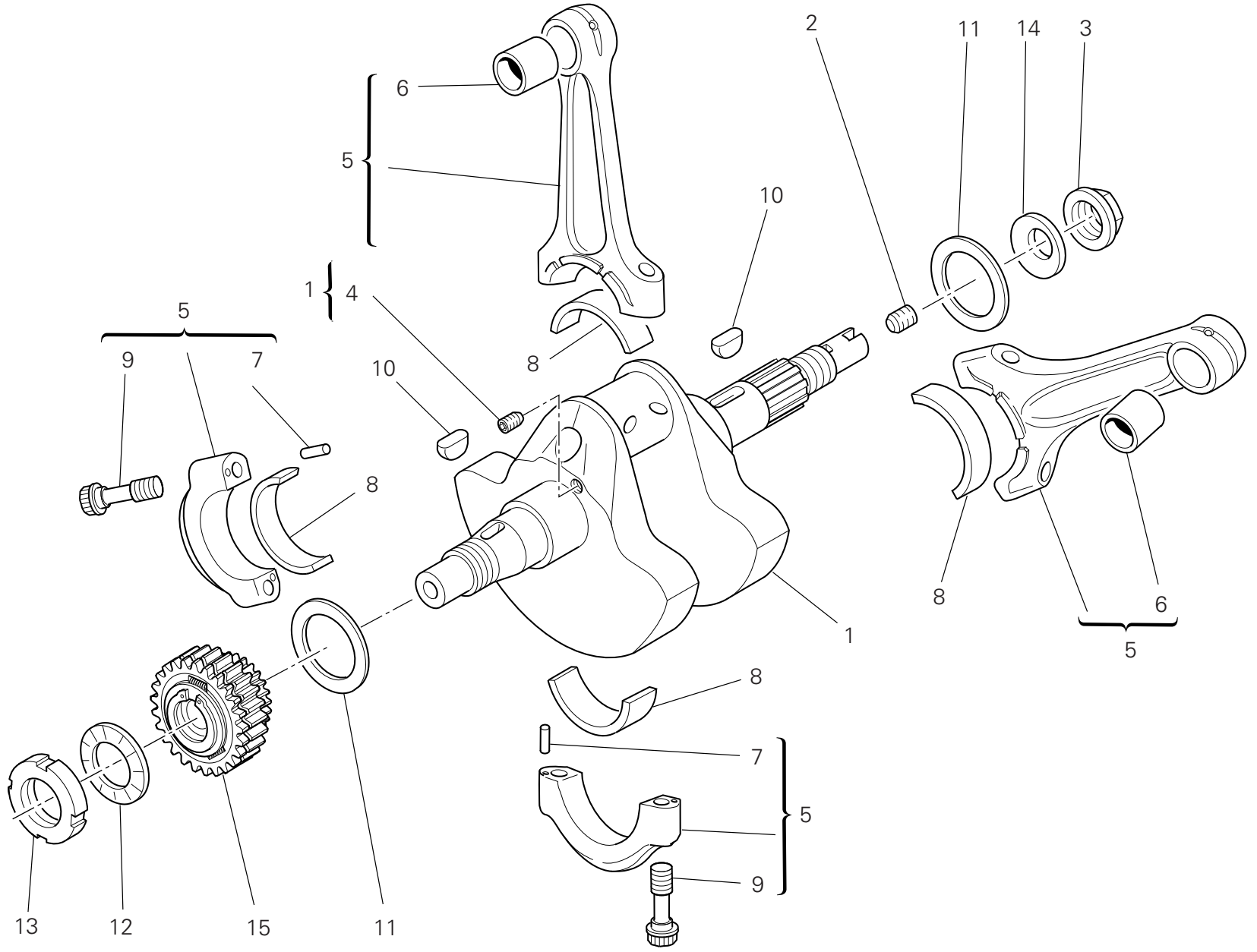

TAVOLA DRAWING TABLE BILD TABLA 006

Imbiellaggio | Connecting rods | Vilebrequin | Baugruppe Kurbelwelle | Grupo bielas

NOTE NOTES NOTES MARKE NOTAS	POS. NO. N. INDEX POS.	N.CODICE CODE NO. Nr. CODE ATRIKEL Nr. CODICO Nr.	DENOMINAZIONE	DESCRIPTION	DESIGNATION	BEZEICHNUNG	DENOMINACION	VALIDITA' VALIDITY VALIDITE GÜLTIG VALIDEZ	Q.TA' Q.TY Q.TE M.GE C.AD
	1	146.2.091.1A	Albero motore	Crankshaft	Arbre moteur	Antriebswelle	Cigüeñal		1
	2	779.1.109.2A	Vite speciale	Special screw	Vis spéciale	Spezialschraube	Tornillo especial		1
	3	750.1.012.2A	Dado	Nut	Ecrou	Mutter	Tuerca		1
	4	779.1.547.1A	Vite speciale	Special screw	Vis spéciale	Spezialschraube	Tornillo especial		1
	5	158.2.012.2A	Coppia bielle	Connecting rods pair	Jeu de bielles	Pleuelpaar	Par de bielas		1
	6	711.1.007.1A	Boccola	Bush	Douille	Buchse	Casquillo		2
	7	74224.0570	Spina	Pin	Goupille	Stift	Pasador		4
	8	112.1.012.1AB	Semicuscinetto (BLU)	Half-bearing (BLUE)	Demi-roulement (BLEU)	Halblager (BLAU)	Semi-cojinete (AZUL)		2
	8	112.1.012.1AC	Semicuscinetto (GIALLO)	Half-bearing (YELLOW)	Demi-roulement (JAUNE)	Halblager (GELB)	Semi-cojinete (AMARILLO)		2
	9	779.1.404.1A	Vite speciale	Special screw	Vis spéciale	Spezialschraube	Tornillo especial		4
	10	680.1.013.1A	Linguetta	Woodruff key	Languette	Federkeil	Chaveta		2
	11	852.1.104.1H	Rosetta rasamento sp. 2,25	Shim th. 2.25	Rosette de butée épaisseur 2,25	Distanzscheibe Stärke 2,25	Arandela de espesoración 2,25		2
	11	852.1.104.2A	Rosetta rasamento sp. 1,9	Shim th. 1.9	Rosette de butée épaisseur 1,9	Distanzscheibe Stärke 1,9	Arandela de espesoración 1,9		2
	11	852.1.104.2B	Rosetta rasamento sp. 1,95	Shim th. 1.95	Rosette de butée épaisseur 1,95	Distanzscheibe Stärke 1,95	Arandela de espesoración 1,95		2
	11	852.1.104.2C	Rosetta rasamento sp. 2	Shim th. 2	Rosette de butée épaisseur 2	Distanzscheibe Stärke 2	Arandela de espesoración 2		2
	11	852.1.104.2D	Rosetta rasamento sp. 2,05	Shim th. 2,05	Rosette de butée épaisseur 2,05	Distanzscheibe Stärke 2,05	Arandela de espesoración 2,05		2
	11	852.1.104.2E	Rosetta rasamento sp. 2,1	Shim th. 2,1	Rosette de butée épaisseur 2,1	Distanzscheibe Stärke 2,1	Arandela de espesoración 2,1		2
	11	852.1.104.2F	Rosetta rasamento sp. 2,15	Shim th. 2,15	Rosette de butée épaisseur 2,15	Distanzscheibe Stärke 2,15	Arandela de espesoración 2,15		2
	11	852.1.104.2G	Rosetta rasamento sp. 2,2	Shim th. 2.2	Rosette de butée épaisseur 2,2	Distanzscheibe Stärke 2,2	Arandela de espesoración 2,2		2
	11	852.1.104.2I	Rosetta rasamento sp. 2,3	Shim th. 2.3	Rosette de butée épaisseur 2,3	Distanzscheibe Stärke 2,3	Arandela de espesoración 2,3		2

TAVOLA
DRAWING
TABLE
BILD
TABLA
006

Imbiellaggio | Connecting rods | Vilebrequin | Baugruppe Kurbelwelle | Grupo bielas

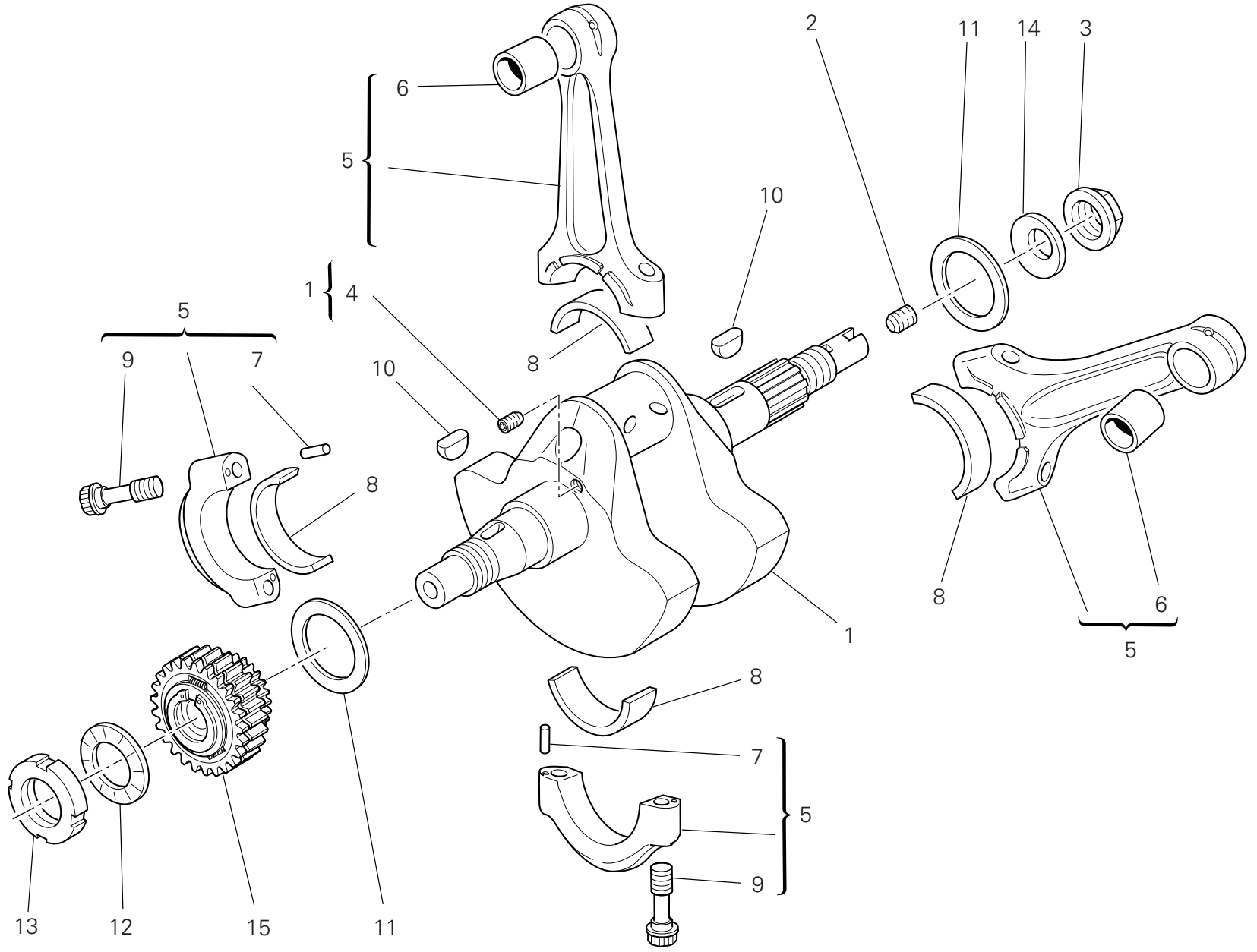

TAVOLA DRAWING TABLE BILD TABLA 006

Imbiellaggio | Connecting rods | Vilebrequin | Baugruppe Kurbelwelle | Grupo bielas

NOTE NOTES NOTES MARKE NOTAS	POS. NO. N. INDEX POS.	N.CODICE CODE NO. Nr. CODE ATRIKEL Nr. CODICO Nr.	DENOMINAZIONE	DESCRIPTION	DESIGNATION	BEZEICHNUNG	DENOMINACION	VALIDITA' VALIDITY VALIDITE GÜLTIG VALIDEZ	Q.TA' Q.TY Q.TE M.GE C.AD
	11	852.1.104.2J	Rosetta rasamento sp. 2,35	Shim th. 2.35	Rosette de butée épaisseur 2,35	Distanzscheibe Stärke 2,35	Arandela de espesoración 2,35		2
	11	852.1.104.1K	Rosetta rasamento sp. 2,4	Shim th. 2,4	Rosette de butée épaisseur 2,4	Distanzscheibe Stärke 2,4	Arandela de espesoración 2,4		2
	11	852.1.104.1L	Rosetta rasamento sp. 2,45	Shim th. 2,45	Rosette de butée épaisseur 2,45	Distanzscheibe Stärke 2,45	Arandela de espesoración 2,45		2
	11	852.1.104.1M	Rosetta rasamento sp. 2,5	Shim th. 2.5	Rosette de butée épaisseur 2,5	Distanzscheibe Stärke 2,5	Arandela de espesoración 2,5		2
	11	852.1.104.1N	Rosetta rasamento sp. 2,55	Shim th. 2.55	Rosette de butée épaisseur 2,55	Distanzscheibe Stärke 2,55	Arandela de espesoración 2,55		2
	12	851.4.003.1A	Rosetta di sicurezza	Lock washer	Rosette de sécurité	Sicherungsblech	Arandela de seguridad		1
	13	750.1.113.1A	Ghiera	Ring nut	Embout	Nutmutter	Tuerca		1
	14	799.1.051.2A	Molla a tazza	Spring washer	Belleville	Tellerfeder	Arandela de muelle		1
	15	170.2.081.1A	Pignone primaria	Primary drive front sprocket	Pignon transmission primaire	Pimärantribsritzel	Piñón primario		1

TAVOLA
DRAWING
TABLE
BILD
TABLA
007

Cilindri - pistoni | Cylinders - pistons | Cylindres - pistons | Zylinder - Kolben | Cilindros - pistones

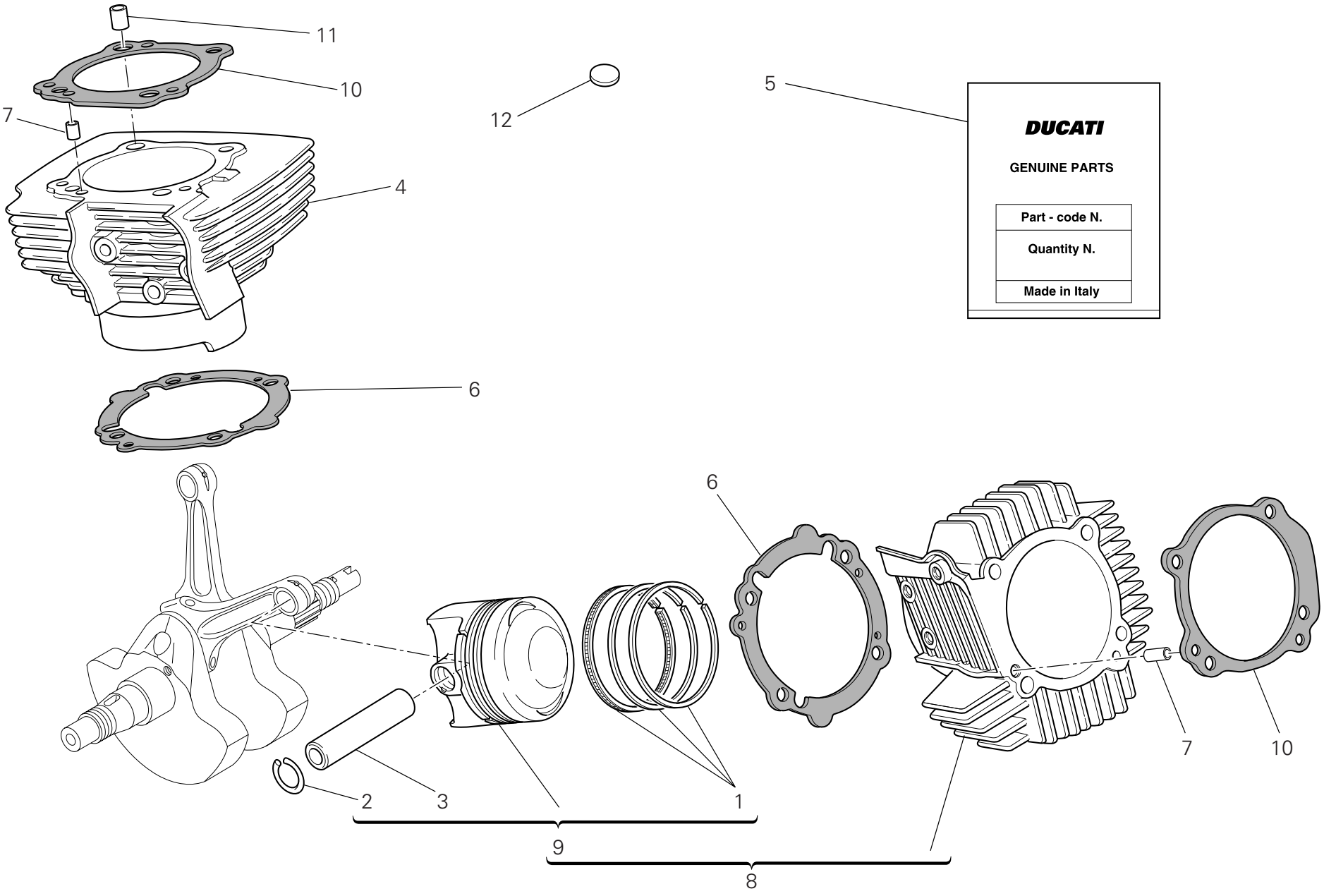

TAVOLA DRAWING TABLE BILD TABLA 007

Cilindri - pistoni | Cylinders - pistons | Cylindres - pistons | Zylinder - Kolben | Cilindros - pistones

NOTE NOTES NOTES MARKE NOTAS	POS. NO. N. INDEX POS.	N.CODICE CODE NO. Nr. CODE ATRIKEL Nr. CODICO Nr.	DENOMINAZIONE	DESCRIPTION	DESIGNATION	BEZEICHNUNG	DENOMINACION	VALIDITA' VALIDITY VALIDITE GÜLTIG VALIDEZ	Q.TA' Q.TY Q.TE M.GE C.AD
	1	121.2.045.1A	Busta segmenti	Piston rings set	Etui segments	Beutel mit Kolbenringen	Serie de segmentos		1
	2	884.4.011.1A	Anello elastico ferma-spinotto	Piston pin circlip	Bague élastique bloque-axe	Sprengring zur Bolzenfeststellung	Anillo elástico bloquea-clavija		2
	3	121.1.127.1A	Spinotto per pistone	Piston pin	Axe de piston	Kolbenbolzen	Bulón		1
	4	120.2.146.2AB	Accoppiamento cilindro verticale-pistone	Vertical cylinder-piston fit	Couplage cylindre vertical-piston	Paarung senkrechter Zylinder/Kolben	Conjunto cilindro vertical-pistón		1
	5	791.2.043.2A	Busta guarnizioni cilindro-testa	Head-cylinder gaskets set	Etui garnitures cylindre-tête	Beutel mit Zylinderkopfdichtungen	Serie juntas cilindro culata		1
	6	786.1.086.1A	Guarnizione cilindro carter sp. 0,4	Cylinder-crankcase gasket th. 0.4	Garniture cylindre carter ép. 0.4	Zylinder/Gehäusedichtung Stärke 0,4	Junta cilindro carter esp. 0,4		2
	7	711.1.172.1A	Boccola	Bush	Douille	Buchse	Casquillo		2
	8	120.2.145.2AB	Accoppiamento cilindro orizzontale-pistone	Horizontal cylinder-piston fit	Couplage cylindre horizontal-piston	Paarung waagrechter Zylinder/Kolben	Conjunto cilindro horizontal-pistón		1
	9	122.2.144.1A	Pistone completo	Complete piston	Piston complet	Kompletter Kolben	Pistón completo		2
	10	786.1.098.1A	Guarnizione cilindro-testa	Head-cylinder gasket	Garniture cylindre tête	Dichtung Zylinder-Kopf	Junta cilindro-culata		2
	11	711.1.126.1A	Boccola	Bush	Douille	Buchse	Casquillo		4
	12	700.1.040.1A	Gommino antivibrante	Vibration damper pad	Joint en caoutchouc anti-vibration	Schwingungsdämpfergummi	Junta de goma anti-vibración		41

TAVOLA DRAWING TABLE BILD TABLA 008

Distribuzione | Timing system | Distribution | Ventilsteuerung | Distribución

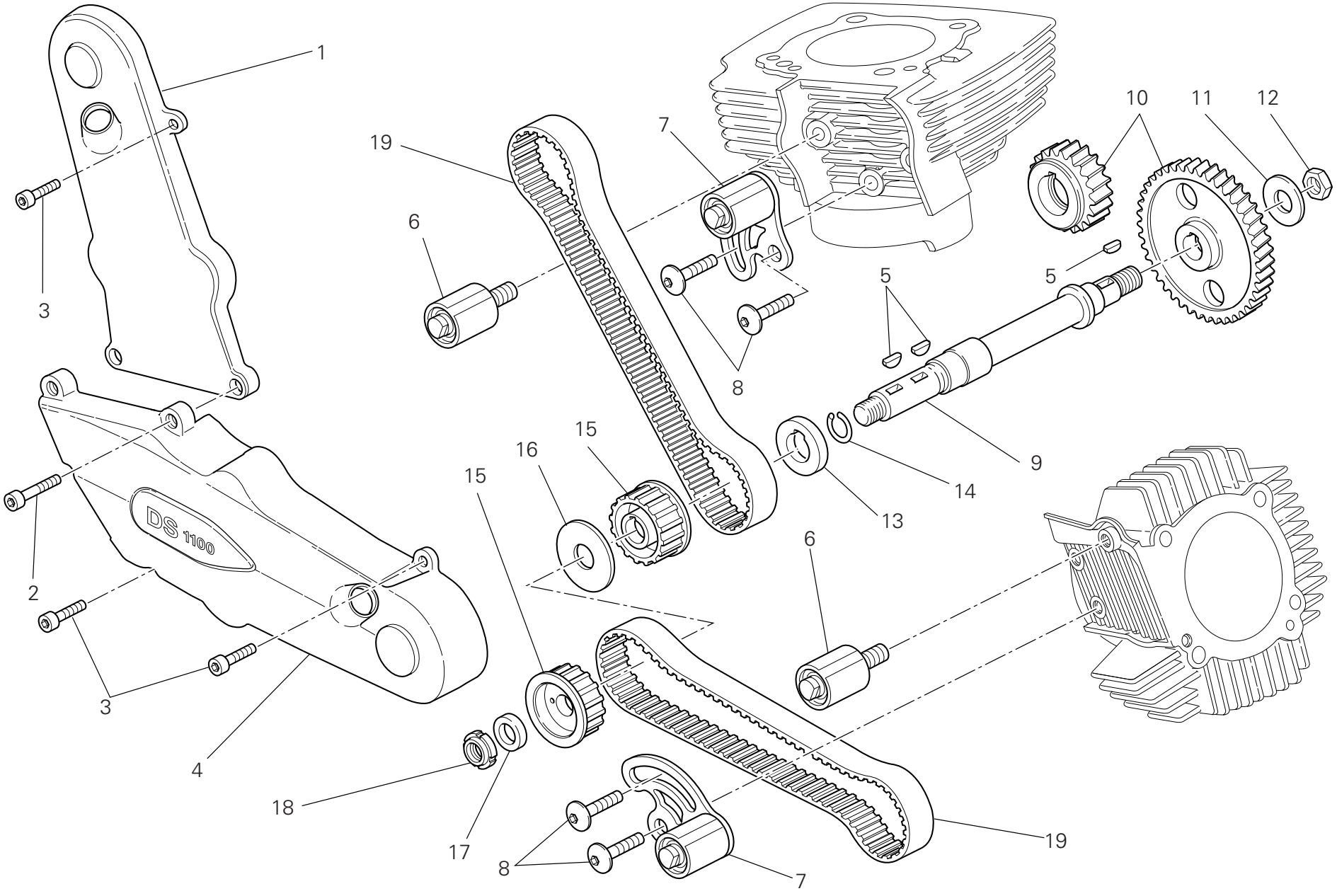

TAVOLA DRAWING TABLE BILD TABLA 008

Distribuzione | Timing system | Distribution | Ventilsteuerung | Distribución

NOTE POS. NOTES NO. NOTES N. MARKE INDEX NOTAS POS.	N.CODICE CODE NO. Nr. CODE ATRIKEL Nr. CODICO Nr.	DENOMINAZIONE	DESCRIPTION	DESIGNATION	BEZEICHNUNG	DENOMINACION	VALIDITA' VALIDITY VALIDITE GÜLTIG VALIDEZ	Q.TA' Q.TY Q.TE M.GE C.AD
1	245.1.058.2AB	Coperchio cinghia distribuzione verticale	Vertical timing belt cover	Couvercle courroie distribution vertical	Deckel fur senkrechten Steuerriemen	Tapa correa distribucion vertical		1
2	771.5.072.8B	Vite	Screw	Vis	Schraube	Tornillo		2
3	771.5.065.8B	Vite	Screw	Vis	Schraube	Tornillo		5
4	245.1.076.2A	Coperchio cinghia distribuzione orizzontale	Horizontal timing belt cover	Couvercle courroie distribution horizontal	Deckel fur waagrechten Steuerriemen	Tapa correa distribuciòn horizontal		1
5	680.1.013.1A	Linguetta	Woodruff key	Languette	Federkeil	Chaveta		3
6	451.2.021.1A	Gruppo tenditore fisso	Fixed tensioner assembly	Groupe tendeur fixe	Gruppe fester Spanner	Grupo tensor fijo		2
7	451.2.020.1A	Tenditore completo cilindro verticale	Complete vertical cylinder tensioner roller	Tendeur complet cylindre vertical	Spanner für senkrechter Zylinder komplett	Tensor completo cilindro vertical		2
8	772.1.010.3A	Vite	Screw	Vis	Schraube	Tornillo		4
9	147.1.026.1A	Albero di rinvio	Lay shaft	Arbre de renvoi	Vorgelegewelle	Eje de reenvio		1
10	171.2.023.1A	Coppia ingr. distribuzione	Timing gears pair	Jeu d'engrenages distribution	Ventilsteuerungsräderpaar	Par engranajes distribución		1
11	851.1.013.1A	Rosetta di sicurezza	Lock washer	Rosette de sécurité	Sicherungsblech	Arandela de seguridad		1
12	0124.40.060	Dado esagonale	Hexagon nut	Ecrou hexagonal	Sechskantmutter	Tuerca hexagonal		1
13	716.1.073.2A	Distanziale	Spacer	Entretoise	Distanzstück	Distancial		1
14	882.1.003.1A	Anello elastico di arresto	Snap ring	Bague élastique d'arrêt	Feststellsprengring	Anillo elástico de bloqueo		1
15	255.1.023.3A	Puleggia distribuzione Z=20	Timing belt roller Z=20	Poulie de distribution Z=20	Steuerriemenscheibe Z=20	Polea distribución Z=20		2
16	856.1.062.2A	Rosetta di divisione pulegge	Belt roller separating washer	Rosette de division poulies	Unterlegscheibe	Arandela de separación poleas		1
17	716.1.099.1A	Distanziale	Spacer	Entretoise	Distanzstück	Distancial		1
18	703.5.006.2A	Ghiera elastic-stop	Elastic-stop ring nut	Embout élastique stop	Stop-Elastiknutmutter	Tuerca de seguridad		1
19	737.4.021.1A	Cinghia dentata comando distribuzione	Timing drive toothed belt	Courroie dentée commande distribution	Zahnriemen der Ventilsteuerung	Correa dentada mando distribución		2

TAVOLA
DRAWING
TABLE
BILD
TABLA
009

Filtri e pompa olio | Filters and oil pump | Filtres et pompe a huile | Ölfilter Und -pumpe | Filtros y bomba de aceite

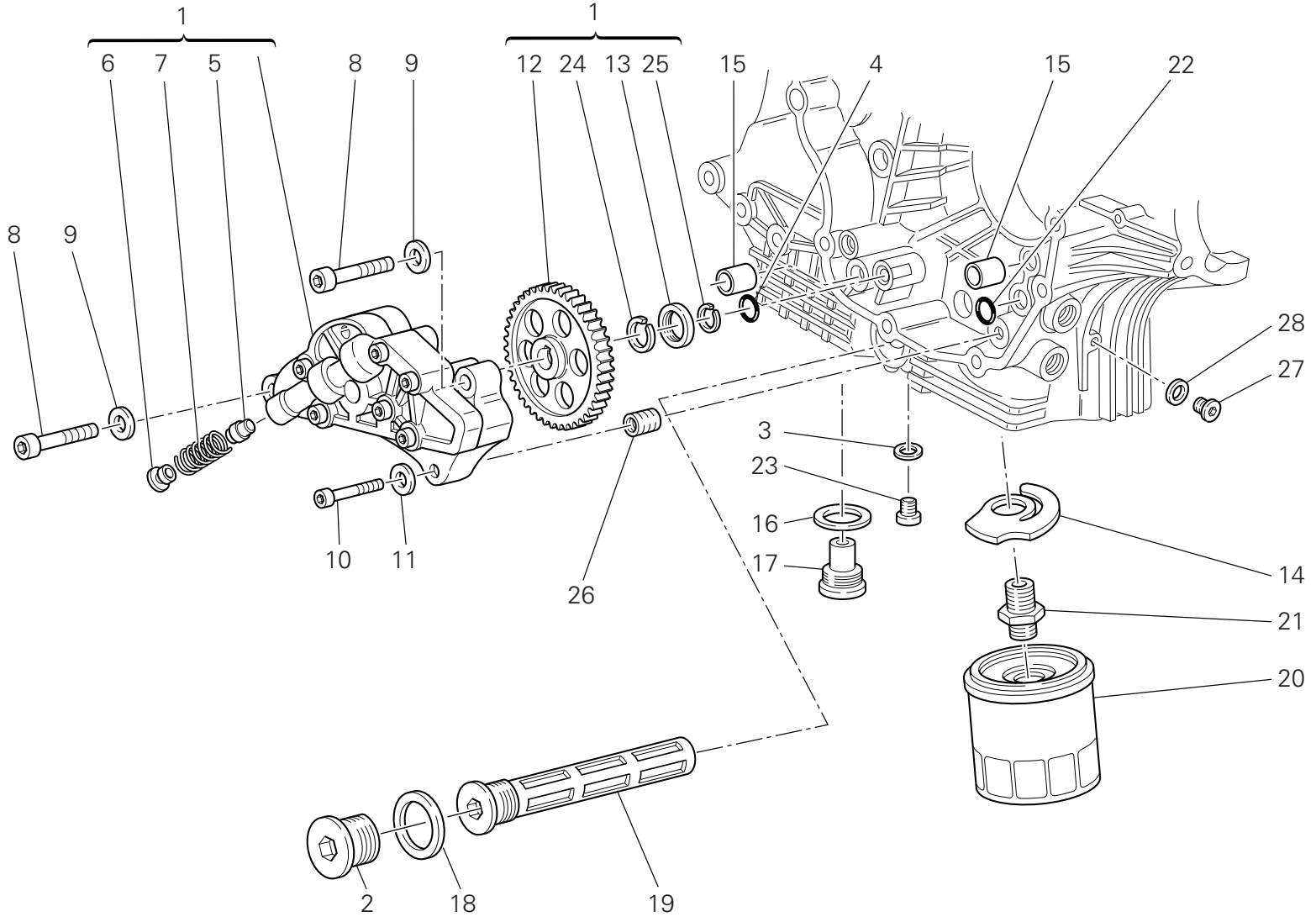

TAVOLA DRAWING TABLE BILD TABLA 009

Filtri e pompa olio | Filters and oil pump | Filtres et pompe a huile | Ölfilter Und -pumpe | Filtros y bomba de aceite

NOTE NOTES NOTES MARKE NOTAS	POS. NO. N. INDEX POS.	N.CODICE CODE NO. Nr. CODE ATRIKEL Nr. CODICO Nr.	DENOMINAZIONE	DESCRIPTION	DESIGNATION	BEZEICHNUNG	DENOMINACION	VALIDITA' VALIDITY VALIDITE GÜLTIG VALIDEZ	Q.TA' Q.TY Q.TE M.GE C.AD
	1	174.2.025.6A	Pompa olio completa	Complete oil pump	Pompe à huile complète	Komplette Ölpumpe	Bomba aceite completa		1
	2	873.1.037.1A	Tappo	Cap	Bouchon	Verschluß	Tapón		1
	3	852.1.120.1A	Guarnizione alluminio	Aluminium gasket	Garniture aluminium	Aluminium-Dichtung	Junta aluminio		1
	4	886.4.037.1A	Anello OR	O-Ring	Bague d'étanchéité	O-Ring	Anillo OR		1
	5	593.1.018.1A	Valvola by-pass	Bypass valve	Soupape by-pass	By-pass Ventil	Válvula by-pass		1
	6	780.1.018.1A	Tappo by-pass	Bypass cap	Bouchon by-pass	By-pass-Verschluß	Tapón by-pass		1
	7	799.1.055.1A	Molla by-pass	Bypass spring	Ressort by-pass	By-Pass-Feder	Muelle by-pass		1
	8	771.5.129.8B	Vite	Screw	Vis	Schraube	Tornillo		2
	9	852.1.174.1A	Rosetta	Washer	Rosette	Unterlegscheibe	Arandela		2
	10	771.5.069.8B	Vite	Screw	Vis	Schraube	Tornillo		1
	11	852.1.172.1A	Rosetta	Washer	Rosette	Unterlegscheibe	Arandela		1
	12	174.1.025.2A	Ingranaggio comando pompa	Pump drive gear	Engrenage commande pompe	Pumpensteuerrad	Engranaje mando bomba		1
	13	710.1.001.1A	Bussola	Bush	Douille	Buchse	Casquillo		1
	14	799.2.077.2A	Molla by-pass	Bypass spring	Ressort by-pass	By-Pass-Feder	Muelle by-pass		1
	15	0759.49.280	Boccola di riferimento	Locating bush	Douille de référence	Bezugsbuchse	Centrador		2
	16	220.3.208.3A	Guarnizione	Gasket	Garniture	Dichtung	Junta		1
	17	780.2.047.1A	Tappo scarico olio con calamita	Oil drain plug with magnet	Bouchon vidange huile avec aimant	Verschluß für Ölablaß mit Magnet	Tapón vaciado aceite con imán		1
	18	852.5.005.1A	Guarnizione sp.1,5	Gasket th.1,5	Garniture ép.1,5	Dichtung stärke 1,5	Junta esp.1,5		1
	19	894.2.009.1A	Filtro olio	Oil filter	Filtre à huile	Ölfilter	Filtro aceite		1
	20	444.4.003.5A	Cartuccia olio	Oil filter cartridge	Cartouche à huile	Ölfiltereinsatz	Cartucho aceite		1
	21	815.1.028.1A	Nipplo	Nipple	Nipple	Nippel	Niple		1
	22	886.4.132.1A	Guarnizione OR	O-ring	Joint d'étanchéité	Dichtung OR	Junta OR		1
	23	779.1.198.2A	Tappo	Cap	Bouchon	Verschluß	Tapón		1
	24	884.4.042.1A	Anello elastico	Snap ring	Bague élastique	Sprengring	Seager		1
	25	884.5.036.1A	Anello seeger	Circlip	Circlip	Seegerring	Anillo seeger		1
	26	0670.49.310	Boccola riduzione	Reduction bush	Douille de réduction	Reduzierbuchse	Casquillo reducción		1

TAVOLA
DRAWING
TABLE
BILD
TABLA
009

Filtri e pompa olio | Filters and oil pump | Filtres et pompe a huile | Ölfilter Und -pumpe | Filtros y bomba de aceite

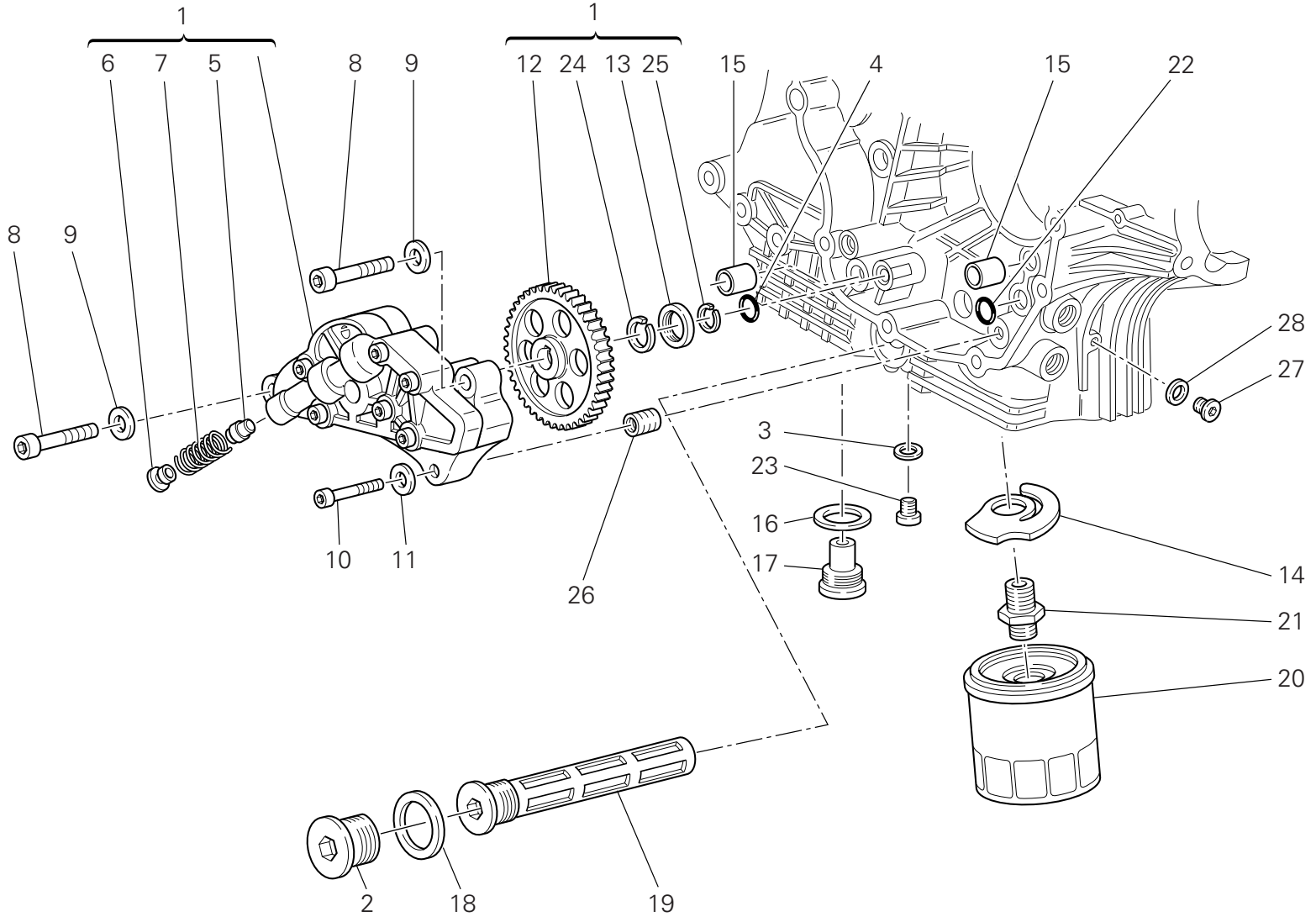

TAVOLA DRAWING TABLE BILD TABLA 009

Filtri e pompa olio | Filters and oil pump | Filtres et pompe a huile | Ölfilter Und -pumpe | Filtros y bomba de aceite

NOTE NOTES NOTES MARKE NOTAS	POS. NO. N. INDEX POS.	N.CODICE CODE NO. Nr. CODE ATRIKEL Nr. CODICO Nr.	DENOMINAZIONE	DESCRIPTION	DESIGNATION	BEZEICHNUNG	DENOMINACION	VALIDITA' VALIDITY VALIDITE GÜLTIG VALIDEZ	Q.TA' Q.TY Q.TE M.GE C.AD
	27	779.1.162.2A	Tappo	Cap	Bouchon	Verschluß	Tapón		1
	28	852.1.195.1A	Guarnizione sp.2	Gasket th.2	Garniture ép. 2	Dichtung Stärke 2	Junta esp. 2		1

TAVOLA
DRAWING
TABLE
BILD
TABLA
010

Coppia semicarters | Crankcase halves | Paire de demi-carters | Paar Gehäusehälften | Par semicárteres

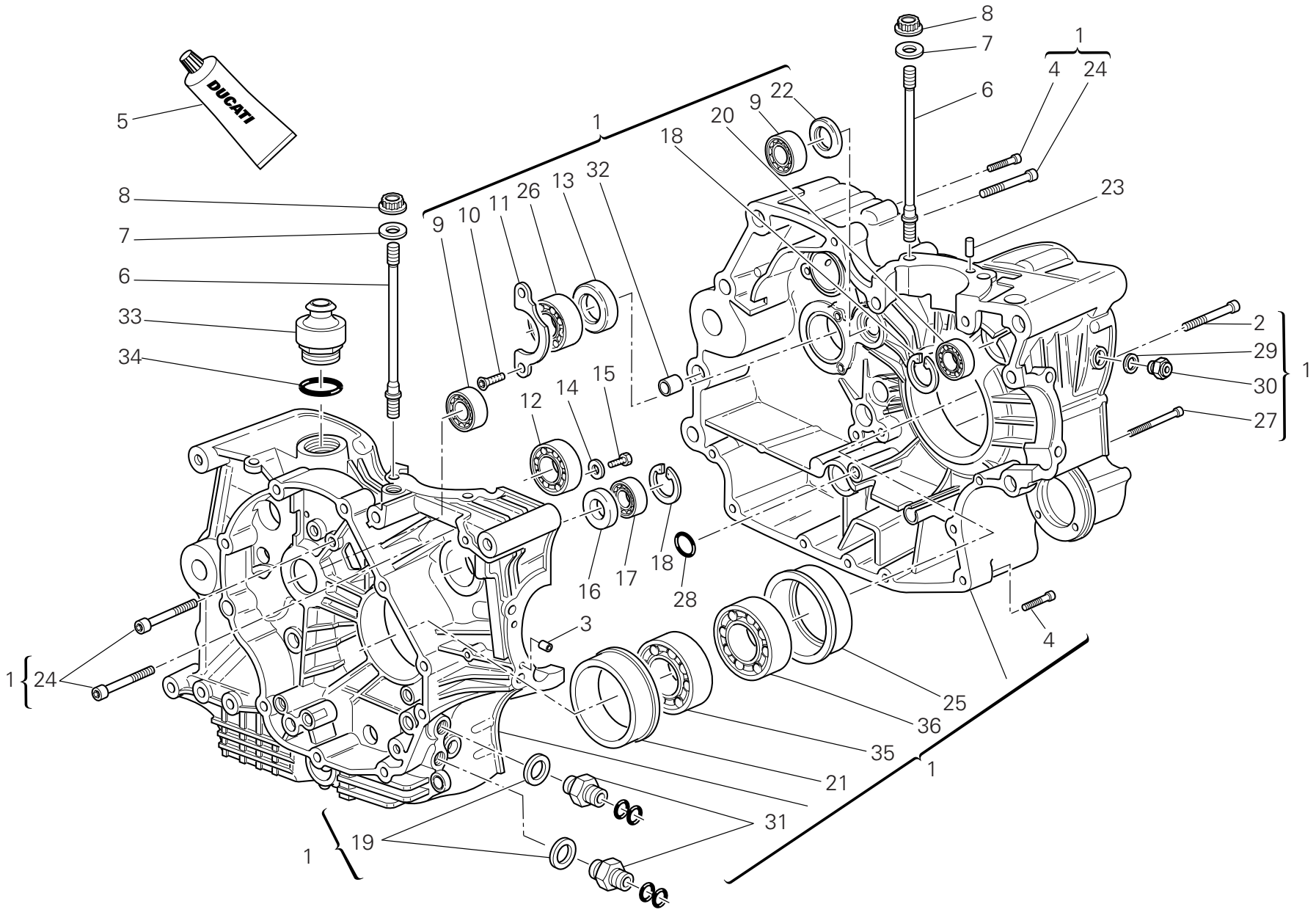

TAVOLA DRAWING TABLE BILD TABLA 010

Coppia semicarters | Crankcase halves | Paire de demi-carters | Paar Gehäusehälften | Par semicárteres

NOTE NOTES NOTES MARKE NOTAS	POS. NO. N. INDEX POS.	N.CODICE CODE NO. Nr. CODE ATRIKEL Nr. CODICO Nr.	DENOMINAZIONE	DESCRIPTION	DESIGNATION	BEZEICHNUNG	DENOMINACION	VALIDITA' VALIDITY VALIDITE GÜLTIG VALIDEZ	Q.TA' Q.TY Q.TE M.GE C.AD
	1	225.2.198.2A	Coppia semicarter completi	Complete half-crankcases pair	Paire demi-carters complets	Gehäusehälftenpaar komplett	Par semi-carter completos		1
	2	779.1.029.2A	Vite speciale	Special screw	Vis spéciale	Spezialschraube	Tornillo especial		1
	3	711.1.128.1A	Boccola	Bush	Douille	Buchse	Casquillo		2
	4	771.5.072.8B	Vite	Screw	Vis	Schraube	Tornillo		7
	5	94247.0014	Guarnizione liquida	Fluid sealant	Colle liquide pour joint	Flüssige Dichtung	Sellador junta líquida		1
	6	766.1.059.1B	Prigioniero fissaggio cilindro testa	Stud bolt for fastening head cylinder	Goujon de fixation cylindre culasse	Stiftschraube für Zylinderkopfbefestigung	Tornillo sin fin fijación cilindro culata		8
	7	856.1.064.2A	Rondella speciale	Special washer	Rondelle spéciale	Spezial-Unterlegscheibe	Arandela especial		8
	8	748.1.050.1A	Dado	Nut	Ecrou	Mutter	Tuerca		8
	9	702.4.033.1A	Cuscinetto	Bearing	Roulement	Lager	Cojinete		2
	10	72094.1616	Vite	Screw	Vis	Schraube	Tornillo		2
	11	826.1.012.1A	Piastrina di fermo	Keep plate	Plaquette d'arrêt	Feststellplatte	Placa de bloqueo		1
	12	702.5.019.1A	Cuscinetto	Bearing	Roulement	Lager	Cojinete		1
	13	930.4.022.1A	Anello di tenuta	Seal ring	Bague d'étanchéité	Dichtring	Anillo de retén		1
	14	713.1.140.1A	Distanziale	Spacer	Entretoise	Distanzstück	Distancial		2
	15	770.5.250.8B	Vite	Screw	Vis	Schraube	Tornillo		2
	16	930.4.123.1A	Anello di tenuta	Seal ring	Bague d'étanchéité	Dichtring	Anillo de retén		1
	17	75794.1542	Cuscinetto	Bearing	Roulement	Lager	Cojinete		1
	18	73503.3380	Anello seeger	Circlip	Circlip	Seegerring	Anillo seeger		2
	19	787.1.011.1A	Guarnizione alluminio sp.2	Aluminium gasket th.2	Garniture aluminium ép.2	Aluminium-Dichtung stärke 2	Junta aluminio esp.2		2
	20	702.5.008.1A	Cuscinetto	Bearing	Roulement	Lager	Cojinete		1
	21	710.1.069.1A	Bussola porta cuscinetto	Bearing holder bush	Douille porte-roulement	Lagerhaltebuchse	Sede de cojinete		1
	22	930.4.093.1A	Anello di tenuta	Seal ring	Bague d'étanchéité	Dichtring	Anillo de retén		1
	23	860.1.004.1A	Grano di centraggio	Locating dowel	Vis sans tête de centrage	Zentrierstift	Clavija de centrado		2
	24	771.5.136.8B	Vite	Screw	Vis	Schraube	Tornillo		6
	25	710.1.070.1A	Bussola porta cuscinetto	Bearing holder bush	Douille porte-roulement	Lagerhaltebuchse	Sede de cojinete		1

TAVOLA
DRAWING
TABLE
BILD
TABLA
010

Coppia semicarters | Crankcase halves | Paire de demi-carters | Paar Gehäusehälften | Par semicárteres

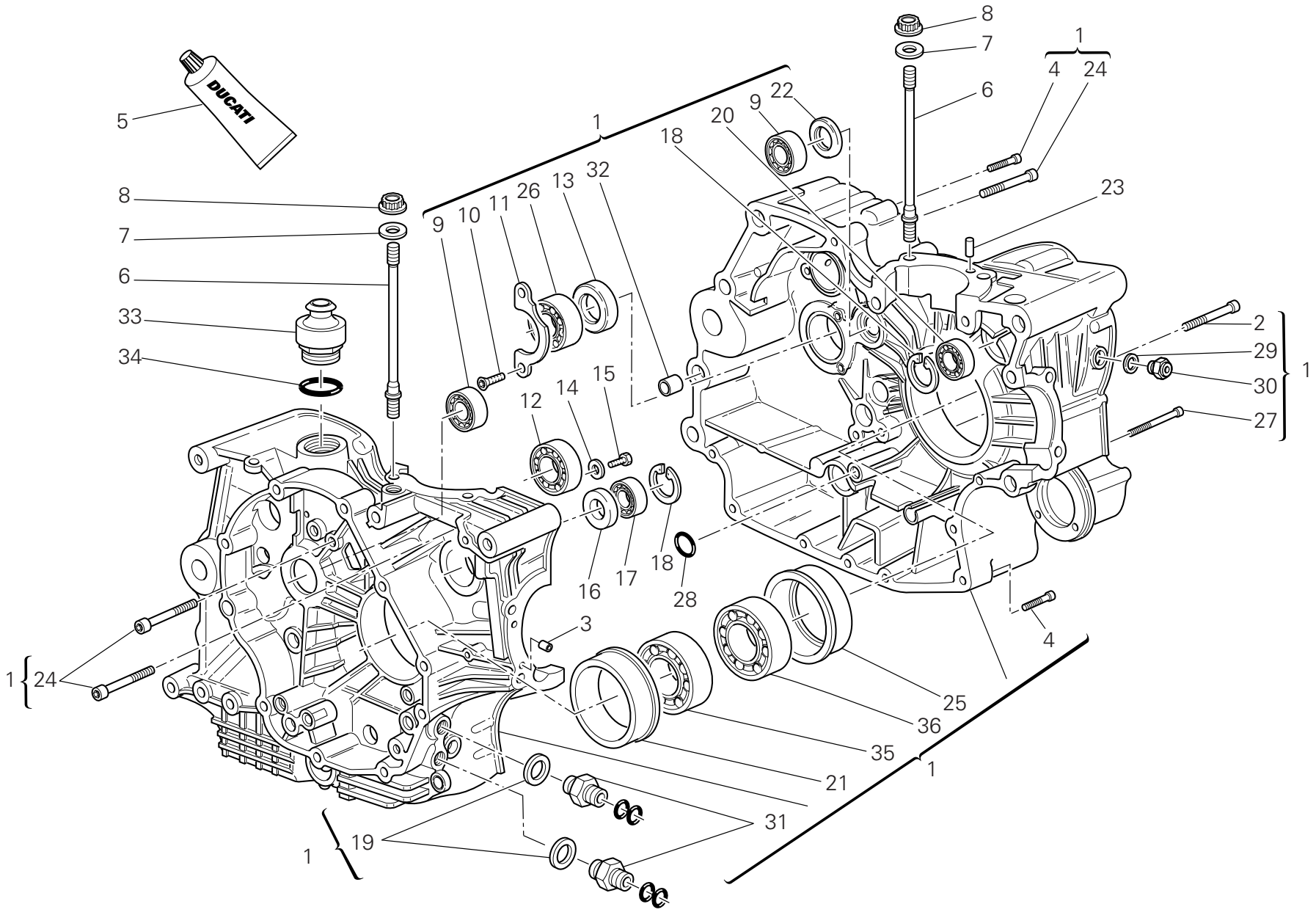

TAVOLA DRAWING TABLE BILD TABLA 010

Coppia semicarters | Crankcase halves | Paire de demi-carters | Paar Gehäusehälften | Par semicárteres

NOTE NOTES NOTES MARKE NOTAS	POS. NO. N. INDEX POS.	N.CODICE CODE NO. Nr. CODE ATRIKEL Nr. CODICO Nr.	DENOMINAZIONE	DESCRIPTION	DESIGNATION	BEZEICHNUNG	DENOMINACION	VALIDITA' VALIDITY VALIDITE GÜLTIG VALIDEZ	Q.TA' Q.TY Q.TE M.GE C.AD
	26	702.4.013.1A	Cuscinetto	Bearing	Roulement	Lager	Cojinete		1
	27	771.5.080.8B	Vite	Screw	Vis	Schraube	Tornillo		2
	28	886.4.132.1A	Guarnizione OR	O-ring	Joint d'étanchéité	Dichtung OR	Junta OR		1
	29	852.5.026.1A	Guarnizione alluminio sp.1,5	Aluminium gasket th.1,5	Garniture aluminium ép.1,5	Aluminium-Dichtung stärke 1,5	Junta aluminio esp.1,5		1
	30	779.1.434.2A	Vite speciale	Special screw	Vis spéciale	Spezialschraube	Tornillo especial		1
	31	815.1.022.1A	Nipplo	Nipple	Nipple	Nippel	Niple		2
	32	711.1.095.1A	Boccola	Bush	Douille	Buchse	Casquillo		2
	33	593.1.003.1B	Valvola di sfiato	Breather valve	Soupape de décharge	Entlüftungsventil	Válvula respiradero		1
	34	93823.3156	Guarnizione OR	O-ring	Joint d'étanchéité	Dichtung OR	Junta OR		1
	35	75191.3380	Cuscinetto	Bearing	Roulement	Lager	Cojinete		1
	36	702.4.020.1A	Cuscinetto	Bearing	Roulement	Lager	Cojinete		1

TAVOLA DRAWING TABLE BILD TABLA 011

Coperchio alternatore | Alternator-side crankcase cover | Couvercle d'alternateur | Lichtmaschinendeckel | Tapa alternador

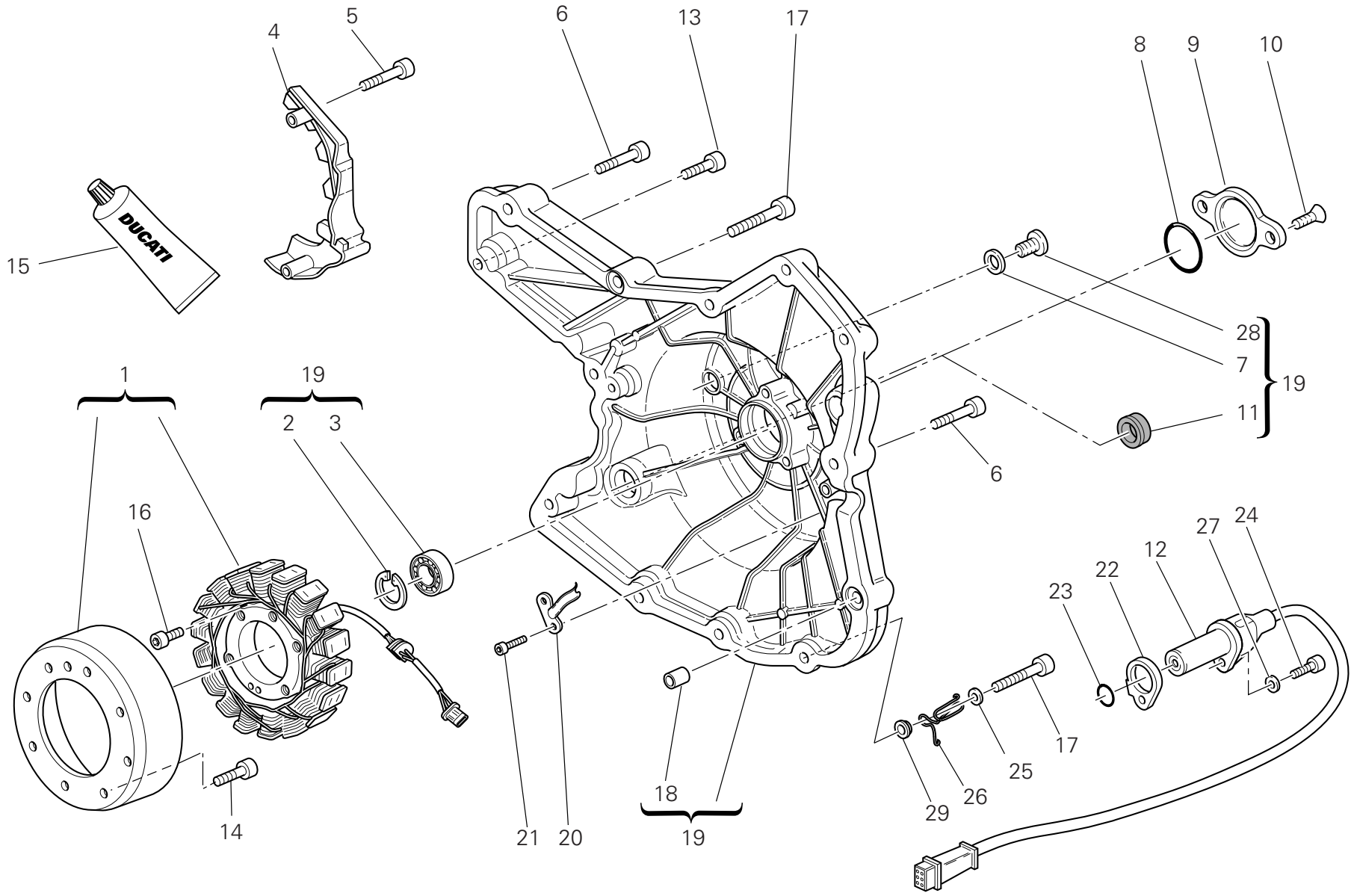

TAVOLA DRAWING TABLE BILD TABLA 011

Coperchio alternatore | Alternator-side crankcase cover | Couvercle d'alternateur | Lichtmaschinendeckel | Tapa alternador

NOTE NOTES NOTES MARKE NOTAS	POS. NO. N. INDEX POS.	N.CODICE CODE NO. Nr. CODE ATRIKEL Nr. CODICO Nr.	DENOMINAZIONE	DESCRIPTION	DESIGNATION	BEZEICHNUNG	DENOMINACION	VALIDITA' VALIDITY VALIDITE GÜLTIG VALIDEZ	Q.TA' Q.TY Q.TE M.GE C.AD
	1	264.2.003.1A	Alternatore	Generator	Alternateur	Drehstromgenerator	Alternador		1
	2	73503.3380	Anello seeger	Circlip	Circlip	Seegerring	Anillo seeger		1
	3	702.5.008.1A	Cuscinetto	Bearing	Roulement	Lager	Cojinete		1
	4	247.1.203.1A	Coperchietto catena (NERO)	Chain cover (BLACK)	Carter chaîne (NOIR)	Kettenabdeckung (SCHWARZ)	Carter cadena (NEGRO)		1
	5	771.5.665.8B	Vite	Screw	Vis	Schraube	Tornillo		2
	6	771.5.069.8B	Vite	Screw	Vis	Schraube	Tornillo		10
	7	852.1.120.1A	Guarnizione alluminio	Aluminium gasket	Garniture aluminium	Aluminium-Dichtung	Junta aluminio		1
	8	886.1.095.1A	Guarnizione OR	O-ring	Joint d'étanchéité	Dichtung OR	Junta OR		1
	9	247.1.357.1AB	Coperchio	Cover	Couvercle	Deckel	Tapa		1
	10	777.5.049.8C	Vite	Screw	Vis	Schraube	Tornillo		2
	11	93783.1524	Anello di tenuta	Seal ring	Bague d'étanchéité	Dichtring	Anillo de retén		1
	12	552.4.020.1A	Sensore	Sensor	Capteur	Sensor	Sensor		1
	13	771.5.067.8B	Vite	Screw	Vis	Schraube	Tornillo		2
	14	779.4.075.1A	Vite	Screw	Vis	Schraube	Tornillo		8
	15	94247.0014	Guarnizione liquida	Fluid sealant	Colle liquide pour joint	Flüssige Dichtung	Sellador junta líquida		1
	16	771.5.073.8B	Vite	Screw	Vis	Schraube	Tornillo		3
	17	771.5.071.8B	Vite	Screw	Vis	Schraube	Tornillo		2
	18	711.1.160.1A	Boccola di riferimento	Locating bush	Douille de référence	Bezugsbuchse	Centrador		1
	19	242.2.057.3AB	Coperchio alternatore	Generator cover	Couvercle alternateur	Deckel des Drehstromgenerators	Tapa alternador		1
	20	830.1.284.1A	Staffa	Bracket	Bride	Bügel	Soporte		1
	21	771.5.040.8B	Vite	Screw	Vis	Schraube	Tornillo		2
	22	788.1.076.1A	Guarnizione sp. 0,6	Gasket th.0,6	Garniture ép. 0,6	Dichtung Stärke 0,6	Junta esp. 0,6		1
	22	788.1.076.1AA	Guarnizione sp. 0,8	Gasket th.0,8	Garniture ép. 0,8	Dichtung Stärke 0,8	Junta esp. 0,8		1
	22	788.1.076.1AB	Guarnizione sp. 1,0	Gasket th.1,0	Garniture ép. 1,0	Dichtung Stärke 1,0	Junta esp. 1,0		1
	23	886.4.033.1A	Guarnizione OR	O-ring	Joint d'étanchéité	Dichtung OR	Junta OR		1
	24	771.5.066.8B	Vite	Screw	Vis	Schraube	Tornillo		1

N° CATALOGO: 915.1.268.2C
EMESSO: 08 - 09
CATALOGUE No: 915.1.268.2C
ISSUED: 08 - 09
Nr. CATALOGUE: 915.1.268.2C
IMPRIMEE: 08 - 09
KATALOG Nr: 915.1.268.2C
HERAUSGEGEBEN: 08 - 09
N° CATALOGO: 915.1.268.2C
IMPRIMIDA: 08 - 09

TAVOLA DRAWING TABLE BILD TABLA 011

Coperchio alternatore | Alternator-side crankcase cover | Couvercle d'alternateur | Lichtmaschinendeckel | Tapa alternador

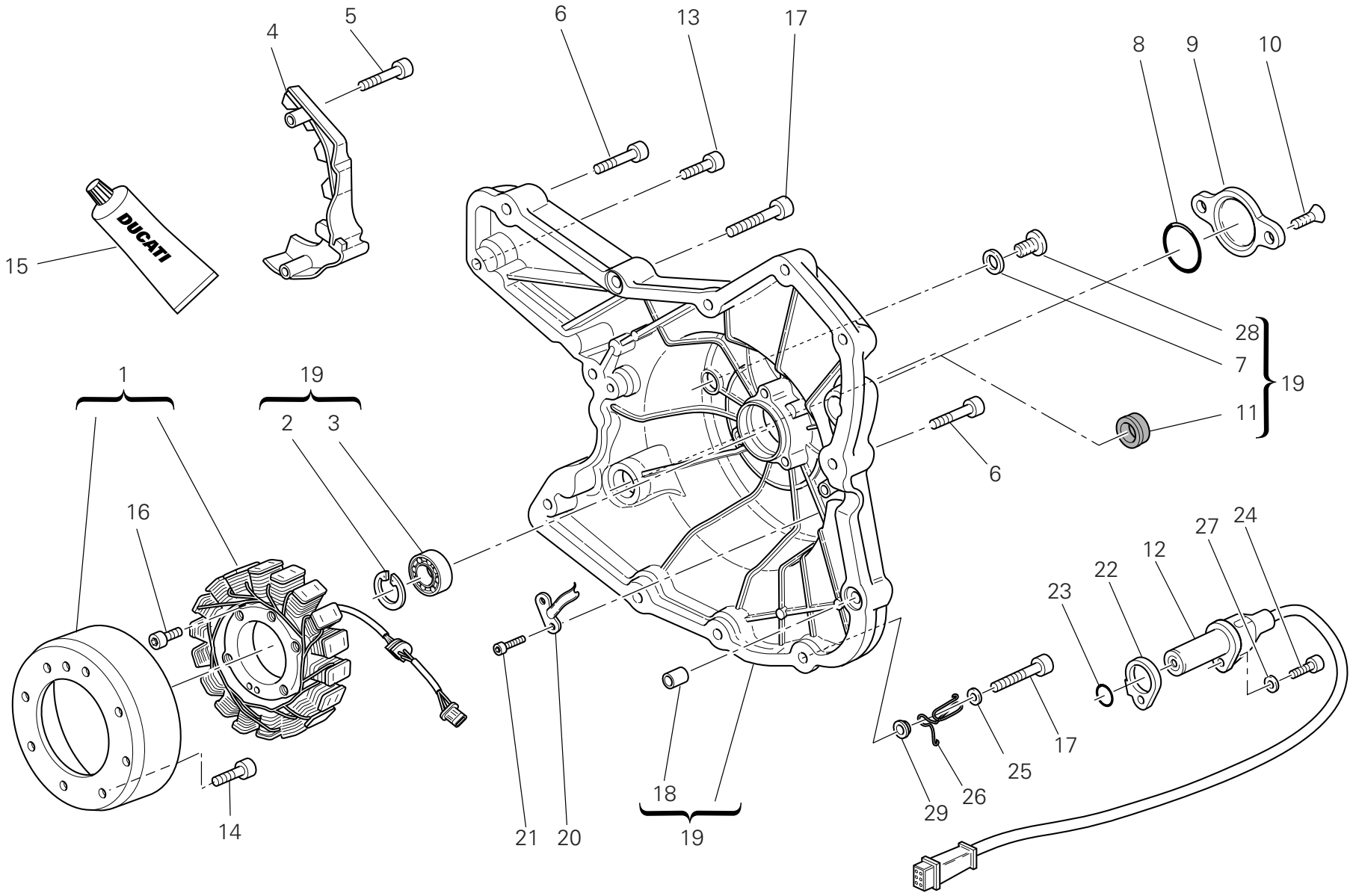

TAVOLA DRAWING TABLE BILD TABLA 011

Coperchio alternatore | Alternator-side crankcase cover | Couvercle d'alternateur | Lichtmaschinendeckel | Tapa alternador

NOTE NOTES NOTES MARKE NOTAS	POS. NO. N. INDEX POS.	N.CODICE CODE NO. Nr. CODE ATRIKEL Nr. CODICO Nr.	DENOMINAZIONE	DESCRIPTION	DESIGNATION	BEZEICHNUNG	DENOMINACION	VALIDITA' VALIDITY VALIDITE GÜLTIG VALIDEZ	Q.TA' Q.TY Q.TE M.GE C.AD
	25	852.1.176.1A	Rosetta	Washer	Rosette	Unterlegscheibe	Arandela		1
	26	881.1.051.1A	Supporto	Holder	Support	Halterung	Soporte		1
	27	853.1.003.1A	Rosetta elastica	Spring washer	Rosette élastique	Federscheibe	Arandela de presión		1
	28	779.1.198.2A	Tappo	Cap	Bouchon	Verschluß	Tapón		1
	29	713.1.365.1A	Distanziale	Spacer	Entretoise	Distanzstück	Distancial		1

TAVOLA
DRAWING
TABLE
BILD
TABLA
012

Avviamento elettrico e accensione | Electric starting and ignition | Démarrage électrique et allumage | Elektrischer Anlasser Und Zündung | Arranque eléctrico y encendido

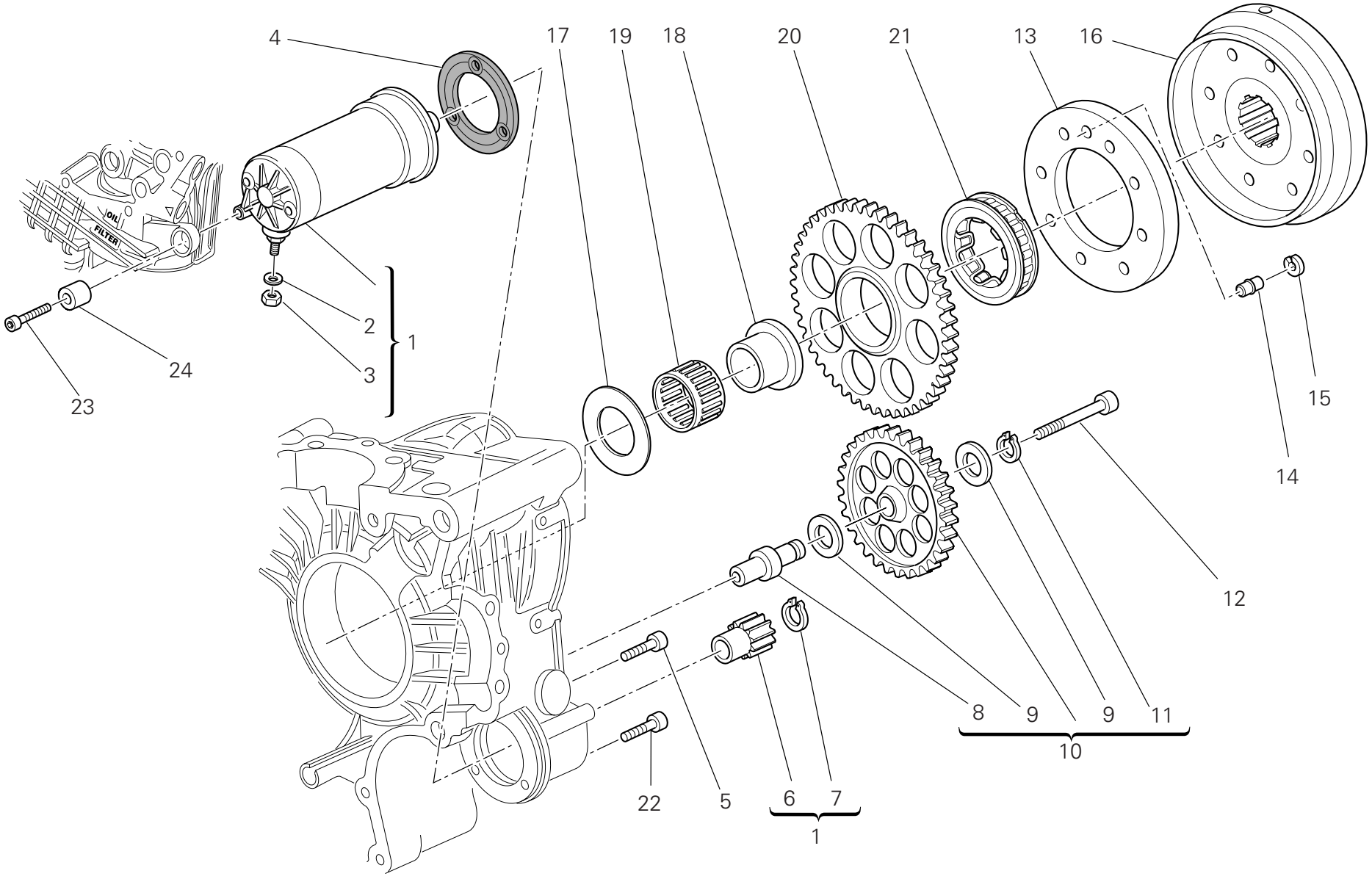

TAVOLA DRAWING TABLE BILD TABLA 012

Avviamento elettrico e accensione | Electric starting and ignition | Démarrage électrique et allumage | Elektrischer Anlasser Und Zündung | Arranque eléctrico y encendido

NOTE NOTES NOTES MARKE NOTAS	POS. NO. N. INDEX POS.	N.CODICE CODE NO. Nr. CODE ATRIKEL Nr. CODICO Nr.	DENOMINAZIONE	DESCRIPTION	DESIGNATION	BEZEICHNUNG	DENOMINACION	VALIDITA' VALIDITY VALIDITE GÜLTIG VALIDEZ	Q.TA' Q.TY Q.TE M.GE C.AD
	1	270.4.005.1A	Motorino avviamento completo	Complete starter motor	Démarreur complet	Elektrischer Anlaßmotor komplett	Motor de arranque completo		1
	2	853.1.003.1A	Rosetta elastica	Spring washer	Rosette élastique	Federscheibe	Arandela de presión		1
	3	750.1.121.1A	Dado	Nut	Ecrou	Mutter	Tuerca		1
	4	788.1.054.2A	Guarnizione motorino	Starter motor gasket	Garniture démarreur	Anlaßmotordichtung	Junta motor		1
	5	771.1.049.1A	Vite	Screw	Vis	Schraube	Tornillo		2
	6	176.1.001.1A	Pignone motorino avviamento	Starter motor sprocket	Pignon démarreur	Ritzel des Anlaßmotors	Piñón motor de arranque		1
	7	884.5.036.1A	Anello seeger	Circlip	Circlip	Seegerring	Anillo seeger		1
	8	821.1.257.1A	Perno ingranaggio intermedio	Intermediate gear pin	Axe engrenage intermédiaire	Zahnradzwischenstift	Perno engranaje intermedio		1
	9	856.1.071.1A	Rosetta	Washer	Rosette	Unterlegscheibe	Arandela		2
	10	176.2.004.1A	Gruppetto ingranaggio intermedio	Intermediate gear assembly	Groupe engrenage intermédiaire	Zwischenzahnrädersatz	Grupo engranaje intermedio		1
	11	73500.1440	Anello seeger	Circlip	Circlip	Seegerring	Anillo seeger		1
	12	771.5.078.8B	Vite	Screw	Vis	Schraube	Tornillo		1
	13	160.1.097.1A	Flangia	Flange	Bride	Flansch	Brida		1
	14	863.1.002.1A	Perno di riferimento	Locating pin	Axe de référence	Bezugsbolzen	Perno de referencia		1
	15	882.1.012.1A	Anello di fermo	Check ring	Bague d'arrêt	Sicherungsring	Anillo de bloqueo		1
	16	276.1.025.1C	Volano per accensione	Ignition flywheel	Volant pour allumage	Zündungsschwungrad	Volante para encendido		1
	17	856.1.075.1A	Rosetta rasamento	Shim	Rosette de butée	Distanzscheibe	Arandela de espesoración		1
	18	881.1.034.1A	Anello interno	Inner ring	Bague interne	Innenliegender Ring	Anillo interior		1
	19	702.4.018.1A	Gabbia a rullini	Needle bearing	Boîte à aiguilles	Nadelkäfig	Jaula de rodillos		1
	20	173.1.017.1A	Ingranaggio condotto avviamento elettrico	Electric starter driven gear	Engrenage entraîné démarrage électrique	Angetriebenes Zahnrad für elektrischen Anlaß	Engranaje conducido arranque eléctronico		1
	21	701.4.023.1A	Ruota libera	Starter clutch	Roue libre	Freilauf	Rueda libre		1
	22	771.1.051.8B	Vite	Screw	Vis	Schraube	Tornillo		1
	23	771.1.052.1A	Vite	Screw	Vis	Schraube	Tornillo		1
	24	700.1.036.1A	Boccola elastica	Flexible bush	Douille élastique	Elastische Buchse	Casquillo elástico		1

N° CATALOGO: 915.1.268.2C
EMESSO: 08 - 09
CATALOGUE No: 915.1.268.2C
ISSUED: 08 - 09
Nr. CATALOGUE: 915.1.268.2C
IMPRIMEE: 08 - 09
KATALOG Nr: 915.1.268.2C
HERAUSGEGEBEN: 08 - 09
N° CATALOGO: 915.1.268.2C
IMPRIMIDA: 08 - 09

TAVOLA
DRAWING
TABLE
BILD
TABLA
013

Testa : distribuzione | Cylinder head : timing system | Culasse : distribution | Zylinderkopf: Ventilsteuerung | Culata: distribución

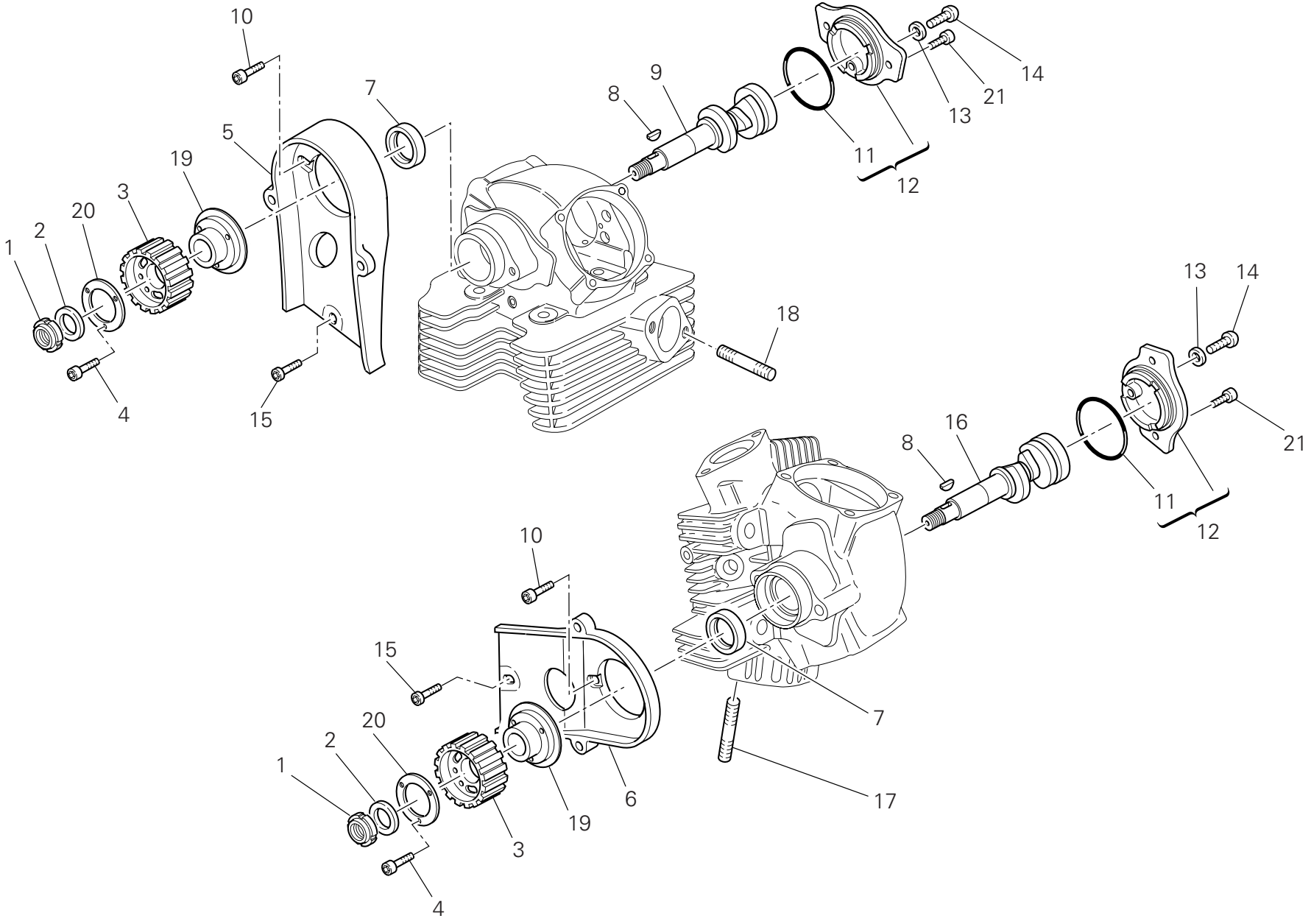

TAVOLA DRAWING TABLE BILD TABLA 013

Testa : distribuzione | Cylinder head : timing system | Culasse : distribution | Zylinderkopf: Ventilsteuerung | Culata: distribución

NOTE NOTES NOTES MARKE NOTAS	POS. NO. N. INDEX POS.	N.CODICE CODE NO. Nr. CODE ATRIKEL Nr. CODICO Nr.	DENOMINAZIONE	DESCRIPTION	DESIGNATION	BEZEICHNUNG	DENOMINACION	VALIDITA' VALIDITY VALIDITE GÜLTIG VALIDEZ	Q.TA' Q.TY Q.TE M.GE C.AD
	1	703.5.006.2A	Ghiera elastic-stop	Elastic-stop ring nut	Embout élastique stop	Stop-Elastiknutmutter	Tuerca de seguridad		2
	2	852.1.173.1A	Rosetta	Washer	Rosette	Unterlegscheibe	Arandela		2
	3	255.1.024.3A	Puleggia distribuzione	Timing belt roller	Poulie de distribution	Steuerriemenscheibe	Polea distribución		2
	4	779.5.030.2A	Vite	Screw	Vis	Schraube	Tornillo		6
	5	245.1.030.1A	Coperchio interno cinghia verticale	Vertical belt inner cover	Couvercle interne courroie verticale	Innerer Deckel des senkrechten Riemens	Tapa interior correa vertical		1
	6	245.1.031.1A	Coperchio interno cinghia orizzontale	Horizontal belt inner cover	Couvercle interne courroie horizontale	Innerer Deckel des horizontalen Riemens	Tapa interior correa horizontal		1
	7	930.4.061.1A	Anello di tenuta	Seal ring	Bague d'étanchéité	Dichtring	Anillo de retén		2
	8	680.1.013.1A	Linguetta	Woodruff key	Languette	Federkeil	Chaveta		2
	9	148.1.285.3A	Albero distribuzione testa verticale	Vertical head camshaft	Arbre distribution culasse vertical	Verteilerwelle senkrechter Zylinderkopf	Arbol distribución culata vertical		1
	10	771.5.066.8B	Vite	Screw	Vis	Schraube	Tornillo		4
	11	886.4.060.1A	Guarnizione OR	O-ring	Joint d'étanchéité	Dichtung OR	Junta OR		2
	12	235.2.030.1BD	Cappellotto laterale	Side cap	Flasque-palier latéral	Seitliche Abdeckung	Sombrerete lateral		2
	13	852.1.197.1A	Guarnizione alluminio	Aluminium gasket	Garniture aluminium	Aluminium-Dichtung	Junta aluminio		2
	14	775.1.036.1A	Vite	Screw	Vis	Schraube	Tornillo		2
	15	775.5.021.1A	Vite	Screw	Vis	Schraube	Tornillo		2
	16	148.1.284.3A	Albero distribuzione testa orizzontale	Horizontal head camshaft	Arbre distribution culasse horizontal	Verteilerwelle waagrechter Zylinderkopf	Arbol distribución culata horizontal		1
	17	766.4.017.2A	Prigioniero	Stud bolt	Goujon	Stiftschraube	Tornillo sin fin		4
	18	766.4.018.1A	Prigioniero	Stud bolt	Goujon	Stiftschraube	Tornillo sin fin		4
	19	160.1.105.1A	Flangia	Flange	Bride	Flansch	Brida		2
	20	856.1.074.2A	Rondella speciale	Special washer	Rondelle spéciale	Spezial-Unterlegscheibe	Arandela especial		2
	21	771.1.049.1A	Vite	Screw	Vis	Schraube	Tornillo		4

TAVOLA DRAWING TABLE BILD TABLA 014

Testa verticale | Vertical cylinder head | Culasse verticale | Senkrechter Zylinderkopf | Culata vertical

19 Registro bilanc. apertura Adjustment Réglage Ventilkäppchen	17 Registro bilanc. chiusura Adjustment Réglage Ventilkäppchen
840.1.031.1A - 1,8	840.1.041.1B - 2,20
840.1.032.1A - 1,85	840.1.042.1B - 2,25
840.1.033.1A - 1,9	840.1.043.1B - 2,30
840.1.034.1A - 1,95	840.1.044.1B - 2,35
840.1.001.1A - 2,0	840.1.045.1B - 2,40
840.1.002.1A - 2,05	840.1.046.1B - 2,45
840.1.003.1A - 2,1	840.1.047.1B - 2,5
840.1.004.1A - 2,15	840.1.048.1B - 2,55
840.1.005.1A - 2,2	840.1.049.1B - 2,6
840.1.006.1A - 2,25	840.1.050.1B - 2,65
840.1.007.1A - 2,3	840.1.051.1B - 2,7
840.1.008.1A - 2,35	840.1.052.1B - 2,75
840.1.009.1A - 2,4	840.1.053.1B - 2,8
840.1.010.1A - 2,45	840.1.054.1B - 2,85
840.1.011.1A - 2,5	840.1.055.1B - 2,9
840.1.012.1A - 2,55	840.1.056.1B - 2,95
840.1.013.1A - 2,6	840.1.057.1B - 3,0
840.1.014.1A - 2,65	840.1.058.1B - 3,05
840.1.015.1A - 2,7	840.1.059.1B - 3,1
840.1.016.1A - 2,75	
840.1.017.1A - 2,8	
840.1.018.1A - 2,85	
840.1.019.1A - 2,9	
840.1.020.1A - 2,95	
840.1.021.1A - 3,0	
840.1.022.1A - 3,05	
840.1.023.1A - 3,1	
840.1.024.1A - 3,15	
840.1.025.1A - 3,2	
840.1.026.1A - 3,25	
840.1.027.1A - 3,3	
840.1.028.1A - 3,35	
840.1.029.1A - 3,4	
840.1.0301A - 3,45	

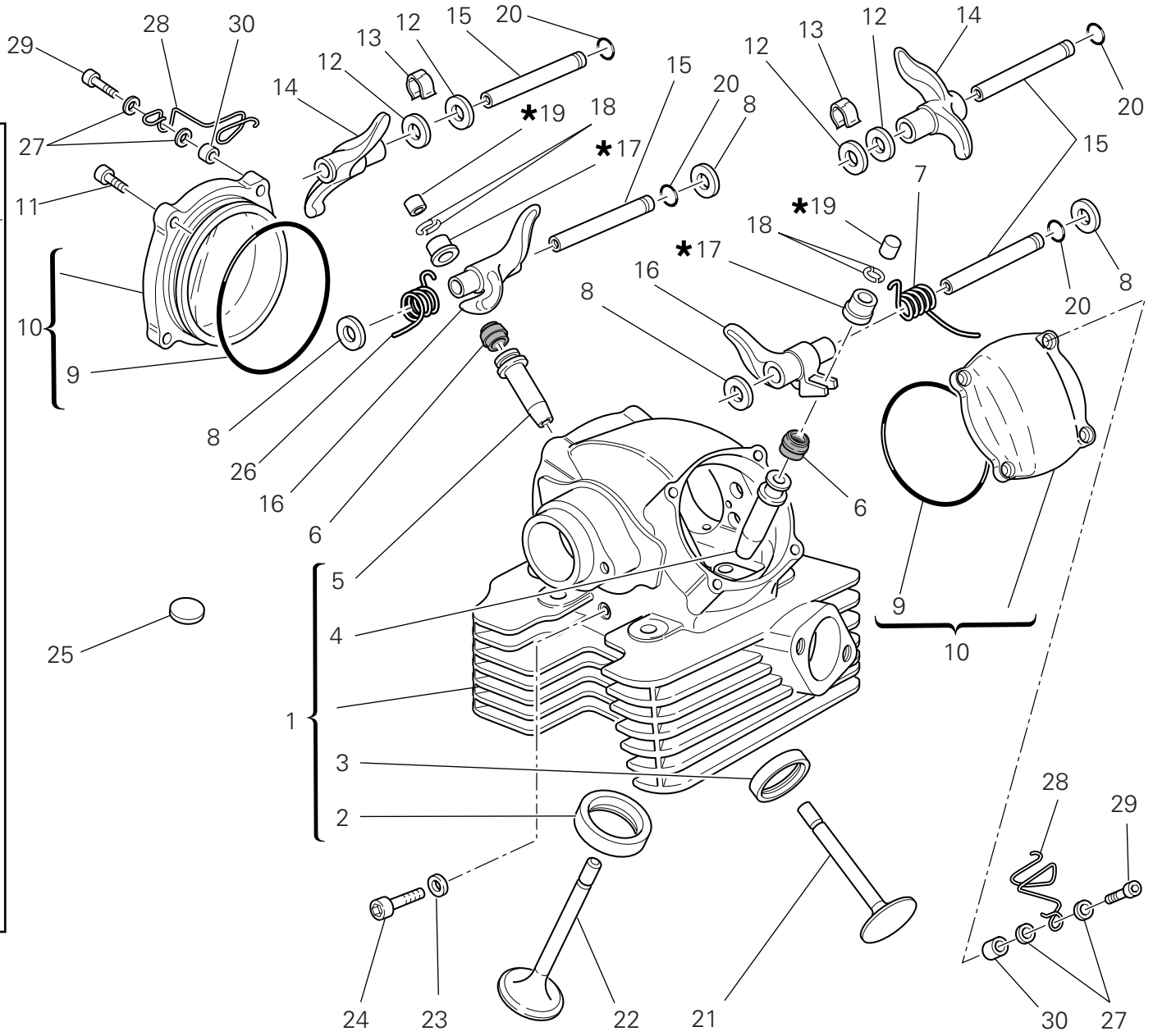

TAVOLA DRAWING TABLE BILD TABLA 014

Testa verticale | Vertical cylinder head | Culasse verticale | Senkrechter Zylinderkopf | Culata vertical

NOTE NOTES NOTES MARKE NOTAS	POS. NO. N. INDEX POS.	N.CODICE CODE NO. Nr. CODE ATRIKEL Nr. CODICO Nr.	DENOMINAZIONE	DESCRIPTION	DESIGNATION	BEZEICHNUNG	DENOMINACION	VALIDITA' VALIDITY VALIDITE GÜLTIG VALIDEZ	Q.TA' Q.TY Q.TE M.GE C.AD
	1	301.2.256.1CA	Testa verticale completa	Complete vertical head	Culasse verticale complète	Senkrechter Zylinderkopf komplett	Culata vertical completa		1
	2	304.1.042.1B	Sede valvola aspirazione	Intake valve seat	Siège soupape admission	Sitz des Einlaßventils	Asiento válvula aspiración		1
	2	304.1.042.1BB	Sede valvola asp. magg. 0,03	Oversize intake valve seat 0.03	Siège soupape admission majorée 0,03	Um 0,03 überdimensionierter Sitz des Einlaßventils	Asiento válvula aspiración may. 0,03		1
	2	304.1.042.1BC	Sede valvola asp. magg. 0,06	Oversize intake valve seat 0.06	Siège soupape admission majoré 0,06	Um 0,06 überdimensionierter Sitz des Einlaßventils	Asiento válvula aspiración may. 0,06		1
	3	304.1.043.1B	Sede valvola scarico	Exhaust valve seat	Siège soupape d'échappement	Sitz des Auslaßventils	Asiento válvula escape		1
	3	304.1.043.1BB	Sede valvola scar. magg. 0,03	Oversize exhaust valve seat 0.03	Siège soupape échappement majoré 0,03	Um 0,03 überdimensionierter Sitz des Auslaßventils	Asiento válvula escape may. 0,03		1
	3	304.1.043.1BC	Sede valvola scar. magg. 0,06	Oversize exhaust valve seat 0.06	Siège soupape échappement majoré 0,06	Um 0,06 überdimensionierter Sitz des Auslaßventils	Asiento válvula escape may. 0,06		1
	4	303.1.041.1C	Guidavalvola aspirazione	Intake valve guide	Guide-soupape d'aspiration	Einlaßventilführung	Guía-válvula de aspiración		1
	4	303.1.041.1CA	Guidavalvola aspirazione magg. 0,03	Intake valve guide magg. 0,03	Guide-soupape d'aspiration magg. 0,03	Einlaßventilführung magg. 0,03	Guía-válvula de aspiración magg. 0,03		1
	4	303.1.041.1CB	Guidavalvola aspirazione magg. 0,06	Intake valve guide magg. 0,06	Guide-soupape d'aspiration magg. 0,06	Einlaßventilführung magg. 0,06	Guía-válvula de aspiración magg. 0,06		1
	4	303.1.041.1CC	Guidavalvola aspirazione magg. 0,09	Intake valve guide magg. 0,09	Guide-soupape d'aspiration magg. 0,09	Einlaßventilführung magg. 0,09	Guía-válvula de aspiración magg. 0,09		1
	5	303.1.066.1AA	Guidavalvola scarico magg. 0,03	Exhaust valve guide magg. 0,03	Guide-soupape de décharge magg. 0,03	Auslaßventilführung magg. 0,03	Guía-válvula de escape magg. 0,03		1
	5	303.1.066.1AB	Guidavalvola scarico magg. 0,06	Exhaust valve guide magg. 0,06	Guide-soupape de décharge magg. 0,06	Auslaßventilführung magg. 0,06	Guía-válvula de escape magg. 0,06		1
	5	303.1.066.1AC	Guidavalvola scarico magg. 0,09	Exhaust valve guide magg. 0,09	Guide-soupape de décharge magg. 0,09	Auslaßventilführung magg. 0,09	Guía-válvula de escape magg. 0,09		1
	6	764.1.087.1A	Gommino per valvola	Valve seal	Joint en caoutchouc pour soupape	Gummistück für Ventil	Reten de válvula		2

TAVOLA
DRAWING
TABLE
BILD
TABLA
014

Testa verticale | Vertical cylinder head | Culasse verticale | Senkrechter Zylinderkopf | Culata vertical

19 Registro bilanc. apertura Adjustment Réglage Ventilkäppchen	17 Registro bilanc. chiusura Adjustment Réglage Ventilkäppchen
840.1.031.1A - 1,8	840.1.041.1B - 2,20
840.1.032.1A - 1,85	840.1.042.1B - 2,25
840.1.033.1A - 1,9	840.1.043.1B - 2,30
840.1.034.1A - 1,95	840.1.044.1B - 2,35
840.1.001.1A - 2,0	840.1.045.1B - 2,40
840.1.002.1A - 2,05	840.1.046.1B - 2,45
840.1.003.1A - 2,1	840.1.047.1B - 2,5
840.1.004.1A - 2,15	840.1.048.1B - 2,55
840.1.005.1A - 2,2	840.1.049.1B - 2,6
840.1.006.1A - 2,25	840.1.050.1B - 2,65
840.1.007.1A - 2,3	840.1.051.1B - 2,7
840.1.008.1A - 2,35	840.1.052.1B - 2,75
840.1.009.1A - 2,4	840.1.053.1B - 2,8
840.1.010.1A - 2,45	840.1.054.1B - 2,85
840.1.011.1A - 2,5	840.1.055.1B - 2,9
840.1.012.1A - 2,55	840.1.056.1B - 2,95
840.1.013.1A - 2,6	840.1.057.1B - 3,0
840.1.014.1A - 2,65	840.1.058.1B - 3,05
840.1.015.1A - 2,7	840.1.059.1B - 3,1
840.1.016.1A - 2,75	
840.1.017.1A - 2,8	
840.1.018.1A - 2,85	
840.1.019.1A - 2,9	
840.1.020.1A - 2,95	
840.1.021.1A - 3,0	
840.1.022.1A - 3,05	
840.1.023.1A - 3,1	
840.1.024.1A - 3,15	
840.1.025.1A - 3,2	
840.1.026.1A - 3,25	
840.1.027.1A - 3,3	
840.1.028.1A - 3,35	
840.1.029.1A - 3,4	
840.1.0301A - 3,45	

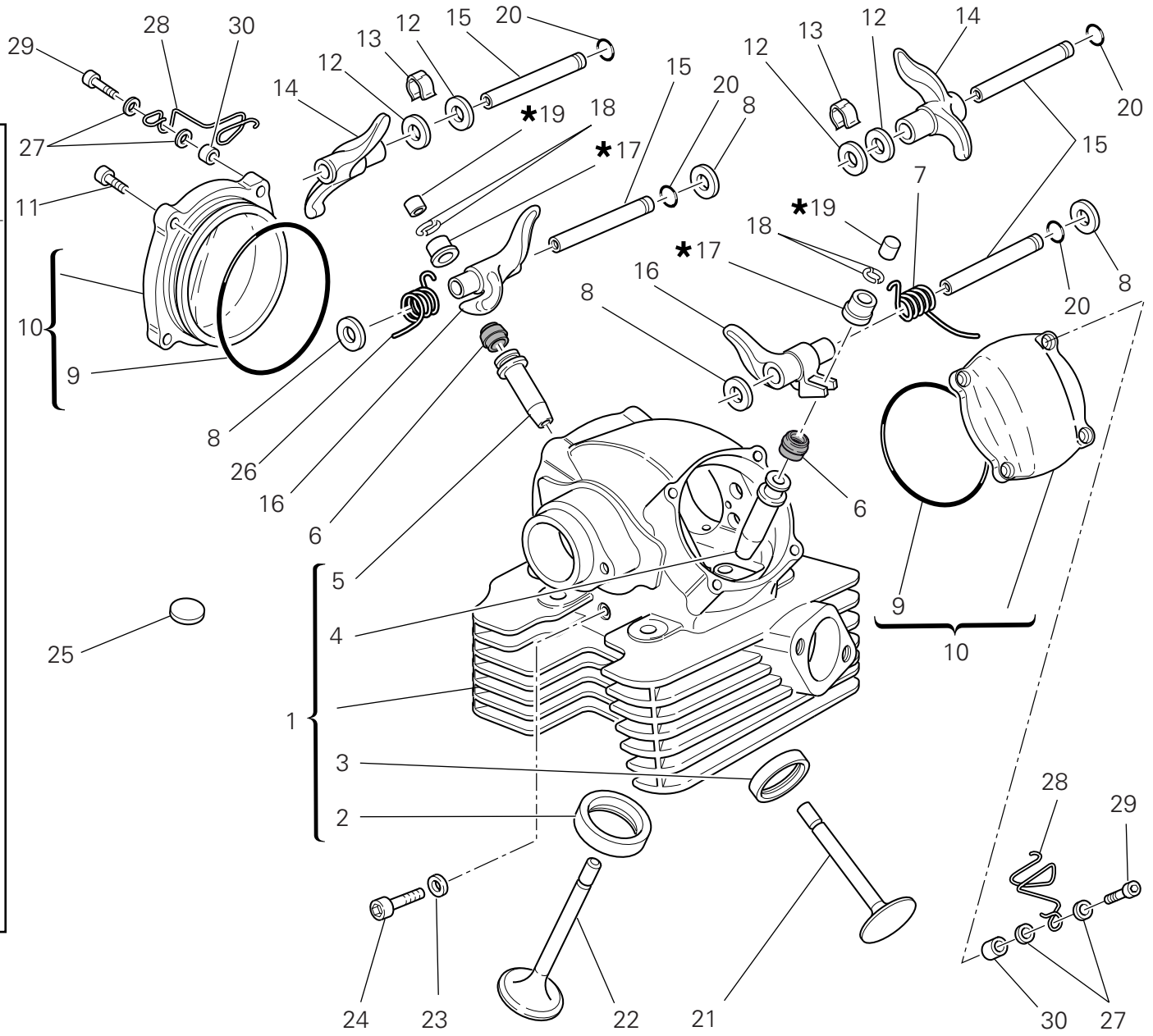

TAVOLA DRAWING TABLE BILD TABLA 014

Testa verticale | Vertical cylinder head | Culasse verticale | Senkrechter Zylinderkopf | Culata vertical

NOTE NOTES NOTES MARKE NOTAS	POS. NO. N. INDEX POS.	N.CODICE CODE NO. Nr. CODE ATRIKEL Nr. CODICO Nr.	DENOMINAZIONE	DESCRIPTION	DESIGNATION	BEZEICHNUNG	DENOMINACION	VALIDITA' VALIDITY VALIDITE GÜLTIG VALIDEZ	Q.TA' Q.TY Q.TE M.GE C.AD
	7	799.1.061.3A	Molla bilanciere chiusura	Closing rocker spring	Ressort culbuteur fermeture	Feder für Schließschlepphebel	Muelle balancín cierre		1
	8	0619.92.180	Rosetta rasamento sp. 0,3	Shim th. 0.3	Rosette de butée épaisseur 0,3	Distanzscheibe Stärke 0,3	Arandela de espesoración 0,3		6
	8	0765.92.185	Rosetta rasamento sp. 1	Shim th. 1	Rosette de butée épaisseur 1	Distanzscheibe Stärke 1	Arandela de espesoración 1		2
	8	0765.92.190	Rosetta rasamento sp. 0,5	Shim th. 0.5	Rosette de butée épaisseur 0,5	Distanzscheibe Stärke 0,5	Arandela de espesoración 0,5		4
	8	0765.92.205	Rosetta rasamento sp. 0,2	Shim th. 0.2	Rosette de butée épaisseur 0,2	Distanzscheibe Stärke 0,2	Arandela de espesoración 0,2		8
	9	886.4.138.1A	Guarnizione OR	O-ring	Joint d'étanchéité	Dichtung OR	Junta OR		2
	10	240.2.026.1BB	Coperchio valvole	Valve cover	Couvercle soupapes	Ventildeckel	Tapa válvulas		2
	11	771.5.066.8B	Vite	Screw	Vis	Schraube	Tornillo		6
	12	0647.70.010	Rosetta rasamento	Shim	Rosette de butée	Distanzscheibe	Arandela de espesoración		4
	13	799.1.212.1A	Molletta	Spring	Ressort	Feder	Pasador		2
	14	208.1.012.4A	Bilanciere apertura	Opening rocker	Culbuteur ouverture	Öffnungsschlepphebel	Balancín abertura		2
	15	821.1.317.1A	Perno bilanciere	Rocker shaft	Axe culbuteur	Kipphebel-Federwelle	Eje balancín		4
	16	209.1.047.1A	Bilanciere chiusura	Closing rocker	Culbuteur fermeture	Schliesskipphebel	Balancín de cierre		2
	17	.....	Vedi tavola	See table	Voir planche	Siehe Tafel	Ver tabla		2
	18	669.1.001.1E	Semianelli	Split rings	Demi-bagues	Halbringe	Semianillos		4
	19	.....	Vedi tavola	See table	Voir planche	Siehe Tafel	Ver tabla		2
	20	886.4.140.1A	Guarnizione OR	O-ring	Joint d'étanchéité	Dichtung OR	Junta OR		4
	21	211.1.040.1A	Valvola scarico	Exhaust valve	Soupape d'échappement	Auslaßventil	Válvula de escape		1
	22	210.1.042.1A	Valvola aspirazione	Intake valve	Soupape d'aspiration	Einlaßventil	Válvula de aspiración		1
	23	852.5.023.1A	Guarnizione	Gasket	Garniture	Dichtung	Junta		1
	24	779.1.133.1A	Vite	Screw	Vis	Schraube	Tornillo		1
	25	700.1.040.1A	Gommino antivibrante	Vibration damper pad	Joint en caoutchouc anti-vibration	Schwingungsdämpfergummi	Junta de goma anti-vibración		12

TAVOLA
DRAWING
TABLE
BILD
TABLA
014

Testa verticale | Vertical cylinder head | Culasse verticale | Senkrechter Zylinderkopf | Culata vertical

19 Registro bilanc. apertura Adjustment Réglage Ventilkäppchen	17 Registro bilanc. chiusura Adjustment Réglage Ventilkäppchen
840.1.031.1A - 1,8	840.1.041.1B - 2,20
840.1.032.1A - 1,85	840.1.042.1B - 2,25
840.1.033.1A - 1,9	840.1.043.1B - 2,30
840.1.034.1A - 1,95	840.1.044.1B - 2,35
840.1.001.1A - 2,0	840.1.045.1B - 2,40
840.1.002.1A - 2,05	840.1.046.1B - 2,45
840.1.003.1A - 2,1	840.1.047.1B - 2,5
840.1.004.1A - 2,15	840.1.048.1B - 2,55
840.1.005.1A - 2,2	840.1.049.1B - 2,6
840.1.006.1A - 2,25	840.1.050.1B - 2,65
840.1.007.1A - 2,3	840.1.051.1B - 2,7
840.1.008.1A - 2,35	840.1.052.1B - 2,75
840.1.009.1A - 2,4	840.1.053.1B - 2,8
840.1.010.1A - 2,45	840.1.054.1B - 2,85
840.1.011.1A - 2,5	840.1.055.1B - 2,9
840.1.012.1A - 2,55	840.1.056.1B - 2,95
840.1.013.1A - 2,6	840.1.057.1B - 3,0
840.1.014.1A - 2,65	840.1.058.1B - 3,05
840.1.015.1A - 2,7	840.1.059.1B - 3,1
840.1.016.1A - 2,75	
840.1.017.1A - 2,8	
840.1.018.1A - 2,85	
840.1.019.1A - 2,9	
840.1.020.1A - 2,95	
840.1.021.1A - 3,0	
840.1.022.1A - 3,05	
840.1.023.1A - 3,1	
840.1.024.1A - 3,15	
840.1.025.1A - 3,2	
840.1.026.1A - 3,25	
840.1.027.1A - 3,3	
840.1.028.1A - 3,35	
840.1.029.1A - 3,4	
840.1.0301A - 3,45	

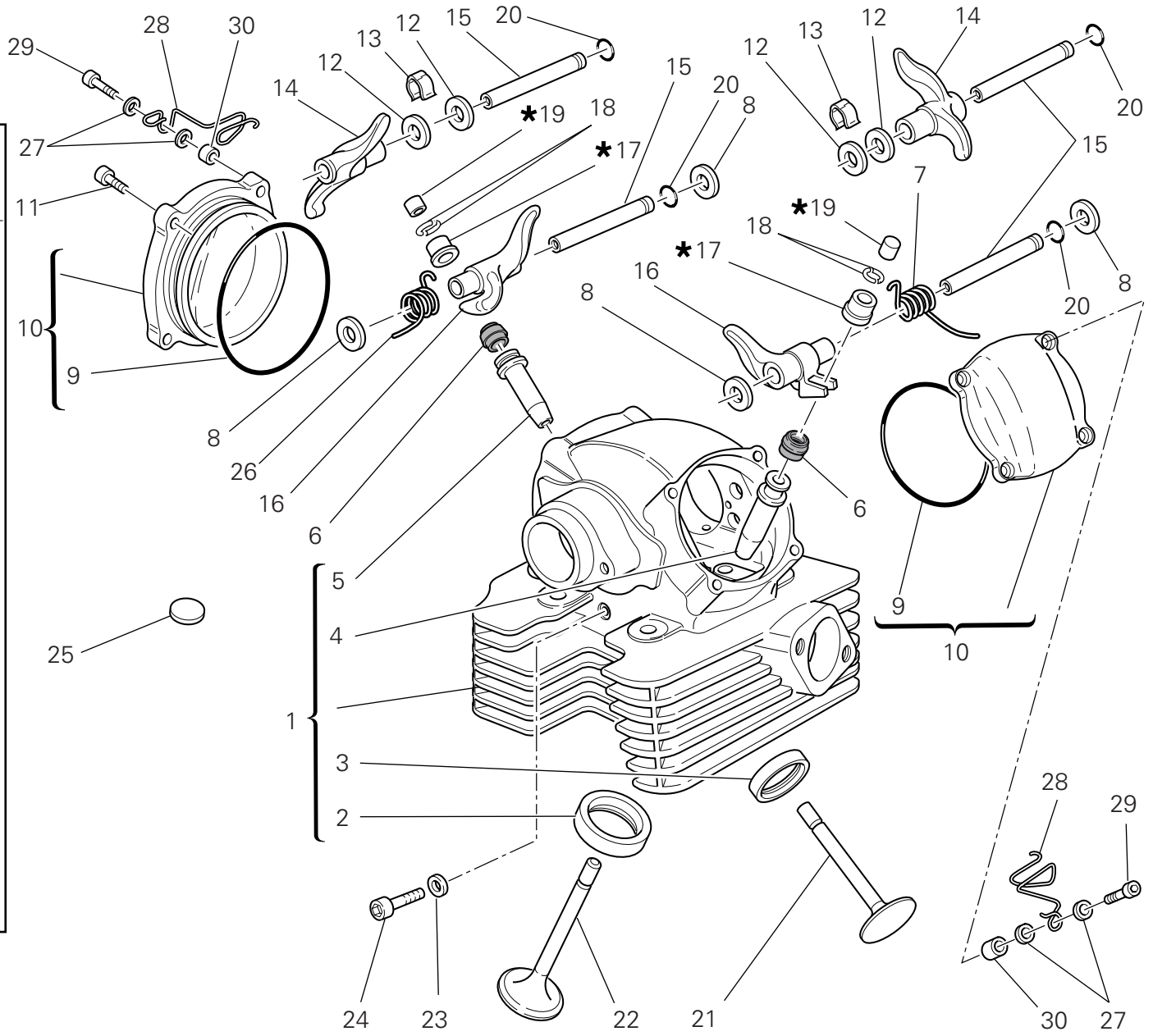

TAVOLA DRAWING TABLE BILD TABLA 014

Testa verticale | Vertical cylinder head | Culasse verticale | Senkrechter Zylinderkopf | Culata vertical

NOTE NOTES NOTES MARKE NOTAS	POS. NO. N. INDEX POS.	N.CODICE CODE NO. Nr. CODE ATRIKEL Nr. CODICO Nr.	DENOMINAZIONE	DESCRIPTION	DESIGNATION	BEZEICHNUNG	DENOMINACION	VALIDITA' VALIDITY VALIDITE GÜLTIG VALIDEZ	Q.TA' Q.TY Q.TE M.GE C.AD
	26	799.1.260.1A	Molla bilanciere chiusura	Closing rocker spring	Ressort culbuteur fermeture	Feder für Schließschlepphebel	Muelle balancín cierre		1
	27	852.1.176.1A	Rosetta	Washer	Rosette	Unterlegscheibe	Arandela		4
	28	758.1.025.1A	Passatubo	Hose guide	Passe-tube	Leitungsführung	Pasatubo		2
	29	771.5.071.8B	Vite	Screw	Vis	Schraube	Tornillo		2
	30	713.1.241.1A	Distanziale	Spacer	Entretoise	Distanzstück	Distancial		2

TAVOLA
DRAWING
TABLE
BILD
TABLA
015

Testa orizzontale | Horizontal cylinder head | Culasse horizontale | Waagrechter Zylinderkopf | Culata horizontal

19 Registro bilanc. apertura Adjustment Réglage Ventilkäppchen		17 Registro bilanc. chiusura Adjustment Réglage Ventilkäppchen	
840.1.031.1A	1,8	840.1.041.1B	2,20
840.1.032.1A	1,85	840.1.042.1B	2,25
840.1.033.1A	1,9	840.1.043.1B	2,30
840.1.034.1A	1,95	840.1.044.1B	2,35
840.1.001.1A	2,0	840.1.045.1B	2,40
840.1.002.1A	2,05	840.1.046.1B	2,45
840.1.003.1A	2,1	840.1.047.1B	2,5
840.1.004.1A	2,15	840.1.048.1B	2,55
840.1.005.1A	2,2	840.1.049.1B	2,6
840.1.006.1A	2,25	840.1.050.1B	2,65
840.1.007.1A	2,3	840.1.051.1B	2,7
840.1.008.1A	2,35	840.1.052.1B	2,75
840.1.009.1A	2,4	840.1.053.1B	2,8
840.1.010.1A	2,45	840.1.054.1B	2,85
840.1.011.1A	2,5	840.1.055.1B	2,9
840.1.012.1A	2,55	840.1.056.1B	2,95
840.1.013.1A	2,6	840.1.057.1B	3,0
840.1.014.1A	2,65	840.1.058.1B	3,05
840.1.015.1A	2,7	840.1.059.1B	3,1
840.1.016.1A	2,75		
840.1.017.1A	2,8		
840.1.018.1A	2,85		
840.1.019.1A	2,9		
840.1.020.1A	2,95		
840.1.021.1A	3,0		
840.1.022.1A	3,05		
840.1.023.1A	3,1		
840.1.024.1A	3,15		
840.1.025.1A	3,2		
840.1.026.1A	3,25		
840.1.027.1A	3,3		
840.1.028.1A	3,35		
840.1.029.1A	3,4		
840.1.0301A	3,45		

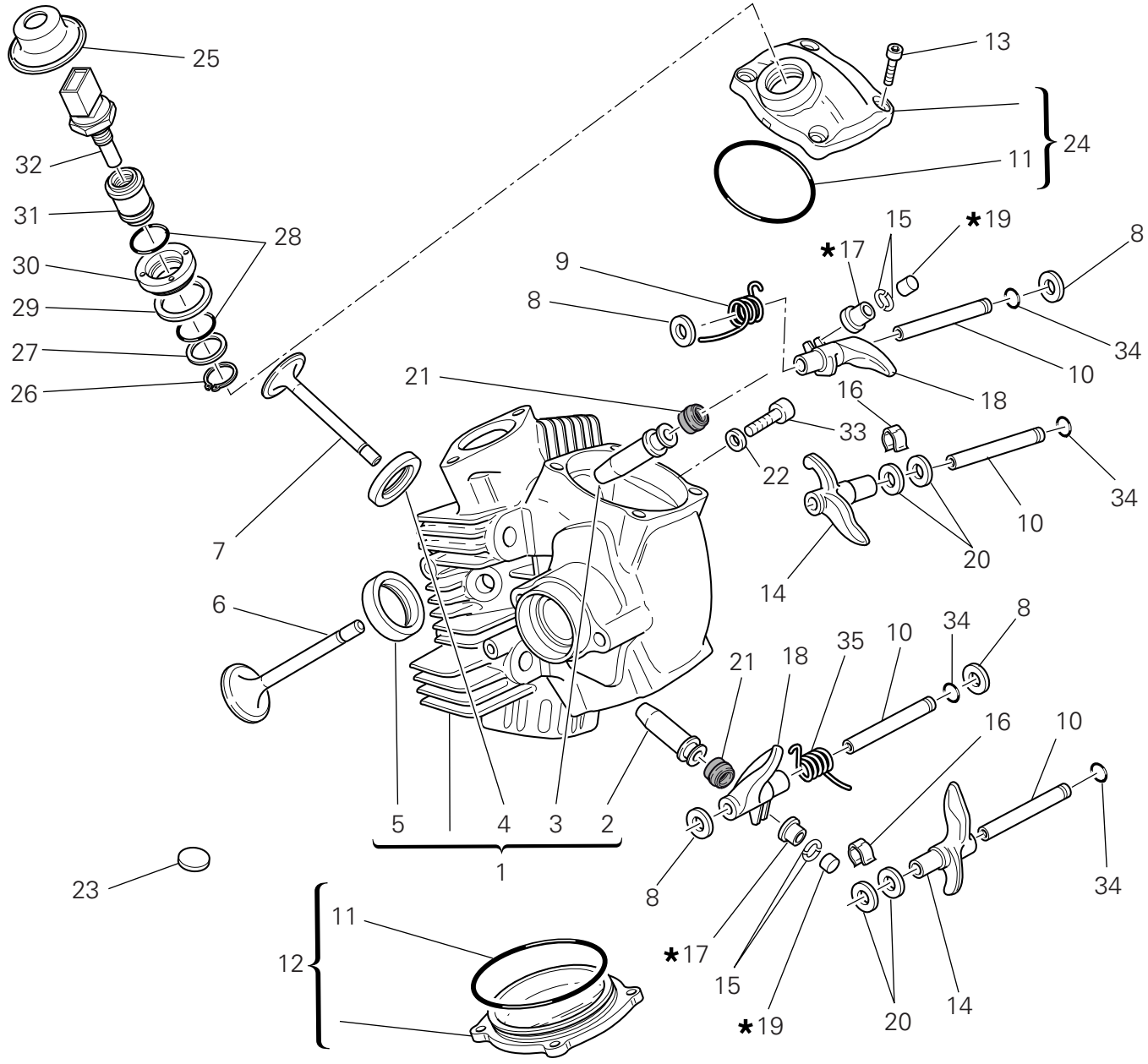

TAVOLA DRAWING TABLE BILD TABLA 015

Testa orizzontale	Horizontal cylinder head	Culasse horizontale	Waagrechter Zylinderkopf	Culata horizontal

NOTE NOTES NOTES MARKE NOTAS	POS. NO. N. INDEX POS.	N.CODICE CODE NO. Nr. CODE ATRIKEL Nr. CODICO Nr.	DENOMINAZIONE	DESCRIPTION	DESIGNATION	BEZEICHNUNG	DENOMINACION	VALIDITA' VALIDITY VALIDITE GÜLTIG VALIDEZ	Q.TA' Q.TY Q.TE M.GE C.AD
	1	301.2.257.1CA	Testa orizzontale completa	Complete horizontal head	Culasse horizontale complète	Waagrechter Zylinderkopf komplett	Culata horizontal completa		1
	2	303.1.066.1AA	Guidavalvola scarico magg. 0,03	Exhaust valve guide magg. 0,03	Guide-soupape de décharge magg. 0,03	Auslaßventilführung magg. 0,03	Guía-válvula de escape magg. 0,03		1
	2	303.1.066.1AB	Guidavalvola scarico magg. 0,06	Exhaust valve guide magg. 0,06	Guide-soupape de décharge magg. 0,06	Auslaßventilführung magg. 0,06	Guía-válvula de escape magg. 0,06		1
	2	303.1.066.1AC	Guidavalvola scarico magg. 0,09	Exhaust valve guide magg. 0,09	Guide-soupape de décharge magg. 0,09	Auslaßventilführung magg. 0,09	Guía-válvula de escape magg. 0,09		1
	3	303.1.041.1C	Guidavalvola aspirazione	Intake valve guide	Guide-soupape d'aspiration	Einlaßventilführung	Guía-válvula de aspiración		1
	3	303.1.041.1CA	Guidavalvola aspirazione magg. 0,03	Intake valve guide magg. 0,03	Guide-soupape d'aspiration magg. 0,03	Einlaßventilführung magg. 0,03	Guía-válvula de aspiración magg. 0,03		1
	3	303.1.041.1CB	Guidavalvola aspirazione magg. 0,06	Intake valve guide magg. 0,06	Guide-soupape d'aspiration magg. 0,06	Einlaßventilführung magg. 0,06	Guía-válvula de aspiración magg. 0,06		1
	3	303.1.041.1CC	Guidavalvola aspirazione magg. 0,09	Intake valve guide magg. 0,09	Guide-soupape d'aspiration magg. 0,09	Einlaßventilführung magg. 0,09	Guía-válvula de aspiración magg. 0,09		1
	4	304.1.042.1B	Sede valvola aspirazione	Intake valve seat	Siège soupape admission	Sitz des Einlaßventils	Asiento válvula aspiración		1
	4	304.1.042.1BB	Sede valvola asp. magg. 0,03	Oversize intake valve seat 0.03	Siège soupape admission majorée 0,03	Um 0,03 überdimensionierter Sitz des Einlaßventils	Asiento válvula aspiración may. 0,03		1
	4	304.1.042.1BC	Sede valvola asp. magg. 0,06	Oversize intake valve seat 0.06	Siège soupape admission majoré 0,06	Um 0,06 überdimensionierter Sitz des Einlaßventils	Asiento válvula aspiración may. 0,06		1
	5	304.1.043.1B	Sede valvola scarico	Exhaust valve seat	Siège soupape d'échappement	Sitz des Auslaßventils	Asiento válvula escape		1
	5	304.1.043.1BB	Sede valvola scar. magg. 0,03	Oversize exhaust valve seat 0.03	Siège soupape échappement majoré 0,03	Um 0,03 überdimensionierter Sitz des Auslaßventils	Asiento válvula escape may. 0,03		1
	5	304.1.043.1BC	Sede valvola scar. magg. 0,06	Oversize exhaust valve seat 0.06	Siège soupape échappement majoré 0,06	Um 0,06 überdimensionierter Sitz des Auslaßventils	Asiento válvula escape may. 0,06		1
	6	210.1.042.1A	Valvola aspirazione	Intake valve	Soupape d'aspiration	Einlaßventil	Válvula de aspiración		1
	7	211.1.040.1A	Valvola scarico	Exhaust valve	Soupape d'échappement	Auslaßventil	Válvula de escape		1

TAVOLA
DRAWING
TABLE
BILD
TABLA
015

Testa orizzontale | Horizontal cylinder head | Culasse horizontale | Waagrechter Zylinderkopf | Culata horizontal

19 Registro bilanc. apertura Adjustment Réglage Ventilkäppchen		17 Registro bilanc. chiusura Adjustment Réglage Ventilkäppchen	
840.1.031.1A	1,8	840.1.041.1B	2,20
840.1.032.1A	1,85	840.1.042.1B	2,25
840.1.033.1A	1,9	840.1.043.1B	2,30
840.1.034.1A	1,95	840.1.044.1B	2,35
840.1.001.1A	2,0	840.1.045.1B	2,40
840.1.002.1A	2,05	840.1.046.1B	2,45
840.1.003.1A	2,1	840.1.047.1B	2,5
840.1.004.1A	2,15	840.1.048.1B	2,55
840.1.005.1A	2,2	840.1.049.1B	2,6
840.1.006.1A	2,25	840.1.050.1B	2,65
840.1.007.1A	2,3	840.1.051.1B	2,7
840.1.008.1A	2,35	840.1.052.1B	2,75
840.1.009.1A	2,4	840.1.053.1B	2,8
840.1.010.1A	2,45	840.1.054.1B	2,85
840.1.011.1A	2,5	840.1.055.1B	2,9
840.1.012.1A	2,55	840.1.056.1B	2,95
840.1.013.1A	2,6	840.1.057.1B	3,0
840.1.014.1A	2,65	840.1.058.1B	3,05
840.1.015.1A	2,7	840.1.059.1B	3,1
840.1.016.1A	2,75		
840.1.017.1A	2,8		
840.1.018.1A	2,85		
840.1.019.1A	2,9		
840.1.020.1A	2,95		
840.1.021.1A	3,0		
840.1.022.1A	3,05		
840.1.023.1A	3,1		
840.1.024.1A	3,15		
840.1.025.1A	3,2		
840.1.026.1A	3,25		
840.1.027.1A	3,3		
840.1.028.1A	3,35		
840.1.029.1A	3,4		
840.1.0301A	3,45		

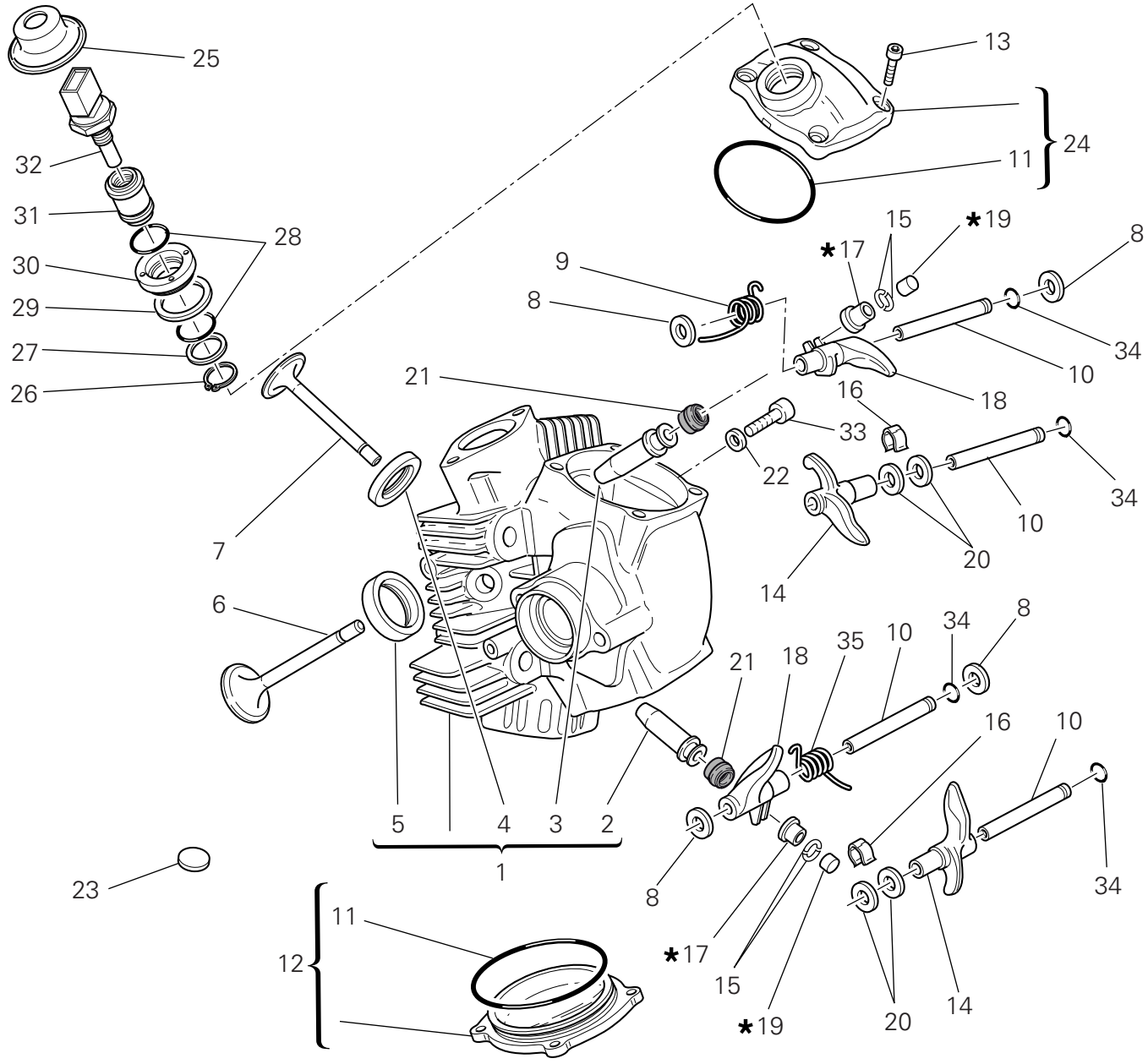

TAVOLA DRAWING TABLE BILD TABLA 015

Testa orizzontale	Horizontal cylinder head	Culasse horizontale	Waagrechter Zylinderkopf	Culata horizontal

NOTE NOTES NOTES MARKE NOTAS	POS. NO. N. INDEX POS.	N.CODICE CODE NO. Nr. CODE ATRIKEL Nr. CODICO Nr.	DENOMINAZIONE	DESCRIPTION	DESIGNATION	BEZEICHNUNG	DENOMINACION	VALIDITA' VALIDITY VALIDITE GÜLTIG VALIDEZ	Q.TA' Q.TY Q.TE M.GE C.AD
	8	0619.92.180	Rosetta rasamento sp. 0,3	Shim th. 0.3	Rosette de butée épaisseur 0,3	Distanzscheibe Stärke 0,3	Arandela de espesoración 0,3		6
	8	0765.92.185	Rosetta rasamento sp. 1	Shim th. 1	Rosette de butée épaisseur 1	Distanzscheibe Stärke 1	Arandela de espesoración 1		2
	8	0765.92.190	Rosetta rasamento sp. 0,5	Shim th. 0.5	Rosette de butée épaisseur 0,5	Distanzscheibe Stärke 0,5	Arandela de espesoración 0,5		4
	8	0765.92.205	Rosetta rasamento sp. 0,2	Shim th. 0.2	Rosette de butée épaisseur 0,2	Distanzscheibe Stärke 0,2	Arandela de espesoración 0,2		8
	9	799.1.061.3A	Molla bilanciere chiusura	Closing rocker spring	Ressort culbuteur fermeture	Feder für Schließschlepphebel	Muelle balancín cierre		1
	10	821.1.317.1A	Perno bilanciere	Rocker shaft	Axe culbuteur	Kipphebel-Federwelle	Eje balancín		4
	11	886.4.138.1A	Guarnizione OR	O-ring	Joint d'étanchéité	Dichtung OR	Junta OR		2
	12	240.2.026.1BB	Coperchio valvole	Valve cover	Couvercle soupapes	Ventildeckel	Tapa válvulas		1
	13	771.5.066.8B	Vite	Screw	Vis	Schraube	Tornillo		8
	14	208.1.012.4A	Bilanciere apertura	Opening rocker	Culbuteur ouverture	Öffnungsschlepphebel	Balancín abertura		2
	15	669.1.001.1E	Semianelli	Split rings	Demi-bagues	Halbringe	Semianillos		4
	16	799.1.212.1A	Molletta	Spring	Ressort	Feder	Pasador		2
	17	.....	Vedi tavola	See table	Voir planche	Siehe Tafel	Ver tabla		2
	18	209.1.047.1A	Bilanciere chiusura	Closing rocker	Culbuteur fermeture	Schliesskipphebel	Balancín de cierre		2
	19	.....	Vedi tavola	See table	Voir planche	Siehe Tafel	Ver tabla		2
	20	0647.70.010	Rosetta rasamento	Shim	Rosette de butée	Distanzscheibe	Arandela de espesoración		4
	21	764.1.087.1A	Gommino per valvola	Valve seal	Joint en caoutchouc pour soupape	Gummistück für Ventil	Reten de válvula		2
	22	852.5.023.1A	Guarnizione	Gasket	Garniture	Dichtung	Junta		1
	23	700.1.040.1A	Gommino antivibrante	Vibration damper pad	Joint en caoutchouc anti-vibration	Schwingungsdämpfergummi	Junta de goma anti-vibración		27
	24	240.2.027.1BB	Coperchio valvole aspirazione	Intake valve cover	Couvercle soupapes d'aspiration	Einlaßventildeckel	Tapa válvulas de aspiración		1
	25	672.1.034.1A	Cappuccio in gomma	Rubber cap	Capuchon en caoutchouc	Gummiabschlußkappe	Capuchón de goma		1
	26	73500.1747	Anello elastico	Snap ring	Bague élastique	Sprengring	Seager		1

TAVOLA DRAWING TABLE BILD TABLA 015

Testa orizzontale | Horizontal cylinder head | Culasse horizontale | Waagrechter Zylinderkopf | Culata horizontal

19 Registro bilanc. apertura Adjustment Réglage Ventilkäppchen		17 Registro bilanc. chiusura Adjustment Réglage Ventilkäppchen	
840.1.031.1A -	1,8	840.1.041.1B -	2,20
840.1.032.1A -	1,85	840.1.042.1B -	2,25
840.1.033.1A -	1,9	840.1.043.1B -	2,30
840.1.034.1A -	1,95	840.1.044.1B -	2,35
840.1.001.1A -	2,0	840.1.045.1B -	2,40
840.1.002.1A -	2,05	840.1.046.1B -	2,45
840.1.003.1A -	2,1	840.1.047.1B -	2,5
840.1.004.1A -	2,15	840.1.048.1B -	2,55
840.1.005.1A -	2,2	840.1.049.1B -	2,6
840.1.006.1A -	2,25	840.1.050.1B -	2,65
840.1.007.1A -	2,3	840.1.051.1B -	2,7
840.1.008.1A -	2,35	840.1.052.1B -	2,75
840.1.009.1A -	2,4	840.1.053.1B -	2,8
840.1.010.1A -	2,45	840.1.054.1B -	2,85
840.1.011.1A -	2,5	840.1.055.1B -	2,9
840.1.012.1A -	2,55	840.1.056.1B -	2,95
840.1.013.1A -	2,6	840.1.057.1B -	3,0
840.1.014.1A -	2,65	840.1.058.1B -	3,05
840.1.015.1A -	2,7	840.1.059.1B -	3,1
840.1.016.1A -	2,75		
840.1.017.1A -	2,8		
840.1.018.1A -	2,85		
840.1.019.1A -	2,9		
840.1.020.1A -	2,95		
840.1.021.1A -	3,0		
840.1.022.1A -	3,05		
840.1.023.1A -	3,1		
840.1.024.1A -	3,15		
840.1.025.1A -	3,2		
840.1.026.1A -	3,25		
840.1.027.1A -	3,3		
840.1.028.1A -	3,35		
840.1.029.1A -	3,4		
840.1.0301A -	3,45		

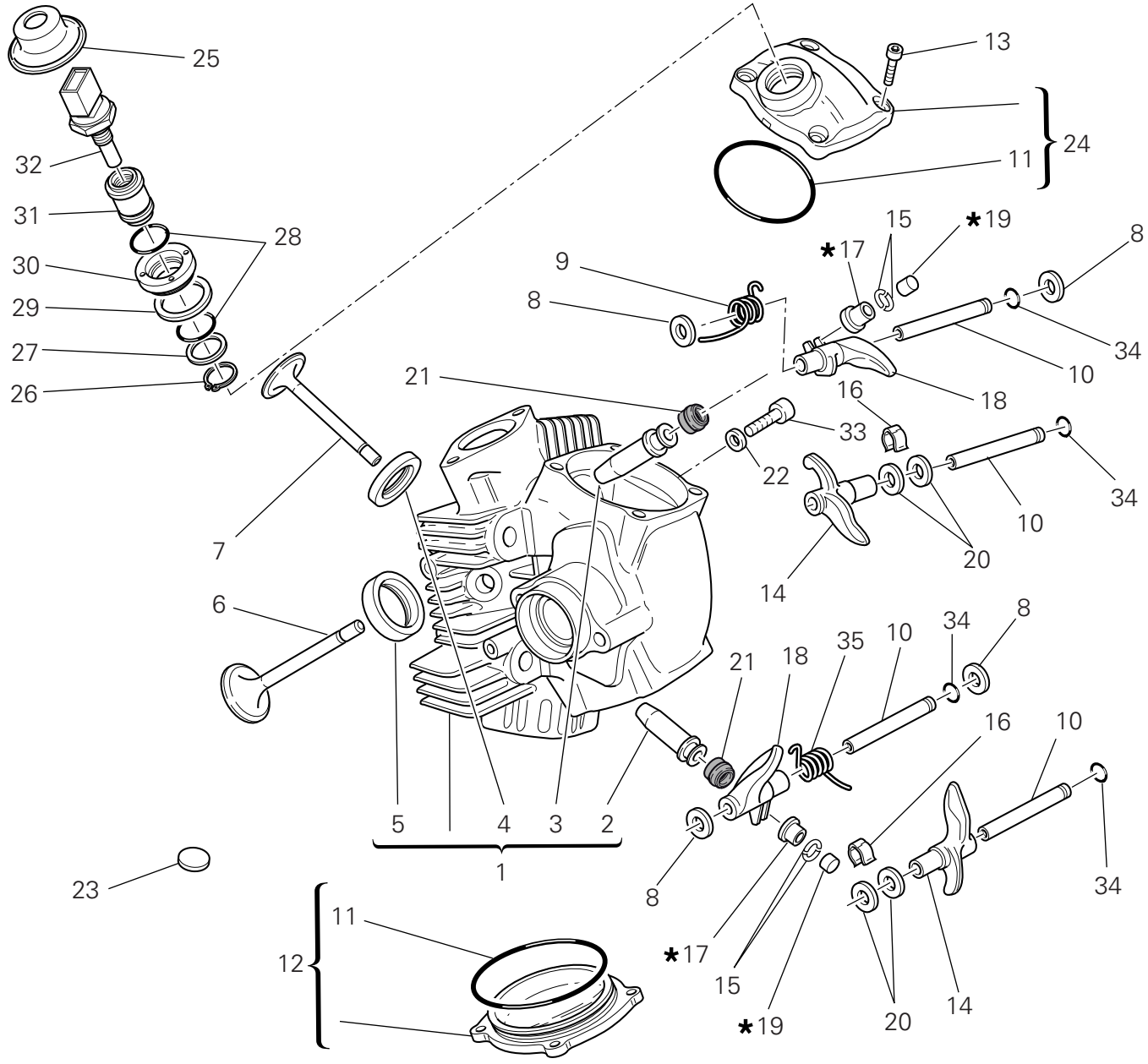

TAVOLA DRAWING TABLE BILD TABLA 015

Testa orizzontale | Horizontal cylinder head | Culasse horizontale | Waagrechter Zylinderkopf | Culata horizontal

NOTE NOTES NOTES MARKE NOTAS	POS. NO. N. INDEX POS.	N.CODICE CODE NO. Nr. CODE ATRIKEL Nr. CODICO Nr.	DENOMINAZIONE	DESCRIPTION	DESIGNATION	BEZEICHNUNG	DENOMINACION	VALIDITA' VALIDITY VALIDITE GÜLTIG VALIDEZ	Q.TA' Q.TY Q.TE M.GE C.AD
	27	713.1.137.1A	Distanziale	Spacer	Entretoise	Distanzstück	Distancial		1
	28	886.4.028.1A	Anello OR	O-Ring	Bague d'étanchéité	O-Ring	Anillo OR		2
	29	787.1.008.1A	Guarnizione alluminio	Aluminium gasket	Garniture aluminium	Aluminium-Dichtung	Junta aluminio		1
	30	703.1.019.1A	Ghiera	Ring nut	Embout	Nutmutter	Tuerca		1
	31	829.1.235.1A	Supporto sensore	Holder sensor	Support capteur	Sensorhalterung	Soporte sensor		1
	32	552.4.013.1A	Sensore	Sensor	Capteur	Sensor	Sensor		1
	33	779.1.133.1A	Vite	Screw	Vis	Schraube	Tornillo		1
	34	886.4.140.1A	Guarnizione OR	O-ring	Joint d'étanchéité	Dichtung OR	Junta OR		4
	35	799.1.260.1A	Molla bilanciere chiusura	Closing rocker spring	Ressort culbuteur fermeture	Feder für Schließschlepphebel	Muelle balancín cierre		1

TAVOLA
DRAWING
TABLE
BILD
TABLA
016

Collettori aspirazione | Intake manifolds | Conduits d'admission | Ansaugkrümmer | Colectores aspiración

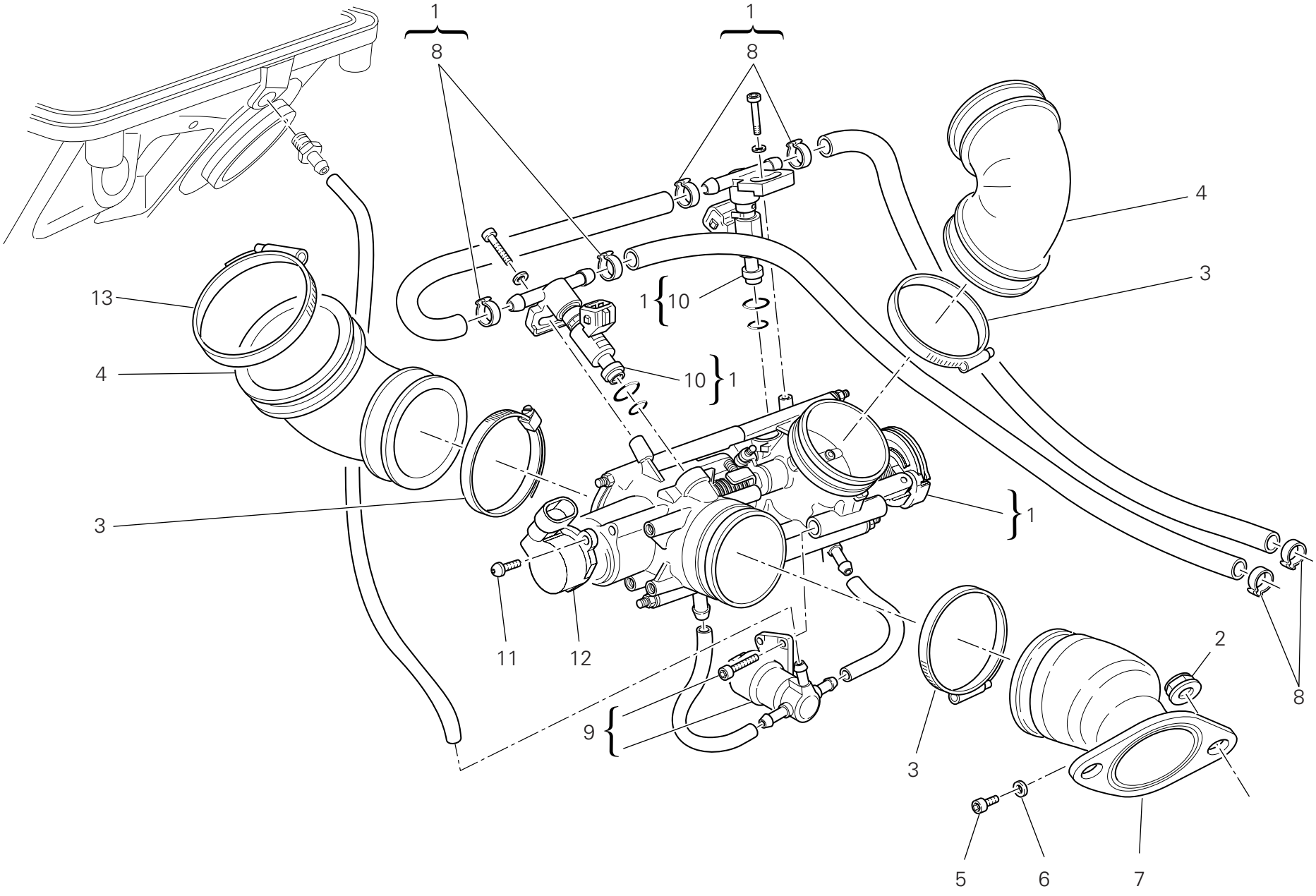

TAVOLA DRAWING TABLE BILD TABLA 016

Collettori aspirazione | Intake manifolds | Conduits d'admission | Ansaugkrümmer | Colectores aspiración

NOTE NOTES NOTES MARKE NOTAS	POS. NO. N. INDEX POS.	N.CODICE CODE NO. Nr. CODE ATRIKEL Nr. CODICO Nr.	DENOMINAZIONE	DESCRIPTION	DESIGNATION	BEZEICHNUNG	DENOMINACION	VALIDITA' VALIDITY VALIDITE GÜLTIG VALIDEZ	Q.TA' Q.TY Q.TE M.GE C.AD
	1	282.4.072.2A	Assieme gruppo alimentazione	Feed unit assembly	Ensemble groupe alimentation	Versorgungsaggregat	Conjunto grupo alimentación		1
	2	748.1.039.1A	Dado	Nut	Ecrou	Mutter	Tuerca		4
	3	741.4.180.1A	Fascetta	Clamp	Collier	Schelle	Abrazadera		4
	4	801.1.027.1A	Manicotto	Hose	Manchon	Muffe	Mangueta		2
	5	771.5.037.8B	Vite	Screw	Vis	Schraube	Tornillo		2
	6	0250.70.223	Guarnizione alluminio	Aluminium gasket	Garniture aluminium	Aluminium-Dichtung	Junta aluminio		2
	7	137.2.003.4A	Condotto aspirazione	Intake duct	Conduit aspiration	Ansaugleitung	Tubo aspiración		1
	8	287.4.024.1B	Fascetta	Clamp	Collier	Schelle	Abrazadera		6
	9	283.4.011.1A	Motorino passo passo	Stepper motor	Moteur pas-à-pas	Schrittmotor	Motor paso paso		1
	10	280.4.015.1A	Iniettore	Injector	Injecteur	Einspritzdüse	Inyector		2
	11	779.5.012.1B	Vite	Screw	Vis	Schraube	Tornillo		2
	12	284.4.008.1A	Potenziometro	Potentiometer	Potentiomètre	Potentiometer	Potenciómetro		1
	13	741.4.067.1A	Passatubo	Hose guide	Passe-tube	Leitungsführung	Pasatubo		2

TAVOLA DRAWING TABLE BILD TABLA 017

Gruppo scarico | Exhaust system | Échappement | Auspuffsystem | Grupo escape

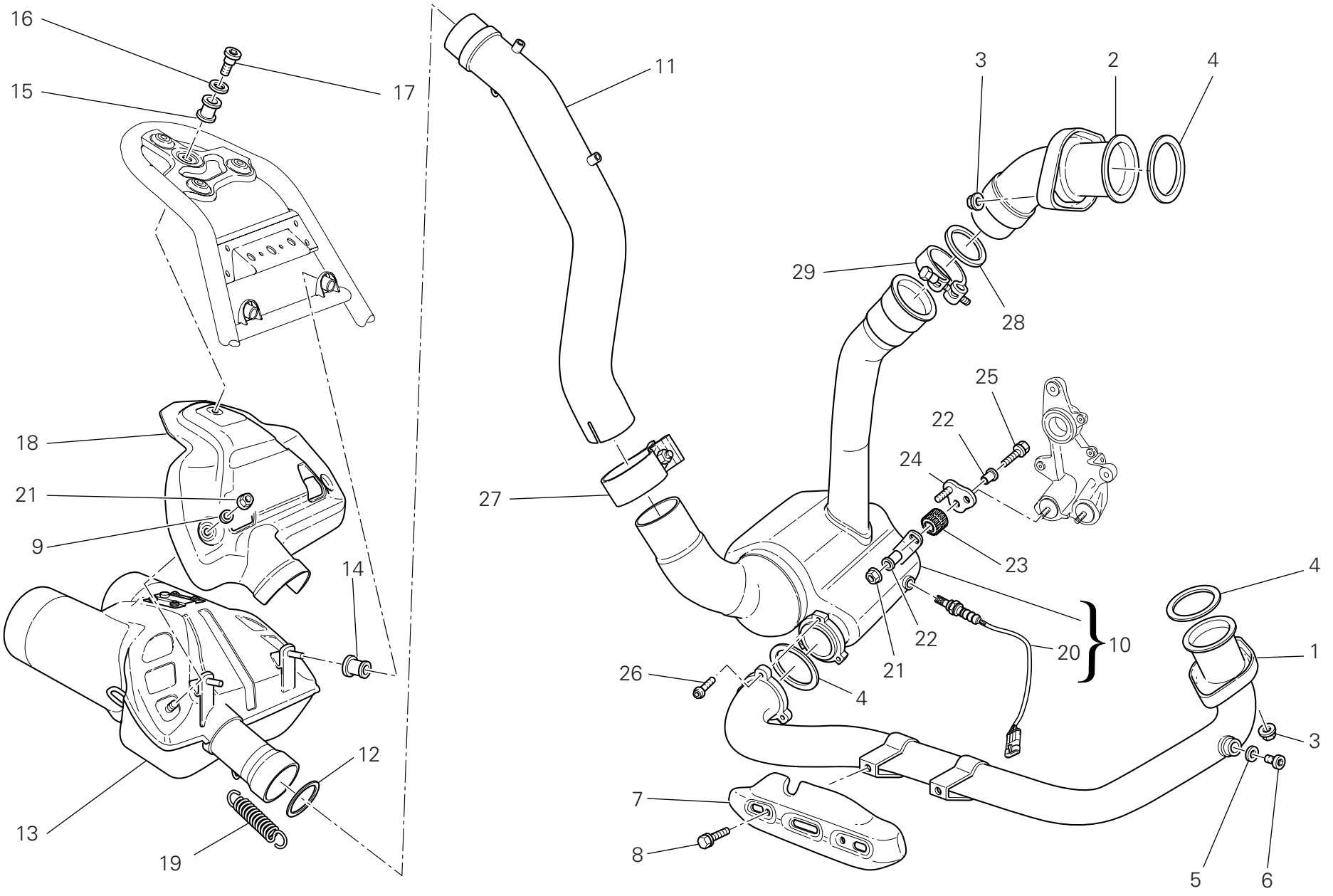

TAVOLA DRAWING TABLE BILD TABLA 017

Gruppo scarico | Exhaust system | Échappement | Auspuffsystem | Grupo escape

NOTE NOTES NOTES MARKE NOTAS	POS. NO. N. INDEX POS.	N.CODICE CODE NO. Nr. CODE ATRIKEL Nr. CODICO Nr.	DENOMINAZIONE	DESCRIPTION	DESIGNATION	BEZEICHNUNG	DENOMINACION	VALIDITA' VALIDITY VALIDITE GÜLTIG VALIDEZ	Q.TA' Q.TY Q.TE M.GE C.AD
	1	570.1.150.1A	Tubo scarico testa orizzontale	Horizontal head exhaust pipe	Tube de décharge tête horizontal	Auspuffrohr des waagrechten Zylinderkopfes	Tubo de escape culata horiz.		1
	2	571.1.150.1A	Tubo scarico testa verticale	Vertical head exhaust pipe	Tube de décharge tête vertical	Auspuffrohr des senkrechten Zylinderkopfes	Tubo de escape culata vertical		1
	3	748.4.033.1A	Dado	Nut	Ecrou	Mutter	Tuerca		4
	4	0370.84.005	Guarnizione scarico	Exhaust gasket	Joint de décharge	Auspuffdichtung	Junta escape		3
	5	852.5.024.1A	Guarnizione sp.1	Gasket th.1	Garniture èp.1	Dichtung stärke 1	Junta esp.1		2
	6	780.1.007.1A	Tappo	Cap	Bouchon	Verschluß	Tapón		2
	7	460.1.158.1A	Protezione termica	Thermal protection	Protection thermique	Wärmeschutz	Protección térmica		1
	8	772.5.096.8B	Vite	Screw	Vis	Schraube	Tornillo		2
	9	852.1.186.1A	Rosetta	Washer	Rosette	Unterlegscheibe	Arandela		2
	10	572.2.033.2A	Compensatore	Compensator	Compensateur	Ausgleicher	Compensador		1
	11	570.1.100.1B	Tubo scarico compensatore/silenziatore	Balancer/silencer exhaust pipe	Tuyau d'échappement compensateur/silencieux	Auspuffrohr Kompensator/Schalldämpfer	Tubo escape compensador/silenciador		1
	12	790.1.013.1A	Guarnizione	Gasket	Garniture	Dichtung	Junta		1
	13	573.2.024.1C	Silenziatore di scarico	Exhaust silencer	Silencieux d'échappement	Auspuffschalldämpfer	Silenciador de escape		1
	14	764.1.068.1A	Gommino	Rubber pad	Joint en caoutchouc	Gummistück	Junta de goma		2
	15	764.1.042.1A	Gommino antivibrante	Vibration damper pad	Joint en caoutchouc anti-vibration	Schwingungsdämpfergummi	Junta de goma anti-vibración		1
	16	852.1.163.1A	Rosetta	Washer	Rosette	Unterlegscheibe	Arandela		1
	17	779.1.260.1A	Vite speciale	Special screw	Vis spéciale	Spezialschraube	Tornillo especial		1
	18	460.1.146.2A	Protezione termica	Thermal protection	Protection thermique	Wärmeschutz	Protección térmica		1
	19	799.1.194.1A	Molla	Spring	Ressort	Feder	Muelle		1
	20	552.1.111.1A	Sonda lambda	Lambda sensor	Lambda sonde	Lambda sonde	Sonda lambda		1
	21	748.1.036.1A	Dado	Nut	Ecrou	Mutter	Tuerca		3
	22	716.1.414.1A	Distanziale	Spacer	Entretoise	Distanzstück	Distancial		2

N° CATALOGO: 915.1.268.2C
EMESSO: 08 - 09
CATALOGUE No: 915.1.268.2C
ISSUED: 08 - 09
Nr. CATALOGUE: 915.1.268.2C
IMPRIMEE: 08 - 09
KATALOG Nr: 915.1.268.2C
HERAUSGEGEBEN: 08 - 09
N° CATALOGO: 915.1.268.2C
IMPRIMIDA: 08 - 09

TAVOLA DRAWING TABLE BILD TABLA 017

Gruppo scarico | Exhaust system | Échappement | Auspuffsystem | Grupo escape

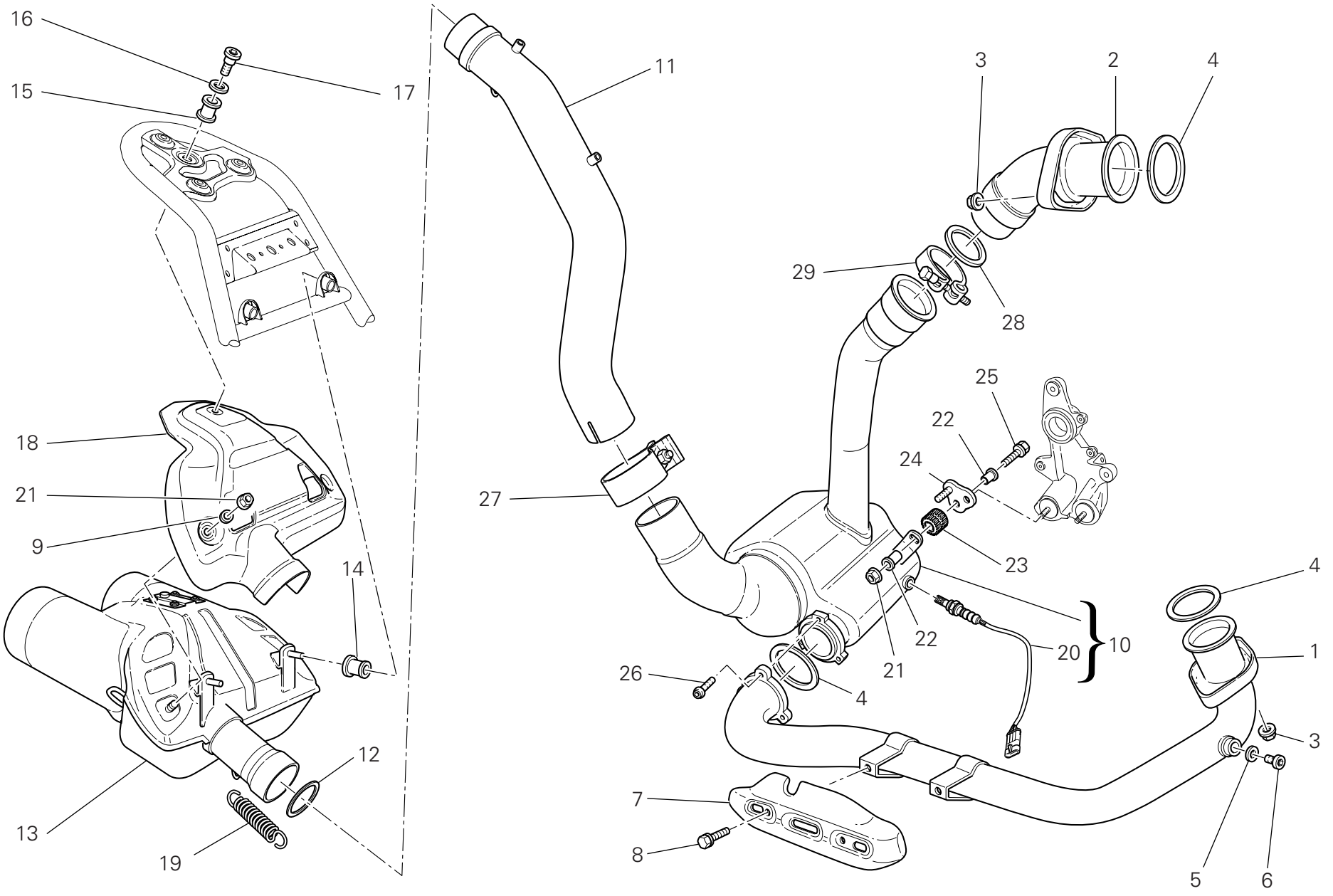

TAVOLA DRAWING TABLE BILD TABLA 017

Gruppo scarico | Exhaust system | Échappement | Auspuffsystem | Grupo escape

NOTE NOTES NOTES MARKE NOTAS	POS. NO. N. INDEX POS.	N.CODICE CODE NO. Nr. CODE ATRIKEL Nr. CODICO Nr.	DENOMINAZIONE	DESCRIPTION	DESIGNATION	BEZEICHNUNG	DENOMINACION	VALIDITA' VALIDITY VALIDITE GÜLTIG VALIDEZ	Q.TA' Q.TY Q.TE M.GE C.AD
	23	764.1.024.1A	Gommino antivibrante	Vibration damper pad	Joint en caoutchouc anti-vibration	Schwingungsdämpfergummi	Junta de goma anti-vibración		1
	24	830.1.295.2A	Staffa	Bracket	Bride	Bügel	Soporte		1
	25	772.5.103.8B	Vite	Screw	Vis	Schraube	Tornillo		1
	26	771.5.665.8B	Vite	Screw	Vis	Schraube	Tornillo		3
	27	741.1.031.1A	Fascetta	Clamp	Collier	Schelle	Abrazadera		1
	28	790.1.017.1A	Guarnizione	Gasket	Garniture	Dichtung	Junta		1
	29	741.4.137.1A	Fascetta elastica	Spring clamp	Collier élastique	Elastische Schelle	Abrazadera elástica		1

TAVOLA
DRAWING
TABLE
BILD
TABLA
018

Cavalletti | Stands | Béquilles | Ständer | Caballetes

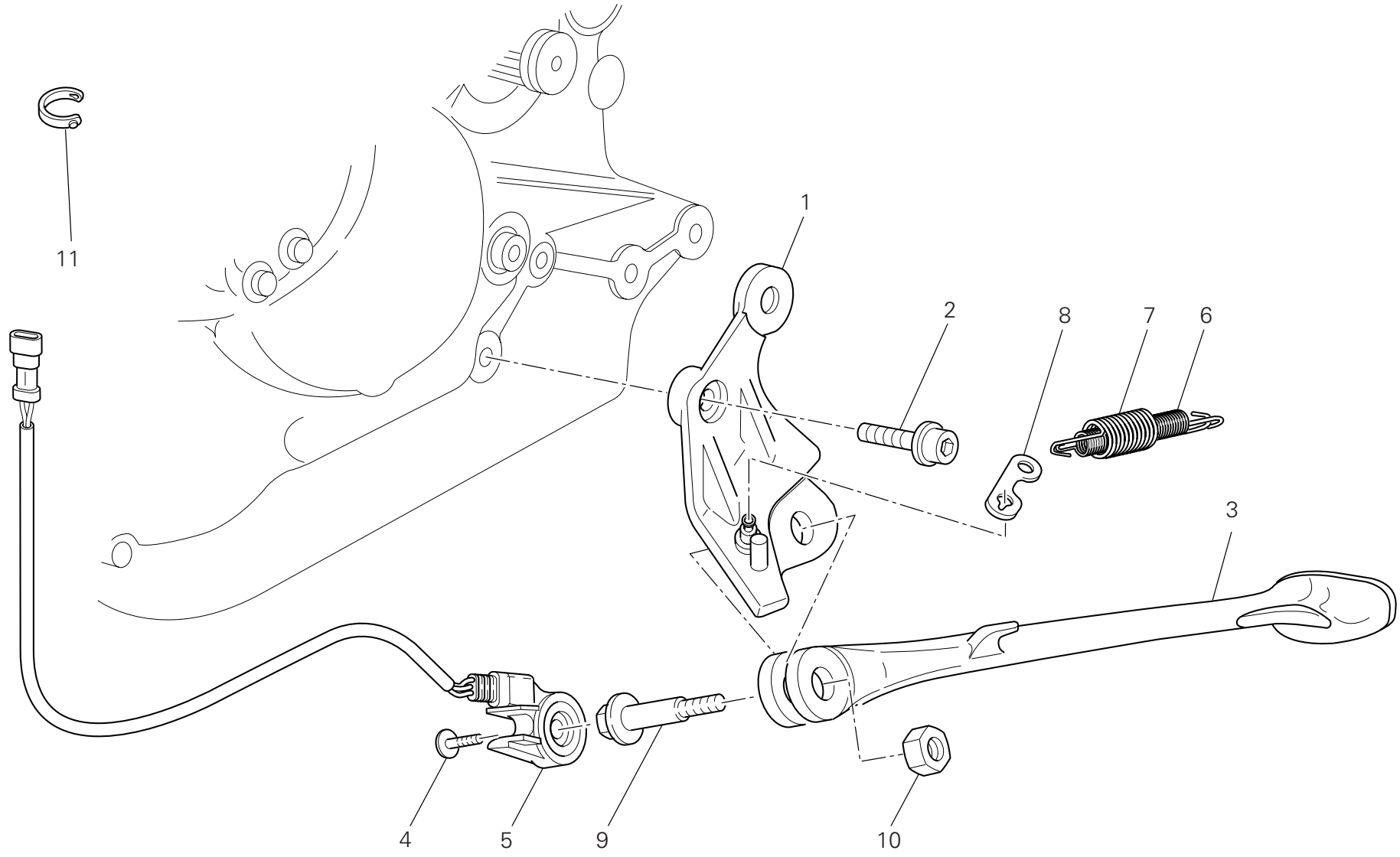

TAVOLA DRAWING TABLE BILD TABLA 018

Cavalletti | Stands | Béquilles | Ständer | Caballetes

NOTE NOTES NOTES MARKE NOTAS	POS. NO. N. INDEX POS.	N.CODICE CODE NO. Nr. CODE ATRIKEL Nr. CODICO Nr.	DENOMINAZIONE	DESCRIPTION	DESIGNATION	BEZEICHNUNG	DENOMINACION	VALIDITA' VALIDITY VALIDITE GÜLTIG VALIDEZ	Q.TA' Q.TY Q.TE M.GE C.AD
	1	556.2.037.1C	Piastra	Plate	Plaque	Platte	Soporte		1
	2	771.5.154.8B	Vite	Screw	Vis	Schraube	Tornillo		1
	3	556.1.035.1A	Cavalletto laterale (NERO)	Side stand (BLACK)	Béquille laterale (NOIR)	Seitenständer (SCHWARZ)	Caballete lateral (NEGRO)		1
	4	779.4.005.2A	Vite	Screw	Vis	Schraube	Tornillo		1
	5	539.1.023.3A	Interruttore	Switch	Interrupteur	Schalter	Interruptor		1
	6	799.1.089.1B	Molla interna	Inner spring	Ressort interne	Innere Feder	Muelle interior		1
	7	799.1.088.1B	Molla esterna	Outer spring	Ressort externe	Äußere Feder	Muelle exterior		1
	8	827.1.139.2B	Piastrina	Plate	Plaquette	Plättchen	Placa		1
	9	556.1.018.1D	Perno di rotazione	Pivot	Pivot de rotation	Drehbolzen	Perno de rotación		1
	10	749.4.145.8C	Dado	Nut	Ecrou	Mutter	Tuerca		1
	11	0691.91.030	Passatubo	Hose guide	Passe-tube	Leitungsführung	Pasatubo		1

TAVOLA DRAWING TABLE BILD TABLA 019

Impianto elettrico | Electrical system | Circuit électrique | Elektrische Anlage | Sistema eléctrico

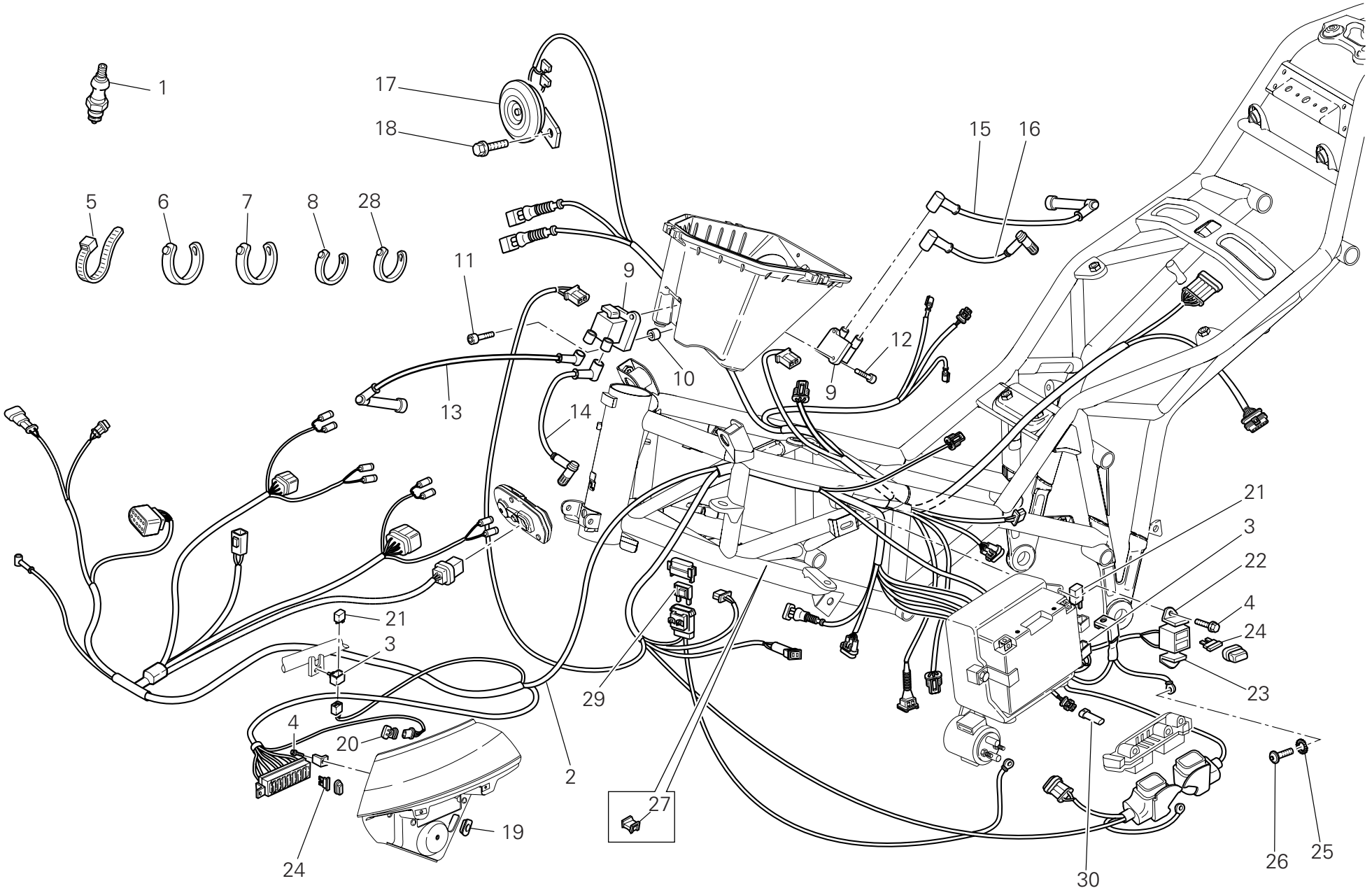

TAVOLA DRAWING TABLE BILD TABLA 019

Impianto elettrico | Electrical system | Circuit électrique | Elektrische Anlage | Sistema eléctrico

NOTE NOTES NOTES MARKE NOTAS	POS. NO. N. INDEX POS.	N.CODICE CODE NO. Nr. CODE ATRIKEL Nr. CODICO Nr.	DENOMINAZIONE	DESCRIPTION	DESIGNATION	BEZEICHNUNG	DENOMINACION	VALIDITA' VALIDITY VALIDITE GÜLTIG VALIDEZ	Q.TA' Q.TY Q.TE M.GE C.AD
	1	670.4.035.1A	Candela	Spark plug	Bougie	Zündkerze	Bujia		4
	2	510.1.473.2A	Cablaggio elettrico	Electric wiring	Câblage électrique	Elektroverkabelung	Cableado eléctrico		1
	3	829.1.190.1A	Supporto in gomma	Rubber holder	Support en caoutchouc	Halterung aus Gummi	Soporte de goma		2
	4	772.5.072.8B	Vite	Screw	Vis	Schraube	Tornillo		4
	5	741.1.012.1A	Passatubo	Hose guide	Passe-tube	Leitungsführung	Pasatubo		8
	6	741.1.013.1A	Passatubo	Hose guide	Passe-tube	Leitungsführung	Pasatubo		2
	7	0691.91.030	Passatubo	Hose guide	Passe-tube	Leitungsführung	Pasatubo		30
	8	741.4.038.1A	Passatubo	Hose guide	Passe-tube	Leitungsführung	Pasatubo		7
	9	380.4.010.1C	Bobina	Coil	Bobine	Zündspule	Bobina		2
	10	711.1.138.1A	Distanziale	Spacer	Entretoise	Distanzstück	Distancial		1
	11	771.5.047.8B	Vite	Screw	Vis	Schraube	Tornillo		1
	12	771.5.042.8B	Vite	Screw	Vis	Schraube	Tornillo		3
	13	671.1.024.1A	Cavo candela (destro)	Spark plug cable (R.H.)	Câble bougie (droit)	Zündkerzenkabel (recht)	Cable bujía (derecho)		1
	14	671.1.025.1A	Cavo candela (sinistro)	Spark plug cable (L.H.)	Câble bougie (gauche)	Zündkerzenkabel (link)	Cable bujía (izquierdo)		1
	15	671.1.027.1A	Cavo candela (destro)	Spark plug cable (R.H.)	Câble bougie (droit)	Zündkerzenkabel (recht)	Cable bujía (derecho)		1
	16	671.1.028.1A	Cavo candela (sinistro)	Spark plug cable (L.H.)	Câble bougie (gauche)	Zündkerzenkabel (link)	Cable bujía (izquierdo)		1
	17	516.4.003.1B	Claxon (NERO)	Horn (BLACK)	Klaxon (NOIR)	Hupe (SCHWARZ)	Claxon (NEGRO)		1
	18	772.1.074.1A	Vite	Screw	Vis	Schraube	Tornillo		1
	19	829.1.401.1A	Supporto sensore	Holder sensor	Support capteur	Sensorhalterung	Soporte sensor		1
	20	552.4.012.1A	Sensore temperatura aria	Air temperature sensor	Capteur température air	Lufttemperatursensor	Sensor temperatura aire		1
	21	541.4.010.1A	Relais	Relay	Relais	Relais	Relé		2
	22	830.1.278.1B	Staffa	Bracket	Bride	Bügel	Soporte		1
	23	830.1.277.1B	Staffa	Bracket	Bride	Bügel	Soporte		1
	24	389.4.006.1A	Fusibile 3A	Fuse 3A	Fusible 3A	Sicherung 3A	Fusible 3A		1
	24	389.4.013.1A	Fusibile 20A	Fuse 20A	Fusible 20A	Sicherung 20A	Fusible 20A		1
	24	389.4.019.1A	Fusibile 5A	Fuse 5A	Fusible 5A	Sicherung 5A	Fusible 5A		1
	24	389.4.020.1A	Fusibile 10A	Fuse 10A	Fusible 10A	Sicherung 10A	Fusible 10A		1

TAVOLA DRAWING TABLE BILD TABLA 019

Impianto elettrico | Electrical system | Circuit électrique | Elektrische Anlage | Sistema eléctrico

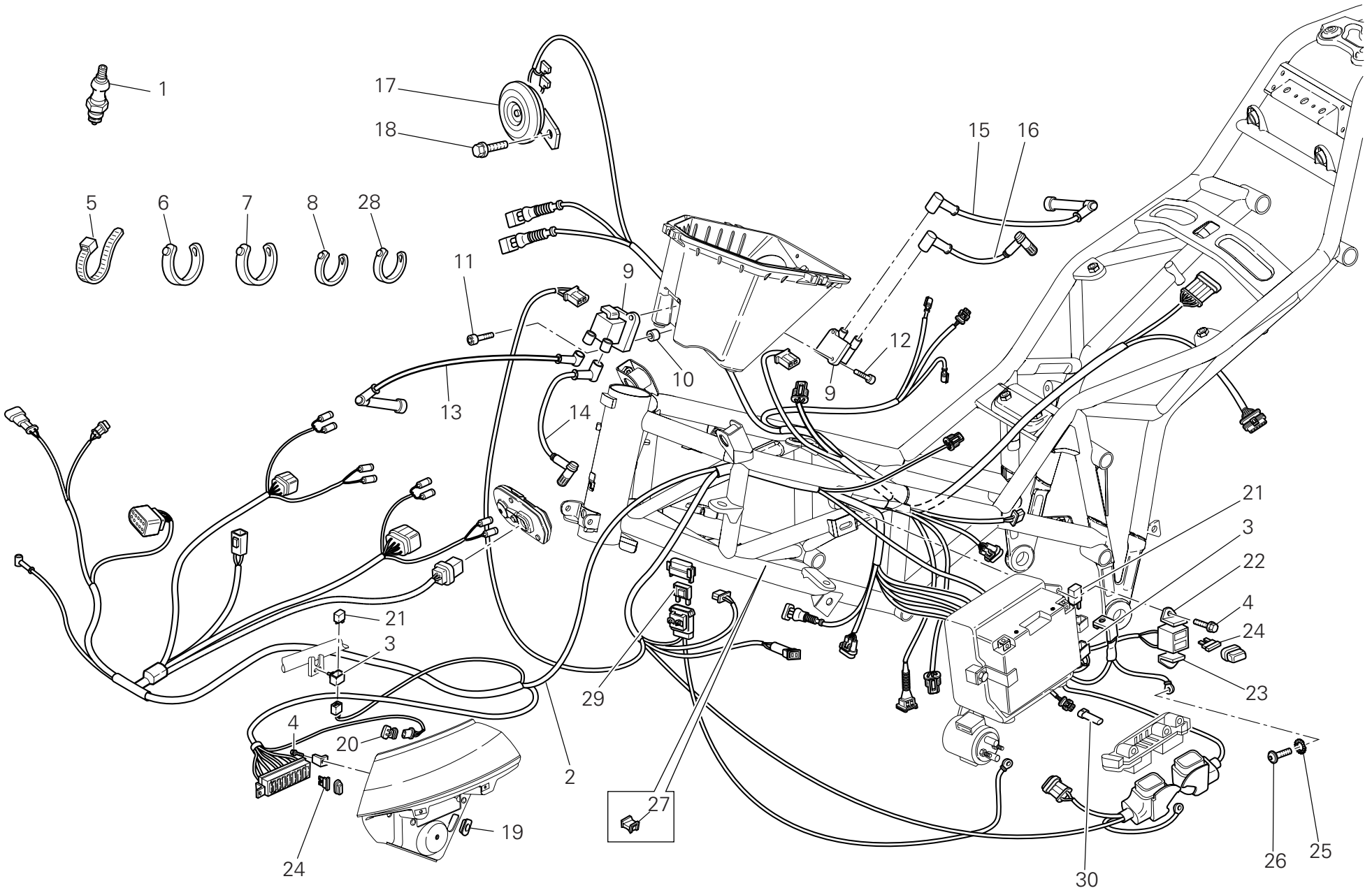

TAVOLA DRAWING TABLE BILD TABLA 019

Impianto elettrico | Electrical system | Circuit électrique | Elektrische Anlage | Sistema eléctrico

NOTE NOTES NOTES MARKE NOTAS	POS. NO. N. INDEX POS.	N.CODICE CODE NO. Nr. CODE ATRIKEL Nr. CODICO Nr.	DENOMINAZIONE	DESCRIPTION	DESIGNATION	BEZEICHNUNG	DENOMINACION	VALIDITA' VALIDITY VALIDITE GÜLTIG VALIDEZ	Q.TA' Q.TY Q.TE M.GE C.AD
	24	389.4.021.1A	Fusibile 15A	Fuse 15A	Fusible 15A	Sicherung 15A	Fusible 15A		1
	25	855.5.000.1B	Rosetta elastica	Spring washer	Rosette élastique	Federscheibe	Arandela de presión		1
	26	772.4.039.1C	Vite	Screw	Vis	Schraube	Tornillo		1
	27	850.4.067.1A	Fascetta	Clamp	Collier	Schelle	Abrazadera		5
	28	8000.53724	Passatubo	Hose guide	Passe-tube	Leitungsführung	Pasatubo		3
	29	389.4.023.1A	Fusibile 30A	Fuse 30A	Fusible 30A	Sicherung 30A	Fusible 30A		1
	30	386.4.047.1A	Resistenza	Resistor	Resistance	Widerstand	Resistencia		1

TAVOLA
DRAWING
TABLE
BILD
TABLA
020

Supporto batteria | Battery support | Support de batterie | Batteriehalter | Soporte batería

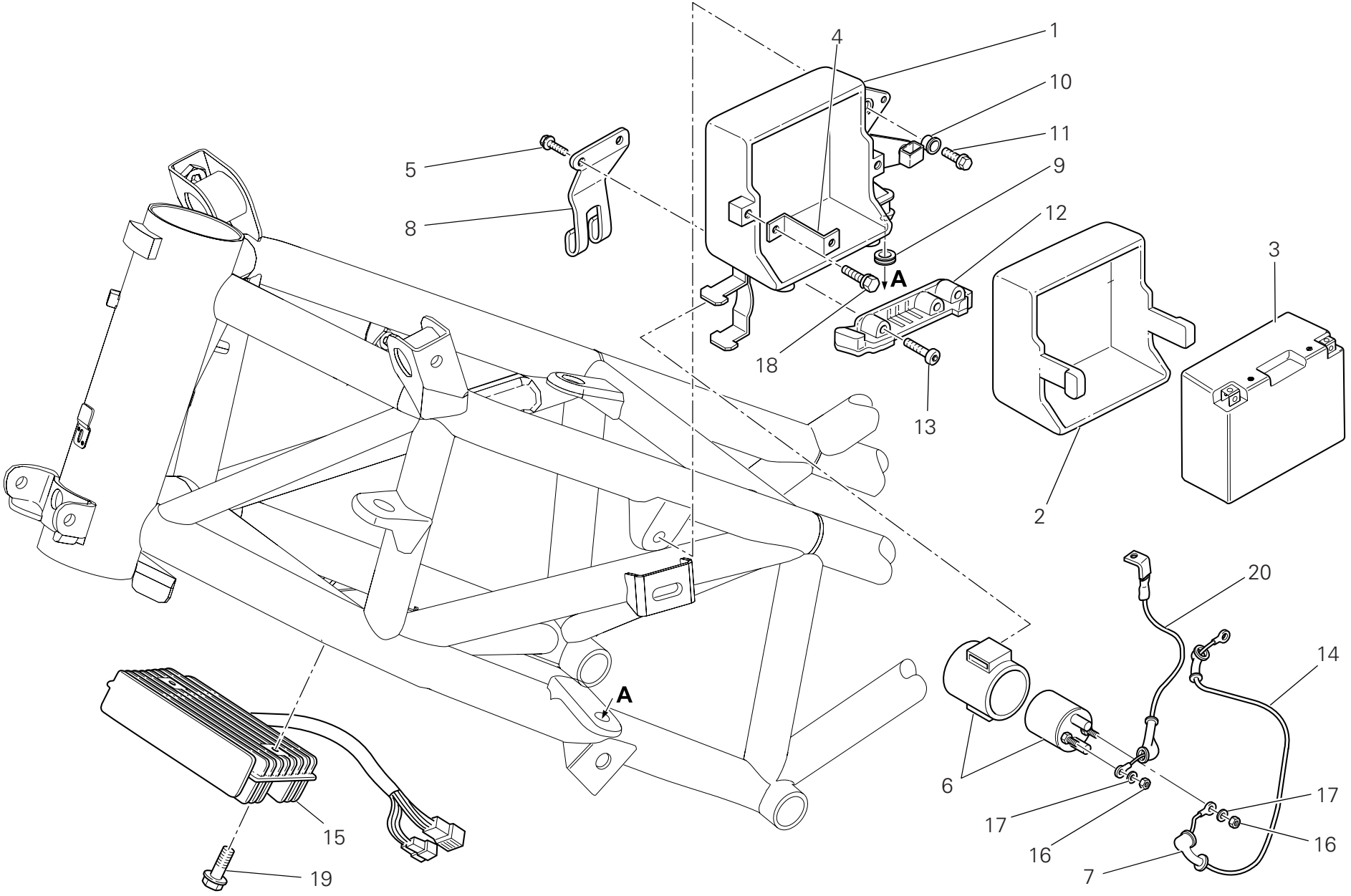

TAVOLA DRAWING TABLE BILD TABLA 020

Supporto batteria | Battery support | Support de batterie | Batteriehalter | Soporte batería

NOTE NOTES NOTES MARKE NOTAS	POS. NO. N. INDEX POS.	N.CODICE CODE NO. Nr. CODE ATRIKEL Nr. CODICO Nr.	DENOMINAZIONE	DESCRIPTION	DESIGNATION	BEZEICHNUNG	DENOMINACION	VALIDITA' VALIDITY VALIDITE GÜLTIG VALIDEZ	Q.TA' Q.TY Q.TE M.GE C.AD
	1	829.1.406.1A	Supporto batteria	Battery box mount	Support batterie	Batteriehalterung	Soporte bateria		1
	2	829.1.410.1A	Tappeto batteria	Battery carpet	Moquette batterie	Batterie teppich	Alfombra batería		1
	3	395.4.013.1C	Batteria	Battery	Batterie	Batterie	Batería		1
	4	827.1.294.1A	Piastra	Plate	Plaque	Platte	Soporte		2
	5	772.5.070.8B	Vite	Screw	Vis	Schraube	Tornillo		2
	6	397.2.001.2A	Teleruttore	Remote switch	Télérupteur	Fernschalter	Telerruptor		1
	7	672.1.029.1A	Cappuccio in gomma	Rubber cap	Capuchon en caoutchouc	Gummiabschlußkappe	Capuchón de goma		1
	8	827.1.295.1A	Piastra	Plate	Plaque	Platte	Soporte		1
	9	764.1.090.1A	Gommino	Rubber pad	Joint en caoutchouc	Gummistück	Junta de goma		2
	10	716.1.106.1A	Distanziale	Spacer	Entretoise	Distanzstück	Distancial		1
	11	772.5.101.8B	Vite	Screw	Vis	Schraube	Tornillo		1
	12	286.4.152.1A	Centralina iniezione	Injection control unit	Centrale injection	Steuergehäuse der Einspritzung	Centralita inyección		1
GB	12	286.4.152.1B	Centralina iniezione	Injection control unit	Centrale injection	Steuergehäuse der Einspritzung	Centralita inyección		1
	13	771.5.072.8B	Vite	Screw	Vis	Schraube	Tornillo		2
	14	514.1.039.1A	Cavo teleruttore - motorino avviamento	Solenoid starter - starter motor cable	Câble télérupteur - démarreur	Kabel für Fernschalter - Anlaßmotor	Cable teleruptor - motor de accionamiento		1
	15	540.4.011.1C	Regolatore di tensione	Voltage rectifier	Régulateur de tension	Spannungsregler	Regulador de tensión		1
	16	750.5.005.1A	Dado	Nut	Ecrou	Mutter	Tuerca		2
	17	853.5.010.1A	Rosetta elastica	Spring washer	Rosette élastique	Federscheibe	Arandela de presión		2
	18	772.1.046.1B	Vite	Screw	Vis	Schraube	Tornillo		1
	19	772.1.063.1A	Vite	Screw	Vis	Schraube	Tornillo		2
	20	514.1.050.1A	Cavo batteria - teleruttore	Battery - solenoid starter cable	Câble batterie - télérupteur	Kabel für Batterie - Fernschalter	Cable bateria - teleruptor		1

TAVOLA DRAWING TABLE BILD TABLA 021

Fanale anteriore e cruscotto | Headlight & instr. panel | Phare avant et tableau de bord | Scheinwerfer Und Cockpit | Faro delantero y salpicadero

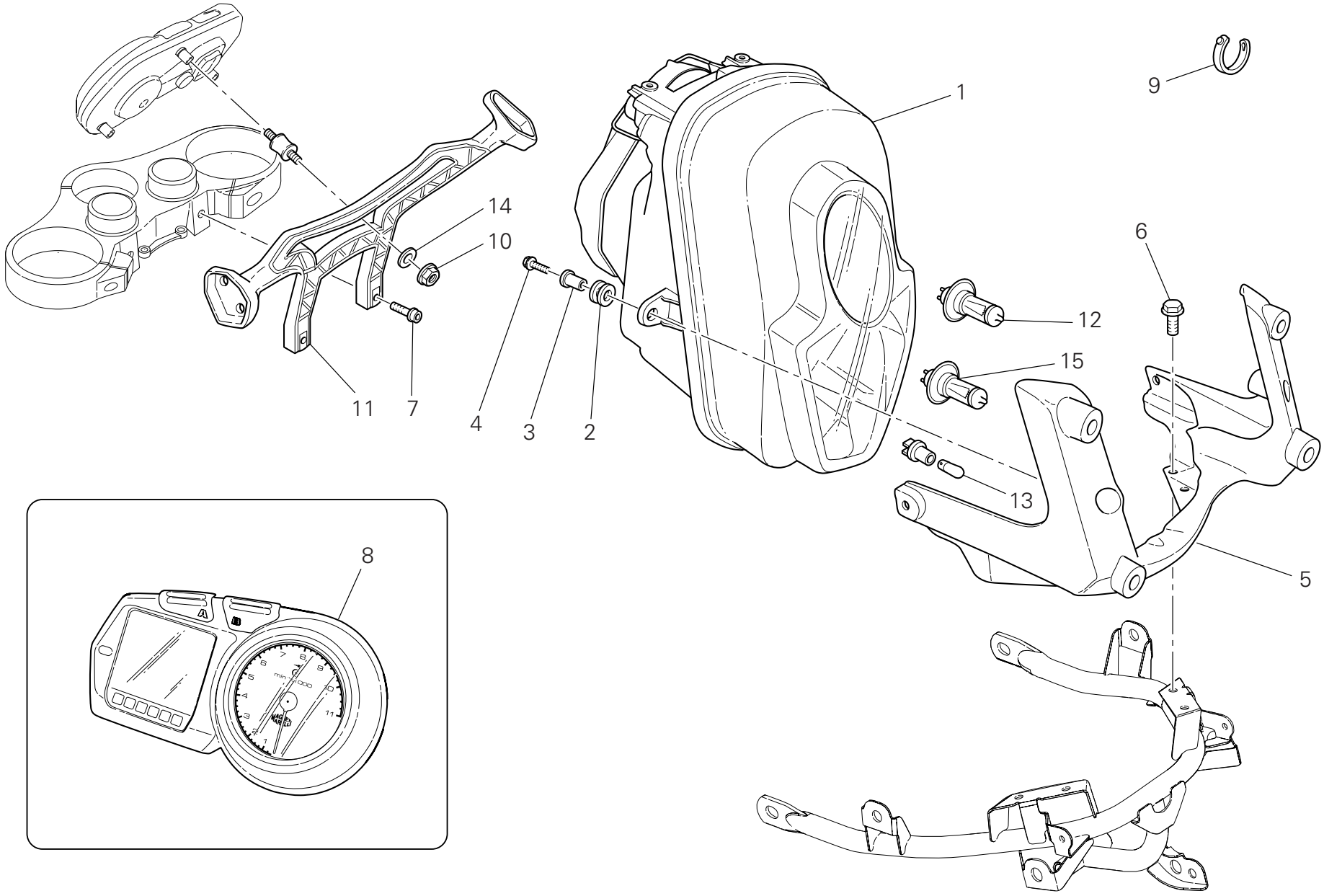

TAVOLA DRAWING TABLE BILD TABLA 021

Fanale anteriore e cruscotto | Headlight & instr. panel | Phare avant et tableau de bord | Scheinwerfer Und Cockpit | Faro delantero y salpicadero

NOTE NOTES NOTES MARKE NOTAS	POS. NO. N. INDEX POS.	N.CODICE CODE NO. Nr. CODE ATRIKEL Nr. CODICO Nr.	DENOMINAZIONE	DESCRIPTION	DESIGNATION	BEZEICHNUNG	DENOMINACION	VALIDITA' VALIDITY VALIDITE GÜLTIG VALIDEZ	Q.TA' Q.TY Q.TE M.GE C.AD
	1	520.1.003.1A	Fanale completo	Complete headlight	Phare complet	Scheinwerfer komplett	Faro completo		1
GB	1	520.1.003.1B	Fanale completo	Complete headlight	Phare complet	Scheinwerfer komplett	Faro completo		1
	2	764.1.075.1A	Gommino	Rubber pad	Joint en caoutchouc	Gummistück	Junta de goma		3
	3	716.1.022.1B	Distanziale	Spacer	Entretoise	Distanzstück	Distancial		3
	4	772.5.101.8B	Vite	Screw	Vis	Schraube	Tornillo		3
	5	829.1.432.2A	Supporto fanale e cupolino	Headlight and headlight fairing support	Support feu et bulle	Scheinwerfer- und Cockpitverkleidungshalter	Soporte faro y cúpula		1
	6	772.5.097.8B	Vite	Screw	Vis	Schraube	Tornillo		4
	7	771.5.723.8B	Vite	Screw	Vis	Schraube	Tornillo		2
	8	406.1.061.1C	Cruscotto completo	Complete instrument panel	Tableau de bord complet	Komplettes Instrumentenbrett	Tablero de instrumentos completo		1
	9	741.4.038.1A	Passatubo	Hose guide	Passe-tube	Leitungsführung	Pasatubo		1
	10	748.4.038.1A	Dado	Nut	Ecrou	Mutter	Tuerca		3
	11	829.1.468.2A	Supporto cupolino mobile	Mobile healdight fairing support	Support bulle mobile	Halter - Bewegliche Cockpitverkleidung	Soporte cúpula móvil		1
	12	390.4.011.1A	Lampada 12V-55W H7	Bulb 12V-55W H7	Lampe 12V-55W H7	Birne 12V-55W H7	Lámpara 12V-55W H7		2
	13	390.4.013.1A	Lampada	Bulb	Lampe	Birne	Lámpara		1
	14	462.4.046.1A	Rosetta elastica	Spring washer	Rosette élastique	Federscheibe	Arandela de presión		3
	15	390.4.028.1A	Lampada 12V-55W H1	Bulb 12V-55W H1	Lampe 12V-55W H1	Birne 12V-55W H1	Lámpara 12V-55W H1		1

TAVOLA
DRAWING
TABLE
BILD
TABLA
022

Portatarga - fanale posteriore | Number plate holder - tail light | Support plaque immatricul.- feu arrière | Kennzeichenhalter - Rücklicht | Portamatrícula - faro trasero

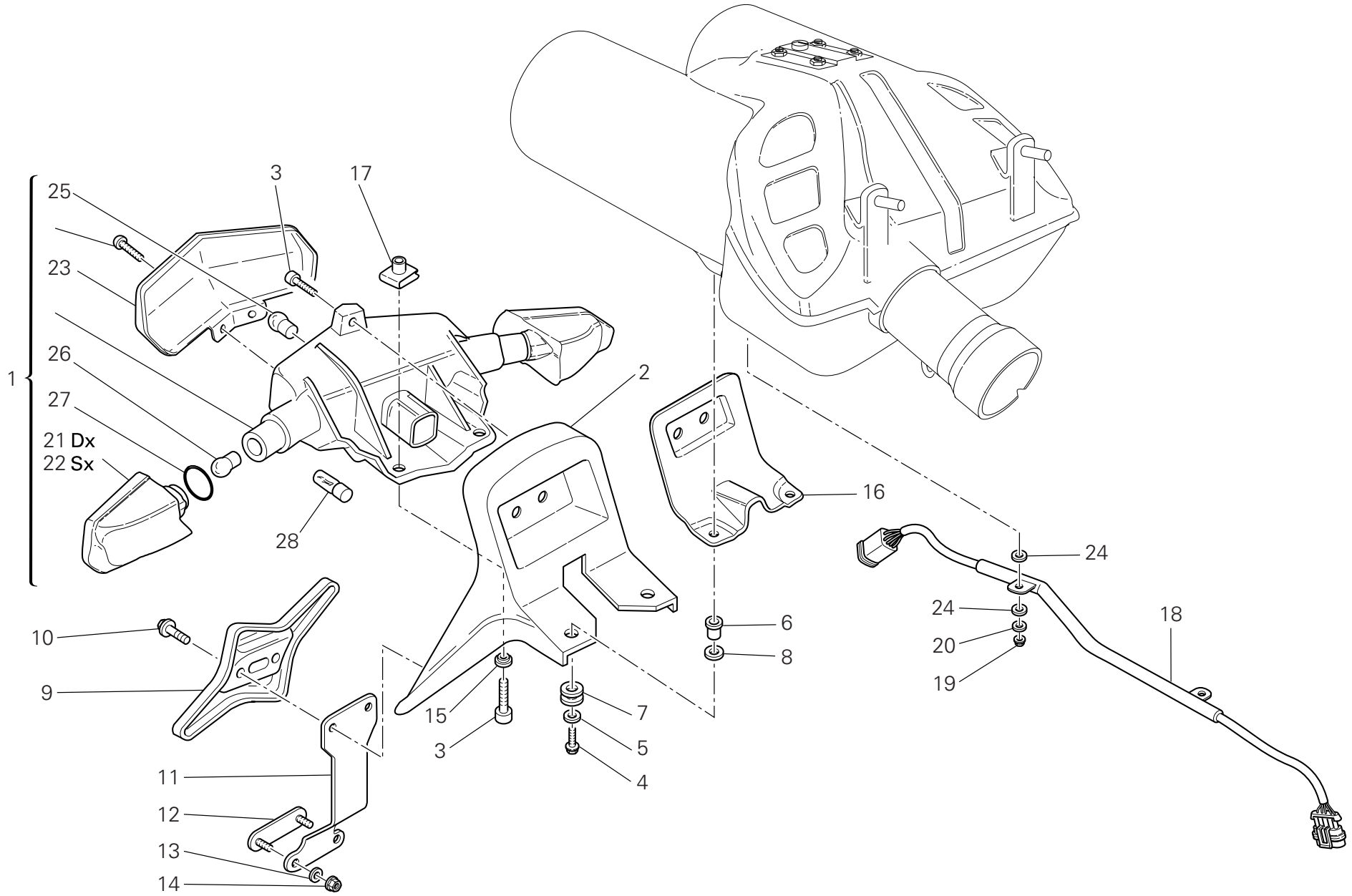

TAVOLA DRAWING TABLE BILD TABLA 022

Portatarga - fanale posteriore | Number plate holder - tail light | Support plaque immatricul.- feu arrière | Kennzeichenhalter - Rücklicht | Portamatrícula - faro trasero

NOTE NOTES MARKE NOTAS	POS. NO. N. INDEX POS.	N.CODICE CODE NO. Nr. CODE ATRIKEL Nr. CODICO Nr.	DENOMINAZIONE	DESCRIPTION	DESIGNATION	BEZEICHNUNG	DENOMINACION	VALIDITA' VALIDITY VALIDITE GÜLTIG VALIDEZ	Q.TA' Q.TY Q.TE M.GE C.AD
	1	525.1.012.1B	Fanale posteriore	Tail light	Feu AR.	Rückscheinwerfer	Faro trasero		1
	2	829.1.472.1A	Supporto fanale	Headlight holder	Support phare	Scheinwerferhalterung	Soporte faro		1
	3	771.5.042.8B	Vite	Screw	Vis	Schraube	Tornillo		3
	4	772.5.105.8B	Vite	Screw	Vis	Schraube	Tornillo		4
	5	852.5.003.1B	Rosetta	Washer	Rosette	Unterlegscheibe	Arandela		2
	6	716.1.112.1A	Distanziale	Spacer	Entretoise	Distanzstück	Distancial		4
	7	764.1.069.1A	Gommino	Rubber pad	Joint en caoutchouc	Gummistück	Junta de goma		4
	8	852.1.148.1B	Rosetta	Washer	Rosette	Unterlegscheibe	Arandela		4
	9	561.1.017.1B	Piastra	Plate	Plaque	Platte	Soporte		1
	10	772.5.101.8B	Vite	Screw	Vis	Schraube	Tornillo		2
	11	827.1.191.4A	Piastra	Plate	Plaque	Platte	Soporte		1
	12	529.1.009.1A	Catadiottro	Reflector	Catadioptre	Rückstrahler	Catadióptrico		1
	13	852.5.001.1C	Rosetta	Washer	Rosette	Unterlegscheibe	Arandela		2
	14	749.5.001.1B	Dado	Nut	Ecrou	Mutter	Tuerca		2
	15	716.1.107.1B	Distanziale	Spacer	Entretoise	Distanzstück	Distancial		2
	16	460.1.147.1A	Protezione termica	Thermal protection	Protection thermique	Wärmeschutz	Protección térmica		1
	17	850.4.055.1A	Dado a graffetta	Nut with clip	Ecrou à collier	Klemmutter	Tuerca de grapa		2
	18	510.1.240.1A	Cablaggio posteriore	Rear wiring	Faisceau arrière	Hinterer Kabelbaum	Cableado trasero		1
	19	748.1.036.1A	Dado	Nut	Ecrou	Mutter	Tuerca		2
	20	852.1.186.1A	Rosetta	Washer	Rosette	Unterlegscheibe	Arandela		2
	21	531.1.001.1A	Corpo freccia posteriore Dx.	RH rear indicator body	Corps clignotant arrière Droit	Napf für hinteren Blinker re.	Cuerpo indicador trasero Der.		1
	22	531.1.002.1A	Corpo freccia posteriore Sx.	LH rear indicator body	Corps clignotant arrière Gauche	Napf für hinteren Blinker li	Cuerpo indicador trasero Izq.		1
	23	525.1.014.1A	Vetro fanale posteriore	Taillight glass	Partie en verre du feu arrière	Streuglas für Rücklicht	Transparente faro trasero		1
	24	856.1.091.1A	Rosetta	Washer	Rosette	Unterlegscheibe	Arandela		4

N° CATALOGO: 915.1.268.2C EMESSO: 08 - 09 | CATALOGUE No: 915.1.268.2C ISSUED: 08 - 09 | Nr. CATALOGUE: 915.1.268.2C IMPRIMEE: 08 - 09 | KATALOG Nr: 915.1.268.2C HERAUSGEGEBEN: 08 - 09 | N° CATALOGO: 915.1.268.2C IMPRIMIDA: 08 - 09

TAVOLA
DRAWING
TABLE
BILD
TABLA
022

Portatarga - fanale posteriore | Number plate holder - tail light | Support plaque immatricul.- feu arrière | Kennzeichenhalter - Rücklicht | Portamatrícula - faro trasero

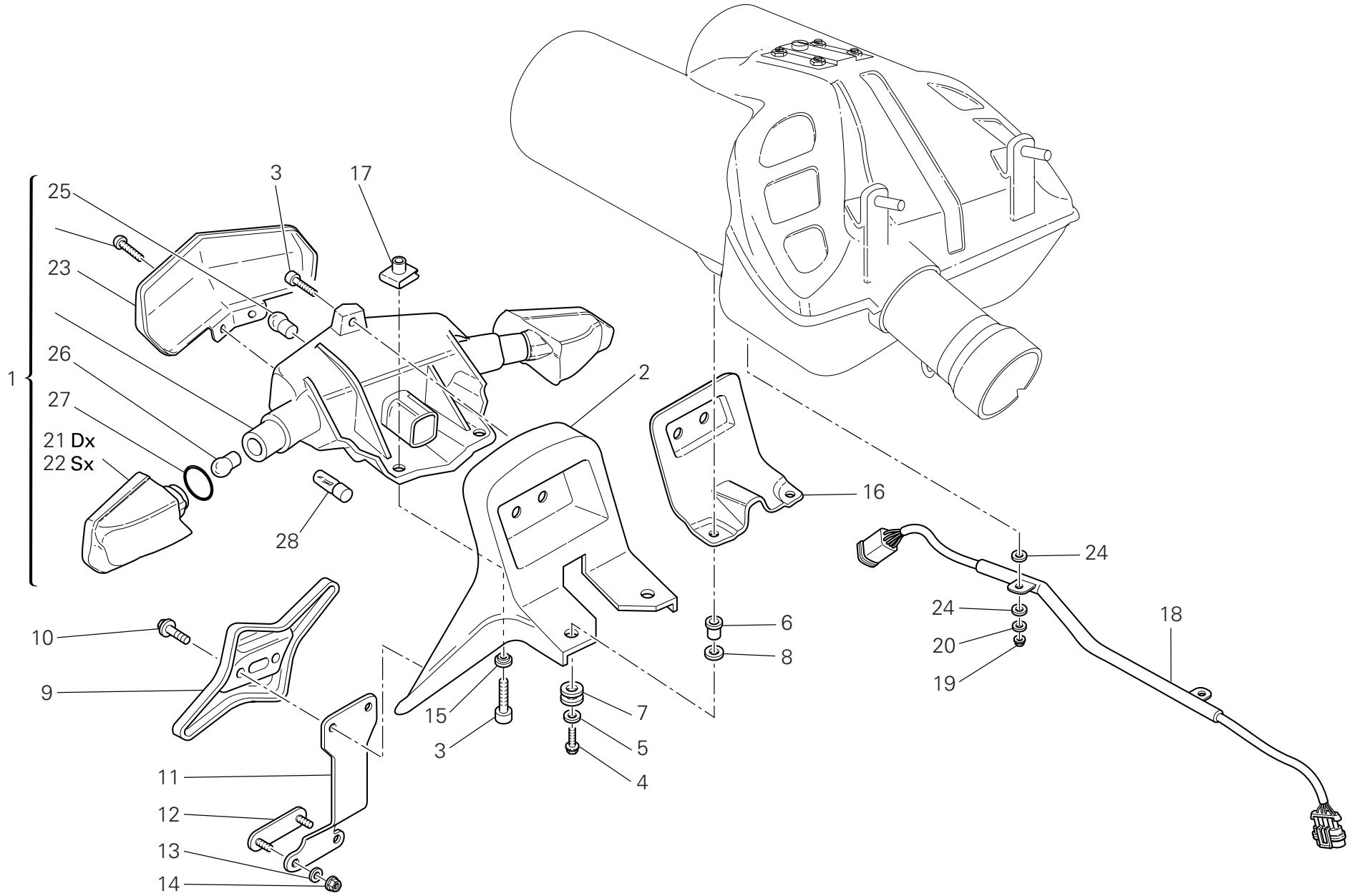

TAVOLA DRAWING TABLE BILD TABLA		Portatarga - fanale posteriore	Number plate holder - tail light	Support plaque immatricul.- feu arrière	Kennzeichenhalter - Rücklicht	Portamatrícula - faro trasero		
022								

NOTE NOTES NOTES MARKE NOTAS	POS. NO. N. INDEX POS.	N.CODICE CODE NO. Nr. CODE ATRIKEL Nr. CODICO Nr.	DENOMINAZIONE	DESCRIPTION	DESIGNATION	BEZEICHNUNG	DENOMINACION	VALIDITA' VALIDITY VALIDITE GÜLTIG VALIDEZ	Q.TA' Q.TY Q.TE M.GE C.AD
	25	390.4.003.1A	Lampada biluce 12V 5/21W	Two-light bulb 12V 5/21W	Lampe à deux feux 12V 5/21W	Doppelleuchtenbirne 12V 5/21W	Lámpara de dos luces 12V 5/21W		1
	26	8000.36726	Lampada	Bulb	Lampe	Birne	Lámpara		2
	27	886.5.042.1A	Guarnizione OR	O-ring	Joint d'étanchéité	Dichtung OR	Junta OR		2
	28	390.4.016.1A	Lampada 12V-5W C5W	Bulb 12V-5W C5W	Lampe 12V-5W C5W	Birne 12V-5W C5W	Lámpara 12V-5W C5W		1

TAVOLA
DRAWING
TABLE
BILD
TABLA
023

Forcella anteriore | Front forks | Fourche avant | Vorderradgabel | Horquilla delantera

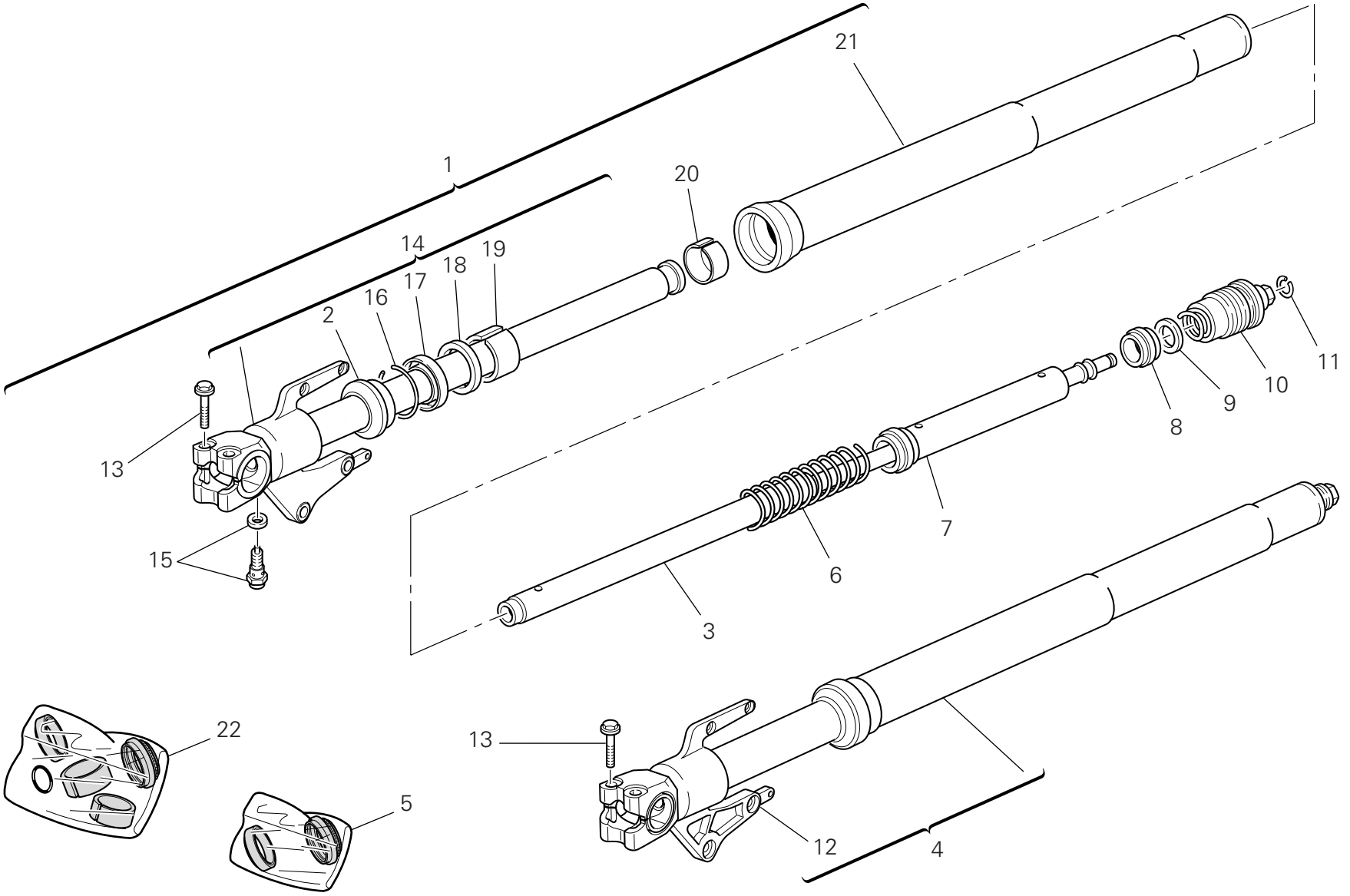

TAVOLA DRAWING TABLE BILD TABLA 023

Forcella anteriore | Front forks | Fourche avant | Vorderradgabel | Horquilla delantera

NOTE NOTES NOTES MARKE NOTAS	POS. NO. N. INDEX POS.	N.CODICE CODE NO. Nr. CODE ATRIKEL Nr. CODICO Nr.	DENOMINAZIONE	DESCRIPTION	DESIGNATION	BEZEICHNUNG	DENOMINACION	VALIDITA' VALIDITY VALIDITE GÜLTIG VALIDEZ	Q.TA' Q.TY Q.TE M.GE C.AD
	1	344.2.011.1A	Assieme gamba destra	R.H. fork leg assembly	Ensemble fourche droite	Rechtes Federbein komplett	Grupo tubo horquilla derecha		1
	2	349.1.170.1A	Parapolvere	Dust seal	Protection anti-poussières	Staubschutz	Guardapolvo		2
	3	349.1.181.1A	Tubo ammortizzatore	Damper tube	Tuyau amortisseur	Stoßdämpferrohr	Tubo amortiguador		2
	4	345.2.011.1A	Assieme gamba sinistra	L.H. fork leg assembly	Ensemble fourche gauche	Linkes Federbein komplett	Grupo tubo horquilla izquierda		1
	5	349.1.266.1A	Kit tenuta	Seat kit	Kit joints d'etanchèitè	Dichtungskit	Kit estanqeidad		2
	6	349.1.183.1A	Molla	Spring	Ressort	Feder	Muelle		2
	7	349.1.184.1A	Giunto molla	Spring coupling	Joint ressort	Federkupplung	Junta muelle		2
	8	349.1.064.1A	Giunto	Coupling	Joint	Verbindungskupplung	Junta		2
	9	349.1.065.1A	Giunto elastico	Rubber cush drive hub	Joint élastique	Elastische Kupplung	Junta elástica		2
	10	349.2.028.1A	Tappo completo	Complete cap	Bouchon complet	Verschluß komplett	Tapón completo		2
	11	349.1.098.1A	Anello elastico di arresto	Snap ring	Bague élastique d'arrêt	Feststellsprengring	Anillo elástico de bloqueo		2
	12	349.1.179.1A	Scorrevole Sx. compl.	Complete L.H. slider	Coulisse gauche complète	Kompletter Läufer links	Deslizable Izq.compl.		1
	13	772.5.138.8B	Vite	Screw	Vis	Schraube	Tornillo		4
	14	349.1.178.1A	Scorrevole Dx. compl.	Complete R.H. slider	Coulisse droite complète	Kompletter Läufer rechts	Deslizable Der. compl.		1
	15	349.1.182.1A	Vite di regolazione	Adjusting screw	Vis de réglage	Einstellschraube	Tornillo de regulación		2
	16	884.1.005.1A	Anello	Ring	Bague	Ring	Anillo		2
	17	930.1.007.1A	Anello di tenuta	Seal ring	Bague d'étanchéité	Dichtring	Anillo de retén		2
	18	349.1.102.1A	Anello di fermo	Check ring	Bague d'arrêt	Sicherungsring	Anillo de bloqueo		2
	19	349.1.190.1A	Boccola	Bush	Douille	Buchse	Casquillo		2
	20	349.1.104.1A	Boccola	Bush	Douille	Buchse	Casquillo		2
	21	349.1.180.1A	Tubo portante	Stanchion tube	Tube porteur	Tauchrohr	Tubo portador		2
	22	349.1.267.1A	Kit revisione	Overhaul kit	Collection reparation	Reparaturkit	Kit revision		2

TAVOLA
DRAWING
TABLE
BILD
TABLA
024

Ruota posteriore e anteriore | Front and rear wheels | Roues avant et arrière | Hinter- Und Vorderrad | Ruedas trasera y delantera

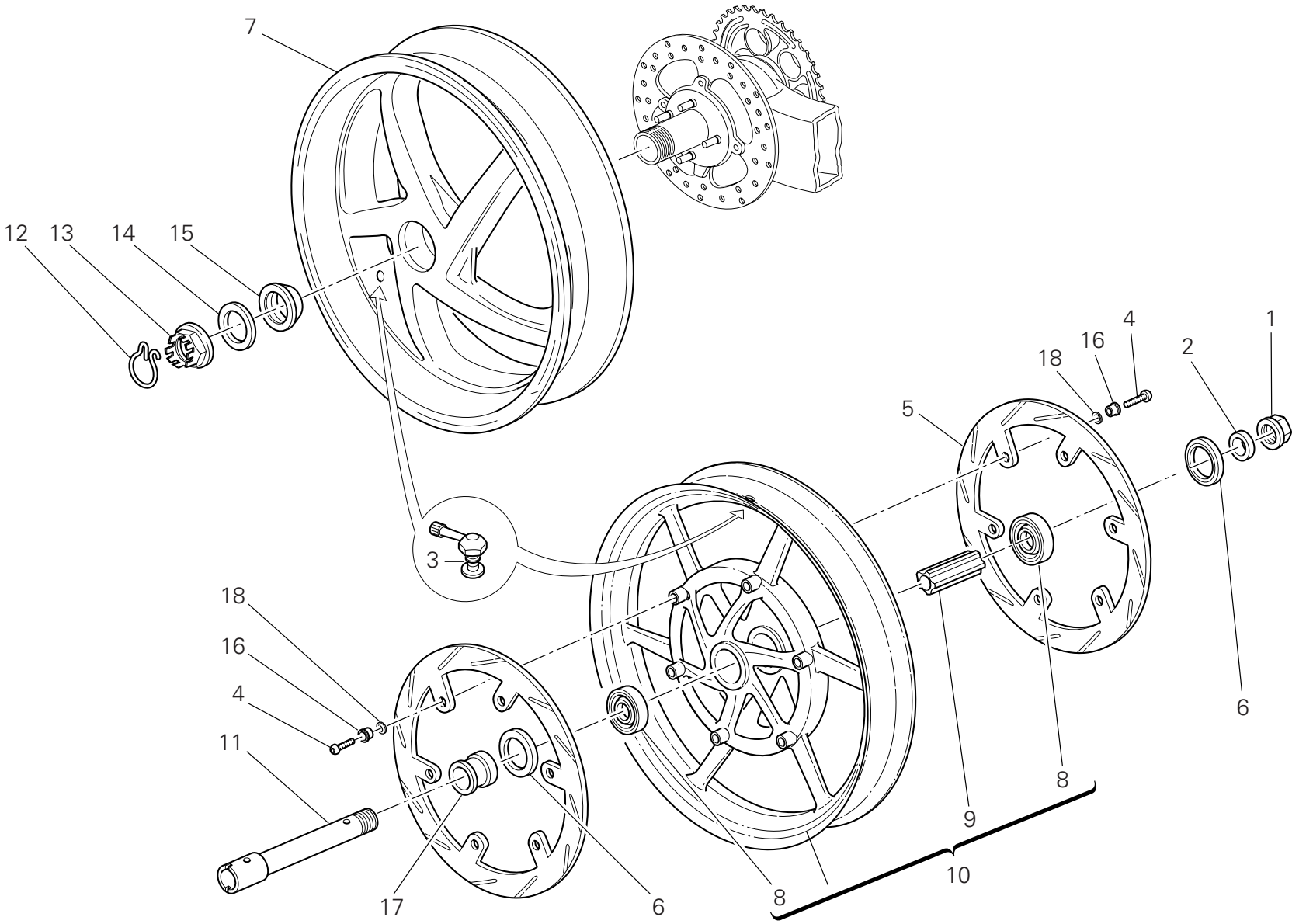

TAVOLA DRAWING TABLE BILD TABLA 024

Ruota posteriore e anteriore | Front and rear wheels | Roues avant et arrière | Hinter- Und Vorderrad | Ruedas trasera y delantera

NOTE NOTES NOTES MARKE NOTAS	POS. NO. N. INDEX POS.	N.CODICE CODE NO. Nr. CODE ATRIKEL Nr. CODICO Nr.	DENOMINAZIONE	DESCRIPTION	DESIGNATION	BEZEICHNUNG	DENOMINACION	VALIDITA' VALIDITY VALIDITE GÜLTIG VALIDEZ	Q.TA' Q.TY Q.TE M.GE C.AD
	1	748.1.014.1C	Dado	Nut	Ecrou	Mutter	Tuerca		1
	2	713.1.197.3A	Distanziale (sinistro)	Spacer (L.H.)	Entretoise (gauche)	Distanzstück (link)	Distancial (izquierdo)		1
	3	497.2.001.2A	Valvola	Valve	Soupape	Ventil	Válvula		2
	4	779.1.328.1A	Vite	Screw	Vis	Schraube	Tornillo		12
	5	492.4.078.1A	Disco freno (anteriore)	Brake disc (front)	Disque frein (avant)	Bremsscheibe (vorderes)	Disco freno (delantero)		2
	6	930.4.052.1A	Anello di tenuta	Seal ring	Bague d'étanchéité	Dichtring	Anillo de retén		2
	7	502.2.107.2AB	Cerchio ruota (posteriore) (NERO)	Wheel rim (rear) (BLACK)	Jante roue (arriere) (NOIR)	Radfelge (hinterers) (SCHWARZ)	Llanta rueda (trasero) (NEGRO)		1
	8	702.5.045.1A	Cuscinetto	Bearing	Roulement	Lager	Cojinete		2
	9	714.1.047.1A	Distanziale (interno)	Spacer (internal)	Entretoise (interne)	Distanzstück (inner)	Distancial (interno)		1
	10	501.2.107.1AB	Cerchio ruota (anteriore) (NERO)	Wheel rim (front) (BLACK)	Jante roue (avant) (NOIR)	Radfelge (vorderes) (SCHWARZ)	Llanta rueda (delantero) (NEGRO)		1
	11	819.1.043.1A	Perno ruota anteriore	Front wheel spindle	Pivot roue AV.	Vorderradzapfen	Perno rueda delantera		1
	12	759.1.009.1A	Fermaglio	Clip	Agrafe	Klammer	Bloqueo		1
	13	750.1.019.1B	Dado	Nut	Ecrou	Mutter	Tuerca		1
	14	852.1.057.1A	Rosetta	Washer	Rosette	Unterlegscheibe	Arandela		1
	15	714.1.027.1A	Rondella speciale	Special washer	Rondelle spéciale	Spezial-Unterlegscheibe	Arandela especial		1
	16	710.4.003.1A	Bussola	Bush	Douille	Buchse	Casquillo		12
	17	713.1.196.1A	Distanziale (destro)	Spacer (R.H.)	Entretoise (droit)	Distanzstück (recht)	Distancial (derecho)		1
	18	799.4.005.1A	Molla a tazza	Spring washer	Belleville	Tellerfeder	Arandela de muelle		12

TAVOLA
DRAWING
TABLE
BILD
TABLA
025

Perno ruota posteriore | Rear wheel axle | Axe de roue arrière | Hinterradachse | Perno rueda trasera

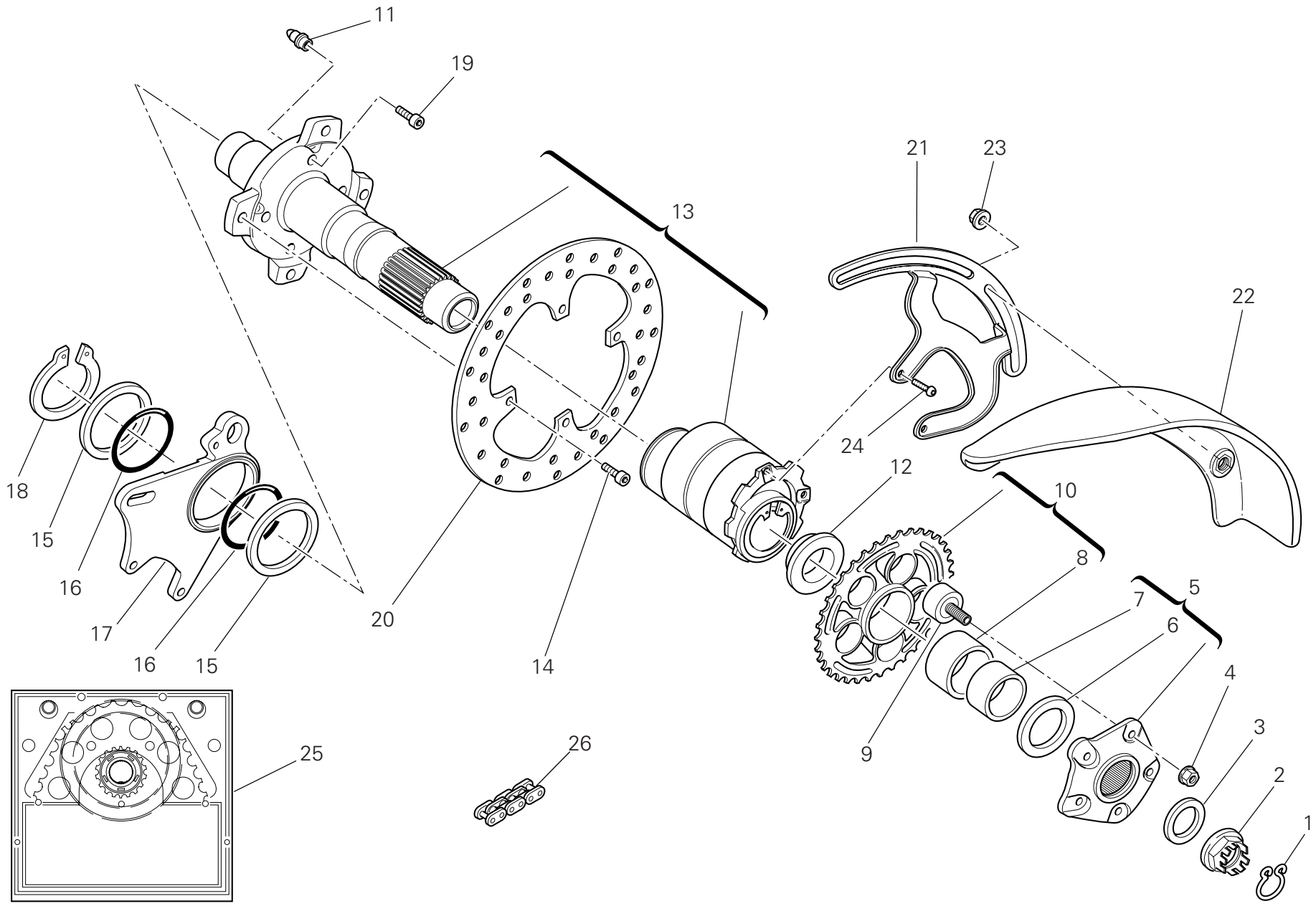

TAVOLA DRAWING TABLE BILD TABLA 025

Perno ruota posteriore | Rear wheel axle | Axe de roue arrière | Hinterradachse | Perno rueda trasera

NOTE NOTES NOTES MARKE NOTAS	POS. NO. N. INDEX POS.	N.CODICE CODE NO. Nr. CODE ATRIKEL Nr. CODICO Nr.	DENOMINAZIONE	DESCRIPTION	DESIGNATION	BEZEICHNUNG	DENOMINACION	VALIDITA' VALIDITY VALIDITE GÜLTIG VALIDEZ	Q.TA' Q.TY Q.TE M.GE C.AD
	1	759.1.008.1A	Fermaglio	Clip	Agrafe	Klammer	Bloqueo		1
	2	750.1.018.1C	Dado	Nut	Ecrou	Mutter	Tuerca		1
	3	852.1.055.1A	Rosetta	Washer	Rosette	Unterlegscheibe	Arandela		1
	4	748.4.024.1AB	Dado	Nut	Ecrou	Mutter	Tuerca		5
	5	160.1.021.1C	Flangia portacorona	Rear sprocket flange	Bride porte-couronne	Kranzhalteflansch	Brida porta-corona		1
	6	852.1.058.2A	Rosetta	Washer	Rosette	Unterlegscheibe	Arandela		1
	7	711.1.067.1A	Boccola	Bush	Douille	Buchse	Casquillo		1
	8	712.1.018.1A	Boccola	Bush	Douille	Buchse	Casquillo		1
	9	700.9.055.1A	Parastrappi	Rubber cush drive hub	Joint flexible	Elastische Kupplung	Junta amortigüadora		5
	10	494.2.104.1B	Gruppo corona Z=42	Ring gear assembly Z=42	Groupe couronne Z=42	Kranzgruppe Z=42	Grupo corona Z=42		1
	11	863.1.001.1D	Spina	Pin	Goupille	Stift	Pasador		4
	12	714.1.041.1A	Distanziale	Spacer	Entretoise	Distanzstück	Distancial		1
	13	819.2.064.1A	Perno ruota	Wheel spindle	Pivot de roue	Radzapfen	Perno rueda		1
	14	771.1.231.1A	Vite	Screw	Vis	Schraube	Tornillo		4
	15	852.1.059.1A	Rosetta	Washer	Rosette	Unterlegscheibe	Arandela		2
	16	886.5.003.1A	Anello OR	O-Ring	Bague d'étanchéité	O-Ring	Anillo OR		2
	17	825.1.035.1A	Piastra portapinza	Caliper holder plate	Plaque porte-pince	Bremszangenplatte	Lámina porta-pinza		1
	18	884.5.004.1A	Anello seeger	Circlip	Circlip	Seegerring	Anillo seeger		1
	19	772.1.005.1B	Vite	Screw	Vis	Schraube	Tornillo		4
	20	492.4.076.1A	Disco freno posteriore	Rear brake disc	Disque frein AR.	Hintere Bremsscheibe	Disco freno trasero		1
	21	830.1.282.1B	Staffa	Bracket	Bride	Bügel	Soporte		1
	22	564.1.045.1A	Paraspruzzi	Mudflap	Bavette garde-boue	Spritzerschutz	Parasalpicaduras		1
	23	748.1.036.1A	Dado	Nut	Ecrou	Mutter	Tuerca		2
	24	775.1.033.1B	Vite	Screw	Vis	Schraube	Tornillo		2
	25	676.2.064.1B	Kit trasmissione posteriore	Final drive kit	Kit transmission secondaire	Kit Sekundärantriebs	Kit transmisión secundaria		1
	26	676.4.064.1A	Catena	Chain	Chaîne	Kette	Cadena		1

TAVOLA
DRAWING
TABLE
BILD
TABLA
026

Manubrio e comandi | Handlebar and controls | Guidon et commandes | Lenker Und Steuerungen | Manillar y mandos

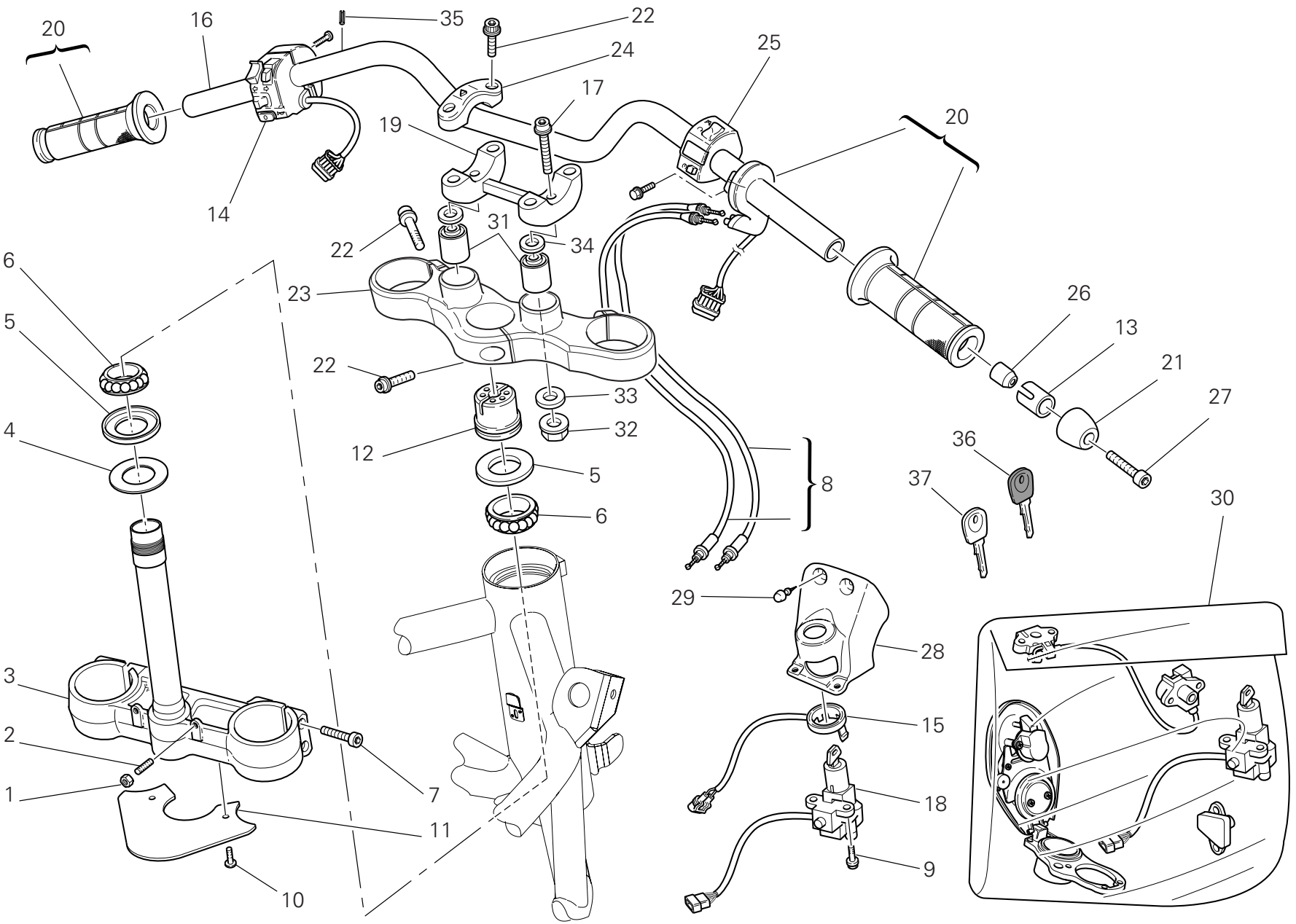

TAVOLA DRAWING TABLE BILD TABLA 026

Manubrio e comandi | Handlebar and controls | Guidon et commandes | Lenker Und Steuerungen | Manillar y mandos

NOTE NOTES NOTES MARKE NOTAS	POS. NO. N. INDEX POS.	N.CODICE CODE NO. Nr. CODE ATRIKEL Nr. CODICO Nr.	DENOMINAZIONE	DESCRIPTION	DESIGNATION	BEZEICHNUNG	DENOMINACION	VALIDITA' VALIDITY VALIDITE GÜLTIG VALIDEZ	Q.TA' Q.TY Q.TE M.GE C.AD
	1	747.5.007.1A	Dado	Nut	Ecrou	Mutter	Tuerca		2
	2	779.1.099.1B	Vite speciale	Special screw	Vis spéciale	Spezialschraube	Tornillo especial		2
	3	342.2.031.1A	Base di sterzo	Steering head base	Socle de direction	Gabelkopf	Tija inferior		1
	4	852.1.103.1A	Rosetta	Washer	Rosette	Unterlegscheibe	Arandela		1
	5	930.1.004.1B	Anello di tenuta	Seal ring	Bague d'étanchéité	Dichtring	Anillo de retén		2
	6	702.4.004.1A	Cuscinetto	Bearing	Roulement	Lager	Cojinete		2
	7	771.5.727.8B	Vite	Screw	Vis	Schraube	Tornillo		4
	8	656.2.002.1A	Assieme cavi	Cables unit	Ens. câbles	Zusam. Kabel	Conjunto cables		1
	9	779.1.299.1A	Vite	Screw	Vis	Schraube	Tornillo		2
	10	772.5.071.8B	Vite	Screw	Vis	Schraube	Tornillo		2
	11	460.1.076.2A	Paraspruzzi	Mudflap	Bavette garde-boue	Spritzerschutz	Parasalpicaduras		1
	12	703.1.013.1A	Ghiera	Ring nut	Embout	Nutmutter	Tuerca		1
	13	710.1.068.1A	Bussola	Bush	Douille	Buchse	Casquillo		2
	14	651.4.014.1A	Commutatore sinistro	L.H. switch	Commutateur gauche	Linker Lenkerschalter	Conmutador izquierdo		1
	15	518.4.004.2B	Antenna	Antenna	Antenne	Antenne	Antena		1
	16	360.1.085.1A	Manubrio	Handlebar	Guidon	Lenker	Manillar		1
	17	771.5.941.8B	Vite	Screw	Vis	Schraube	Tornillo		2
	18	652.4.006.1C	Interruttore a chiave	Key-operated switch	Commutateur à clé	Schlüsselschalter	Interruptor de llave		1
	19	360.1.046.1C	Cavallotto unico	Single U-bolt	Cavalier unique	Einzelner Bügelbolzen	Anclaje único		1
	20	654.4.010.1A	Comando gas	Throttle control	Contrôle gaz	Gassteuerung	Mando acelerador		1
	21	153.1.008.1A	Contrappeso	Counterweight	Contrepoids	Gegengewicht	Contra-peso		2
	22	771.5.725.8B	Vite	Screw	Vis	Schraube	Tornillo		7
	23	341.1.037.1C	Testa di sterzo	Steering head	Tête de direction	Gabelkopf	Tija superior		1
	24	360.1.051.1B	Cavallotto	Bracket	Cavalier	Bügelbolzen	Perno de U		2
	25	650.4.010.1B	Commutatore Dx.	R.H. switch	Commutateur droit	Rechter Lenkerschalter	Conmutador Der.		1
	26	711.1.072.1B	Boccola	Bush	Douille	Buchse	Casquillo		2
	27	771.5.074.8B	Vite	Screw	Vis	Schraube	Tornillo		2

N° CATALOGO: 915.1.268.2C
EMESSO: 08 - 09
CATALOGUE No: 915.1.268.2C
ISSUED: 08 - 09
Nr. CATALOGUE: 915.1.268.2C
IMPRIMEE: 08 - 09
KATALOG Nr: 915.1.268.2C
HERAUSGEGEBEN: 08 - 09
N° CATALOGO: 915.1.268.2C
IMPRIMIDA: 08 - 09

TAVOLA
DRAWING
TABLE
BILD
TABLA
026

Manubrio e comandi | Handlebar and controls | Guidon et commandes | Lenker Und Steuerungen | Manillar y mandos

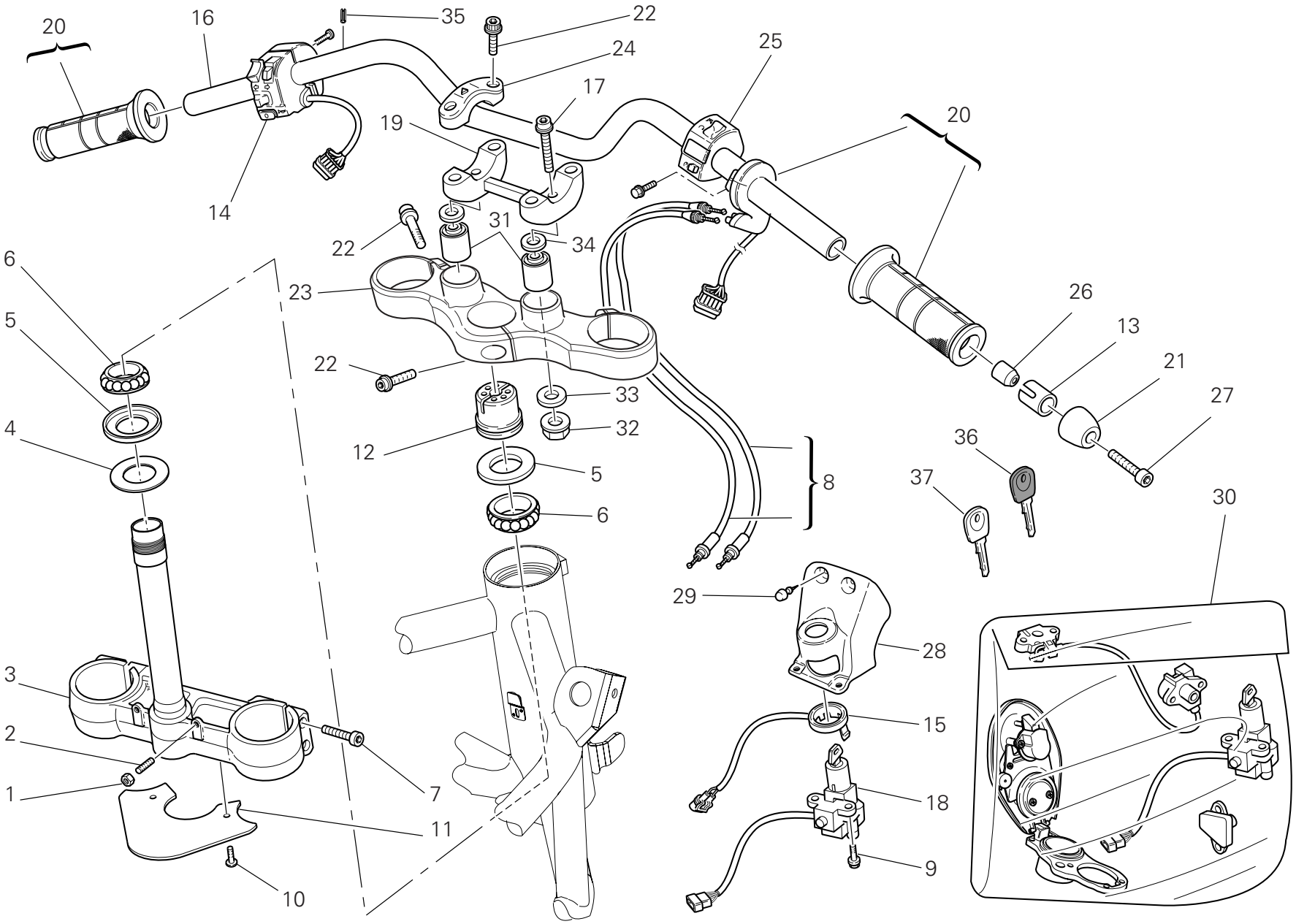

TAVOLA DRAWING TABLE BILD TABLA 026

Manubrio e comandi | Handlebar and controls | Guidon et commandes | Lenker Und Steuerungen | Manillar y mandos

NOTE NOTES NOTES MARKE NOTAS	POS. NO. N. INDEX POS.	N.CODICE CODE NO. Nr. CODE ATRIKEL Nr. CODICO Nr.	DENOMINAZIONE	DESCRIPTION	DESIGNATION	BEZEICHNUNG	DENOMINACION	VALIDITA' VALIDITY VALIDITE GÜLTIG VALIDEZ	Q.TA' Q.TY Q.TE M.GE C.AD
	28	247.1.204.1A	Coperchio	Cover	Couvercle	Deckel	Tapa		1
	29	866.1.058.1A	Gommino antivibrante	Vibration damper pad	Joint en caoutchouc anti-vibration	Schwingungsdämpfergummi	Junta de goma anti-vibración		2
	30	598.2.031.2E	Kit serrature	Locks kit	Gr. serrure	Shlobset	Kit cerraduras		1
	31	700.1.054.1A	Distanziale	Spacer	Entretoise	Distanzstück	Distancial		2
	32	748.4.024.1AB	Dado	Nut	Ecrou	Mutter	Tuerca		2
	33	852.1.049.1B	Rosetta	Washer	Rosette	Unterlegscheibe	Arandela		2
	34	852.5.040.1A	Rosetta	Washer	Rosette	Unterlegscheibe	Arandela		2
	35	74252.1304	Spina elastica	Spring pin	Goupille élastique	Spannstift	Pasador elástico		2
	36	598.4.016.1A	Chiave con Transponder	Wrench with Transponder	Clè avec Transponder	Schlussel mit Transponder	Llave con Transponder		1
	37	598.4.018.1A	Chiave senza Transponder	Wrench without Transponder	Clè sans Transponder	Schlussel ohne Transponder	Llave sin Transponder		1

TAVOLA
DRAWING
TABLE
BILD
TABLA
027

Comando frizione | Clutch control | Commande d'embrayage | Kupplungssteuerung | Mando embrague

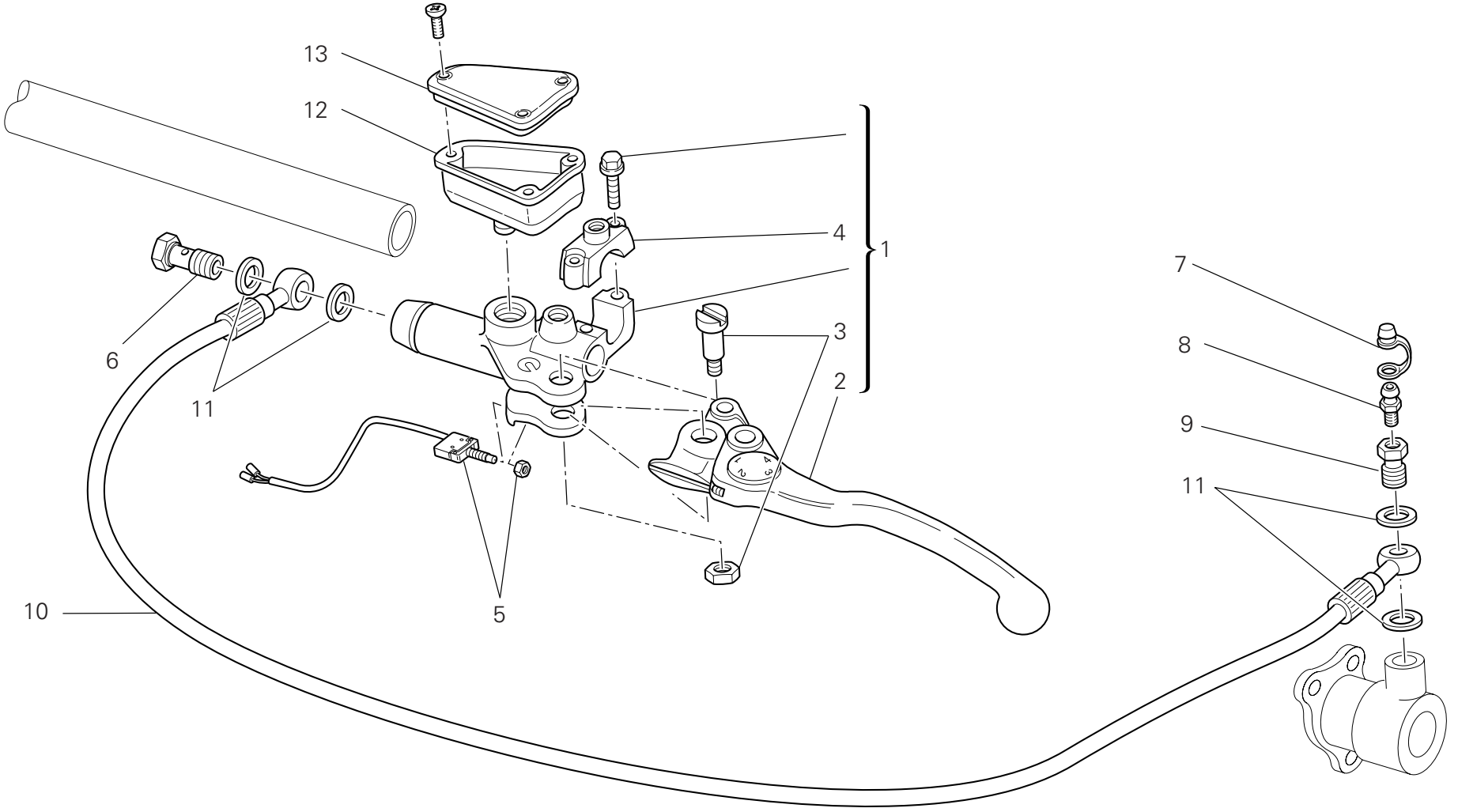

TAVOLA DRAWING TABLE BILD TABLA 027

Comando frizione | Clutch control | Commande d'embrayage | Kupplungssteuerung | Mando embrague

NOTE NOTES NOTES MARKE NOTAS	POS. NO. N. INDEX POS.	N.CODICE CODE NO. Nr. CODE ATRIKEL Nr. CODICO Nr.	DENOMINAZIONE	DESCRIPTION	DESIGNATION	BEZEICHNUNG	DENOMINACION	VALIDITA' VALIDITY VALIDITE GÜLTIG VALIDEZ	Q.TA' Q.TY Q.TE M.GE C.AD
	1	630.4.023.1A	Pompa comando frizione	Clutch drive pump	Pompe commande embrayage	Kupplungssteuerungspumpe	Bomba mando embrague		1
	2	626.4.034.1A	Leva comando frizione	Clutch control lever	Levier de commande embrayage	Kupplungshebel	Leva mando embrague		1
	3	626.4.011.1A	Ricambio perno leva	Spare lever pin	Kit pour pivot levier	Ersatzteil Hebelbolzen	Recambio perno leva		1
	4	626.4.008.1C	Ricambio cavallotto	Spare bracket	Kit cavalier	Ersatzteil Bock	Recambio fijación		1
	5	539.4.033.1A	Microinterruttore	Microswitch	Micro-interrupteur	Mikroschalter	Microinterruptor		1
	6	779.1.366.1AB	Vite speciale	Special screw	Vis spéciale	Spezialschraube	Tornillo especial		1
	7	612.4.005.1A	Parapolvere	Dust seal	Protection anti-poussières	Staubschutz	Guardapolvo		1
	8	0000.33552	Spurgo	Bleed	Vidange	Ablaß	Purga		1
	9	779.1.397.1A	Vite speciale	Special screw	Vis spéciale	Spezialschraube	Tornillo especial		1
	10	632.1.027.1A	Tubo comando frizione (TRECCIA METALLICA)	Clutch control pipe (METAL PLAITED)	Tube commande embrayage (TRESSE METALLIQUE)	Kupplungssteuerungsleitung (DRAHTGEFLECHT)	Tubo mando embrague (TREZA METALICA)		1
	11	852.5.024.1A	Guarnizione sp.1	Gasket th.1	Garniture èp.1	Dichtung stàrke 1	Junta esp.1		4
	12	585.4.007.1A	Serbatoio olio completo	Complete oil tank	Réservoir d'huile complet	Kompletter Öltank	Depósito aceite completo		1
	13	893.4.008.1A	Tappo	Cap	Bouchon	Verschluß	Tapón		1

TAVOLA
DRAWING
TABLE
BILD
TABLA
028

Freno anteriore | Front brake | Frein avant | Vorderradbremse | Freno delantero

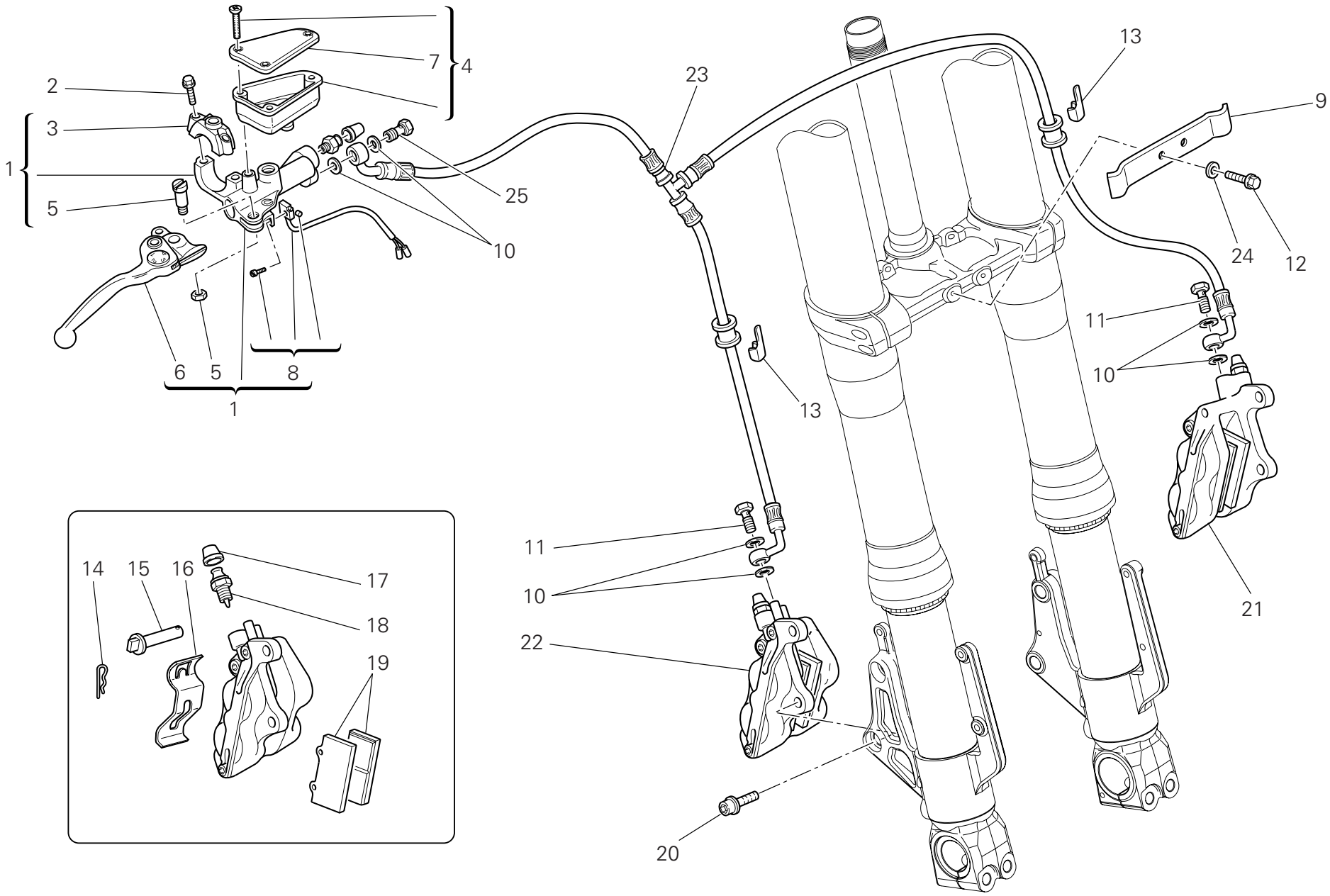

TAVOLA DRAWING TABLE BILD TABLA 028

Freno anteriore | Front brake | Frein avant | Vorderradbremse | Freno delantero

NOTE NOTES NOTES MARKE NOTAS	POS. NO. N. INDEX POS.	N.CODICE CODE NO. Nr. CODE ATRIKEL Nr. CODICO Nr.	DENOMINAZIONE	DESCRIPTION	DESIGNATION	BEZEICHNUNG	DENOMINACION	VALIDITA' VALIDITY VALIDITE GÜLTIG VALIDEZ	Q.TA' Q.TY Q.TE M.GE C.AD
	1	624.4.030.1A	Pompa freno anteriore	Front brake pump	Pompe frein AV.	Pumpe für Vorderradbremse	Bomba freno delantero		1
	2	771.5.669.2B	Vite	Screw	Vis	Schraube	Tornillo		2
	3	626.4.015.1B	Cavallotto	Bracket	Cavalier	Bügelbolzen	Perno de U		1
	4	585.4.006.1A	Serbatoio olio completo	Complete oil tank	Réservoir d'huile complet	Kompletter Öltank	Depósito aceite completo		1
	5	626.4.011.1A	Ricambio perno leva	Spare lever pin	Kit pour pivot levier	Ersatzteil Hebelbolzen	Recambio perno leva		1
	6	626.4.019.1A	Leva comando freno	Brake control lever	Levier de commande frein	Bremshebel	Leva mando freno		1
	7	893.4.007.1A	Tappo serbatoio	Tank cap	Bouchon de réservoir	Tankverschluß	Tapón depósito		1
	8	539.4.021.1A	Microinterruttore	Microswitch	Micro-interrupteur	Mikroschalter	Microinterruptor		1
	9	830.1.286.1A	Piastra	Plate	Plaque	Platte	Soporte		1
	10	852.5.024.1A	Guarnizione sp.1	Gasket th.1	Garniture èp.1	Dichtung stàrke 1	Junta esp.1		6
	11	779.1.366.1AB	Vite speciale	Special screw	Vis spéciale	Spezialschraube	Tornillo especial		2
	12	772.5.098.8B	Vite	Screw	Vis	Schraube	Tornillo		2
	13	829.1.141.1C	Passacavo	Fairlead	Passe-câble	Kabeldurchführung	Pasa-cable		2
	14	612.4.018.1A	Molletta	Spring	Ressort	Feder	Pasador		2
	15	612.4.014.1A	Ricambio perni e molletta	Spare pins and spring	Kit goujons et ressort	Ersatzteile Bolzen mit Feder	Recambios pernos y resorte		2
	16	612.4.017.1A	Lamierino	Plate	Tole	Blech	Chapa		2
	17	612.4.008.1A	Parapolvere	Dust seal	Protection anti-poussières	Staubschutz	Guardapolvo		2
	18	631.4.004.1A	Ricambio spurgo	Spare bleed union	Kit vidange	Ersatzteil Ablaß	Recambio purga		2
	19	613.4.020.1A	Coppia pastiglie	Pads pair	Paire de plaquettes	Paar Bremsbeläge	Par pastillas		2
	20	771.5.431.8B	Vite	Screw	Vis	Schraube	Tornillo		4
	21	610.4.071.1A	Pinza freno sinistra	L.H. brake caliper	Pince frein gauche	Linke Bremszange	Pinza freno izquierda		1
	22	610.4.072.1A	Pinza freno destra	R.H. brake caliper	Pince frein droit	Rechte Bremszange	Pinza freno derecha		1
	23	618.4.055.1A	Tubo freno anteriore	Front brake line	Tube frein AV.	Vordere bremsleitung	Tubo freno delantero		1
	24	852.5.027.1A	Rosetta	Washer	Rosette	Unterlegscheibe	Arandela		2
	25	779.1.415.1A	Vite speciale	Special screw	Vis spéciale	Spezialschraube	Tornillo especial		1

N° CATALOGO: 915.1.268.2C
EMESSO: 08 - 09
CATALOGUE No: 915.1.268.2C
ISSUED: 08 - 09
Nr. CATALOGUE: 915.1.268.2C
IMPRIMEE: 08 - 09
KATALOG Nr: 915.1.268.2C
HERAUSGEGEBEN: 08 - 09
N° CATALOGO: 915.1.268.2C
IMPRIMIDA: 08 - 09

TAVOLA
DRAWING
TABLE
BILD
TABLA
029

Freno posteriore | Rear brake | Frein arrière | Hinterradbremse | Freno trasero

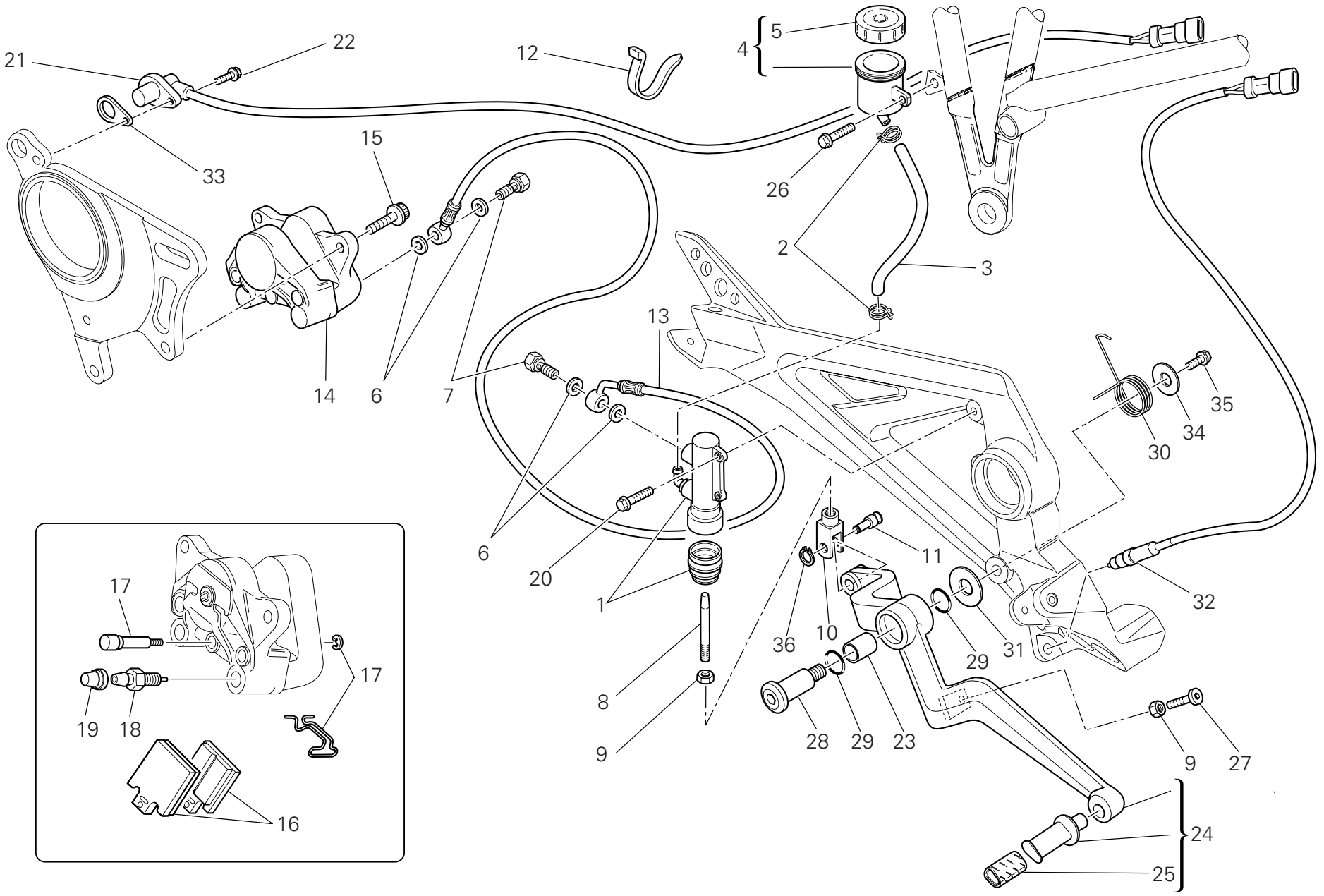

TAVOLA DRAWING TABLE BILD TABLA 029

Freno posteriore | Rear brake | Frein arrière | Hinterradbremse | Freno trasero

NOTE NOTES NOTES MARKE NOTAS	POS. NO. N. INDEX POS.	N.CODICE CODE NO. Nr. CODE ATRIKEL Nr. CODICO Nr.	DENOMINAZIONE	DESCRIPTION	DESIGNATION	BEZEICHNUNG	DENOMINACION	VALIDITA' VALIDITY VALIDITE GÜLTIG VALIDEZ	Q.TA' Q.TY Q.TE M.GE C.AD
	1	625.4.004.1A	Pompa freno posteriore	Rear brake pump	Pompe frein AR.	Pumpe für Hinterradbremse	Bomba freno trasero		1
	2	741.4.043.1A	Passatubo	Hose guide	Passe-tube	Leitungsführung	Pasatubo		2
	3	877.1.115.1A	Tubo	Tube	Tube	Rohr	Tubo		1
	4	585.4.008.1A	Serbatoio olio completo	Complete oil tank	Réservoir d'huile complet	Kompletter Öltank	Depósito aceite completo		1
	5	893.4.005.1A	Tappo	Cap	Bouchon	Verschluß	Tapón		1
	6	852.5.024.1A	Guarnizione sp.1	Gasket th.1	Garniture èp.1	Dichtung stärke 1	Junta esp.1		4
	7	779.1.366.1AB	Vite speciale	Special screw	Vis spéciale	Spezialschraube	Tornillo especial		2
	8	117.2.061.1A	Asta di registro	Adjuster rod	Tige de réglage	Einstellstab	Varilla de regulación		1
	9	747.5.005.1B	Dado	Nut	Ecrou	Mutter	Tuerca		2
	10	184.1.005.1A	Forcella	Fork	Fourche	Gabel	Horquilla		1
	11	821.1.096.2A	Perno	Pin	Pivot	Zapfen	Perno		1
	12	741.4.038.1A	Passatubo	Hose guide	Passe-tube	Leitungsführung	Pasatubo		2
	13	619.4.025.1A	Tubo freno posteriore (TRECCIA METALLICA)	Rear brake line (METAL PLAITED)	Tube frein AR. (TRESSE METALLIQUE)	Hintere Bremsleitung (DRAHTGEFLECHT)	Tubo freno trasero (TREZA METALICA)		1
	14	611.4.013.1AB	Pinza freno posteriore	Rear brake caliper	Pince frein AR.	Hintere Bremszange	Pinza freno trasero		1
	15	771.5.723.8B	Vite	Screw	Vis	Schraube	Tornillo		2
	16	613.4.038.1A	Coppia pastiglie	Pads pair	Paire de plaquettes	Paar Bremsbeläge	Par pastillas		1
	17	612.4.016.1A	Ricambio perni e molletta	Spare pins and spring	Kit goujons et ressort	Ersatzteile Bolzen mit Feder	Recambios pernos y resorte		1
	18	631.4.016.1A	Spurgo	Bleed	Vidange	Ablaß	Purga		1
	19	612.4.008.1A	Parapolvere	Dust seal	Protection anti-poussières	Staubschutz	Guardapolvo		1
	20	772.1.063.1A	Vite	Screw	Vis	Schraube	Tornillo		2
	21	552.1.043.4A	Sensore velocità	Speed sensor	Speed sensor	Speed sensor	Speed sensor		1
	22	772.5.099.8B	Vite	Screw	Vis	Schraube	Tornillo		1
	23	712.1.034.1A	Boccola	Bush	Douille	Buchse	Casquillo		1
	24	457.2.034.1A	Leva freno	Brake lever	Levier frein	Bremshebel	Leva freno		1
	25	764.1.011.2A	Gommino	Rubber pad	Joint en caoutchouc	Gummistück	Junta de goma		1

TAVOLA
DRAWING
TABLE
BILD
TABLA
029

Freno posteriore | Rear brake | Frein arrière | Hinterradbremse | Freno trasero

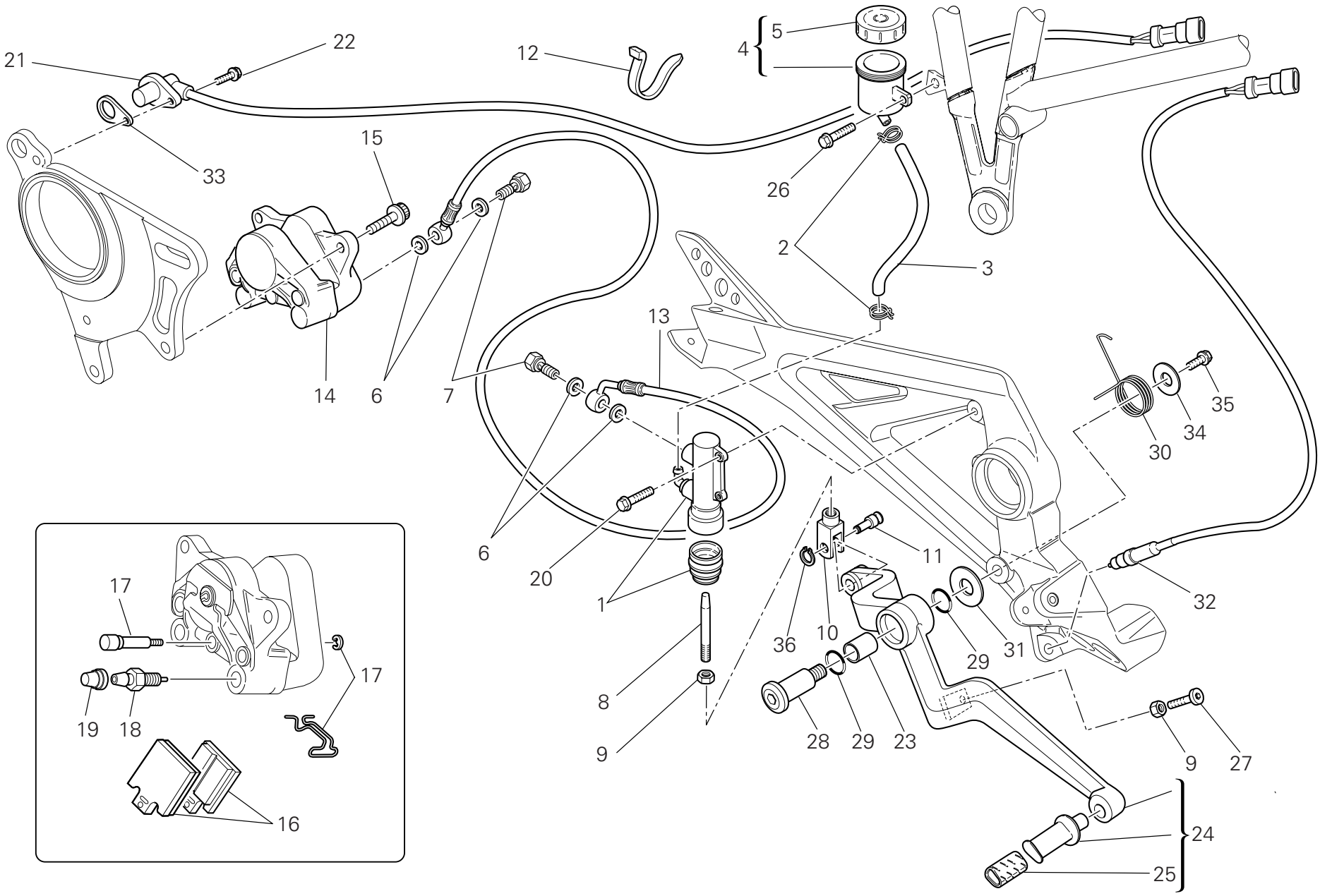

TAVOLA DRAWING TABLE BILD TABLA 029

Freno posteriore | Rear brake | Frein arrière | Hinterradbremse | Freno trasero

NOTE NOTES NOTES MARKE NOTAS	POS. NO. N. INDEX POS.	N.CODICE CODE NO. Nr. CODE ATRIKEL Nr. CODICO Nr.	DENOMINAZIONE	DESCRIPTION	DESIGNATION	BEZEICHNUNG	DENOMINACION	VALIDITA' VALIDITY VALIDITE GÜLTIG VALIDEZ	Q.TA' Q.TY Q.TE M.GE C.AD
	26	772.5.096.8B	Vite	Screw	Vis	Schraube	Tornillo		1
	27	779.1.237.1B	Vite di regolazione	Adjusting screw	Vis de réglage	Einstellschraube	Tornillo de regulación		1
	28	821.1.170.1A	Perno	Pin	Pivot	Zapfen	Perno		1
	29	886.4.116.1A	Guarnizione OR	O-ring	Joint d'étanchéité	Dichtung OR	Junta OR		2
	30	799.1.219.1A	Molla ritorno	Return spring	Ressort de retour	Rückschlagfeder	Muelle de retorno		1
	31	852.1.053.2A	Rosetta	Washer	Rosette	Unterlegscheibe	Arandela		1
	32	539.4.003.1B	Interruttore	Switch	Interrupteur	Schalter	Interruptor		1
	33	713.1.192.1A	Distanziale	Spacer	Entretoise	Distanzstück	Distancial		1
	34	852.1.196.1A	Rosetta	Washer	Rosette	Unterlegscheibe	Arandela		1
	35	772.5.097.8B	Vite	Screw	Vis	Schraube	Tornillo		1
	36	884.5.016.1A	Anello seeger	Circlip	Circlip	Seegerring	Anillo seeger		1

TAVOLA
DRAWING
TABLE
BILD
TABLA
030

Telaio | Frame | Cadre | Rahmen | Bastidor

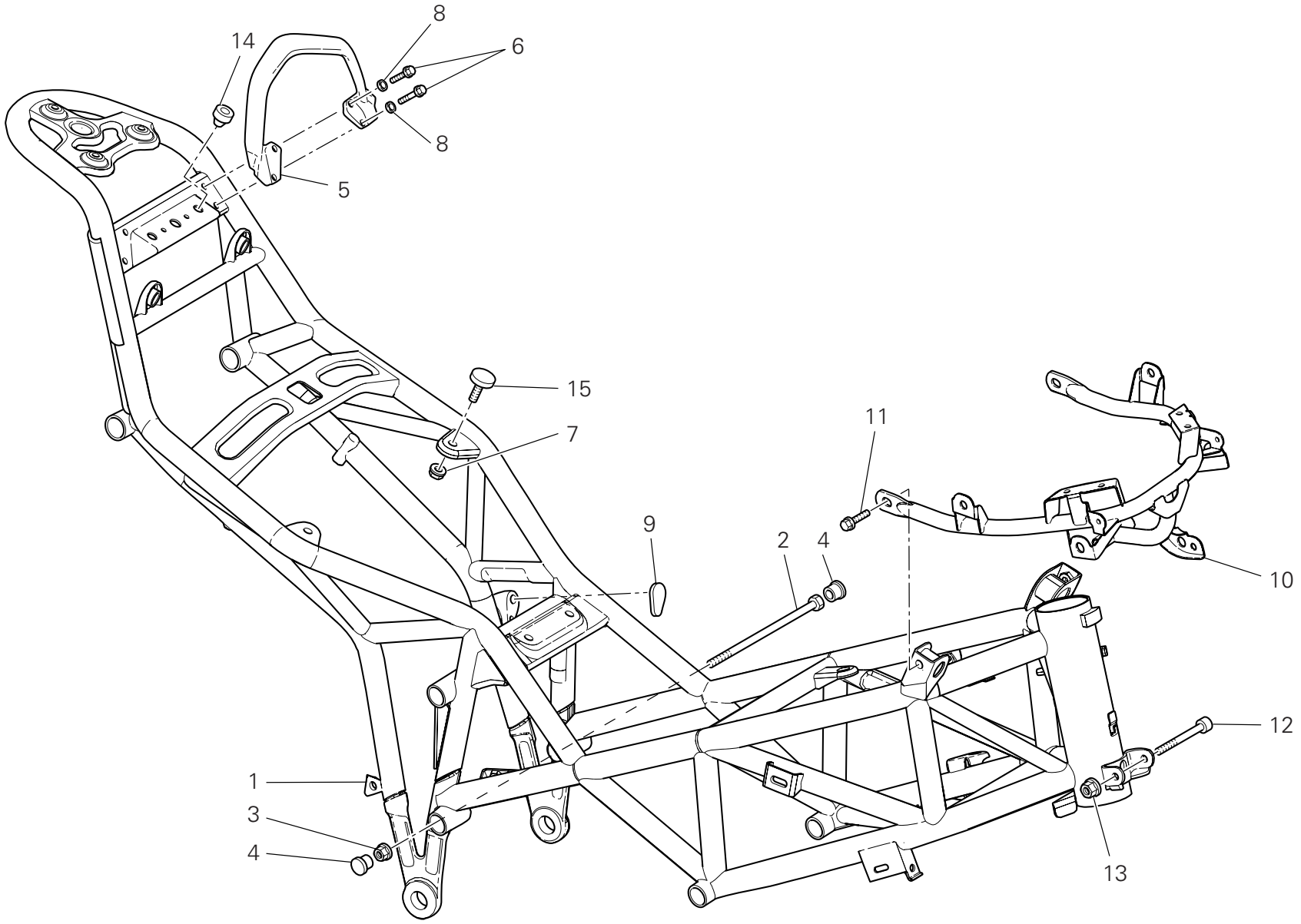

TAVOLA DRAWING TABLE BILD TABLA 030

Telaio | Frame | Cadre | Rahmen | Bastidor

NOTE NOTES NOTES MARKE NOTAS	POS. NO. N. INDEX POS.	N.CODICE CODE NO. Nr. CODE ATRIKEL Nr. CODICO Nr.	DENOMINAZIONE	DESCRIPTION	DESIGNATION	BEZEICHNUNG	DENOMINACION	VALIDITA' VALIDITY VALIDITE GÜLTIG VALIDEZ	Q.TA' Q.TY Q.TE M.GE C.AD
	1	470.1.058.2CF	Telaio (ROSSO)	Frame (RED)	Cadre (ROUGE)	Rahmen (ROT)	Chasis (ROJO)		1
	2	779.1.213.1A	Vite speciale	Special screw	Vis spéciale	Spezialschraube	Tornillo especial		2
	3	748.4.002.1A	Dado	Nut	Ecrou	Mutter	Tuerca		2
	4	872.1.026.1A	Tappo	Cap	Bouchon	Verschluß	Tapón		4
	5	806.1.020.1AA	Maniglione (ROSSO)	Pillion rider grip (RED)	Poignée (ROUGE)	Festhaltegriff (ROT)	Manillón (ROJO)		1
	6	772.1.073.1A	Vite	Screw	Vis	Schraube	Tornillo		4
	7	748.4.039.1A	Dado	Nut	Ecrou	Mutter	Tuerca		4
	8	852.1.176.1A	Rosetta	Washer	Rosette	Unterlegscheibe	Arandela		4
	9	872.1.045.1A	Tappo	Cap	Bouchon	Verschluß	Tapón		1
	10	470.1.079.1B	Telaietto supporto carene / fanale / radiatore	Fairing / headlight / radiator supporting subframe	Sous-cadre support carénages / feu / radiateur	Tràgerrahmen fèr Verkleidungen / Scheinwerfer / Kühler	Bastidor soporte carenados / faro / radiador		1
	11	772.1.074.1A	Vite	Screw	Vis	Schraube	Tornillo		2
	12	771.5.141.8B	Vite	Screw	Vis	Schraube	Tornillo		1
	13	749.4.006.1AB	Dado	Nut	Ecrou	Mutter	Tuerca		1
	14	866.1.061.1A	Tampone in gomma	Rubber pad	Tampon en caoutchouc	Gummistopfen	Apoyo de goma		2
	15	684.2.077.1A	Colonnetta	Stud bolt	Goujon	Stiftschraube	Espárrago		4

TAVOLA
DRAWING
TABLE
BILD
TABLA
031

Pedane destre | R.h. footrests | Repose-pieds droits | Rechte Fussrasten | Estribos derechos

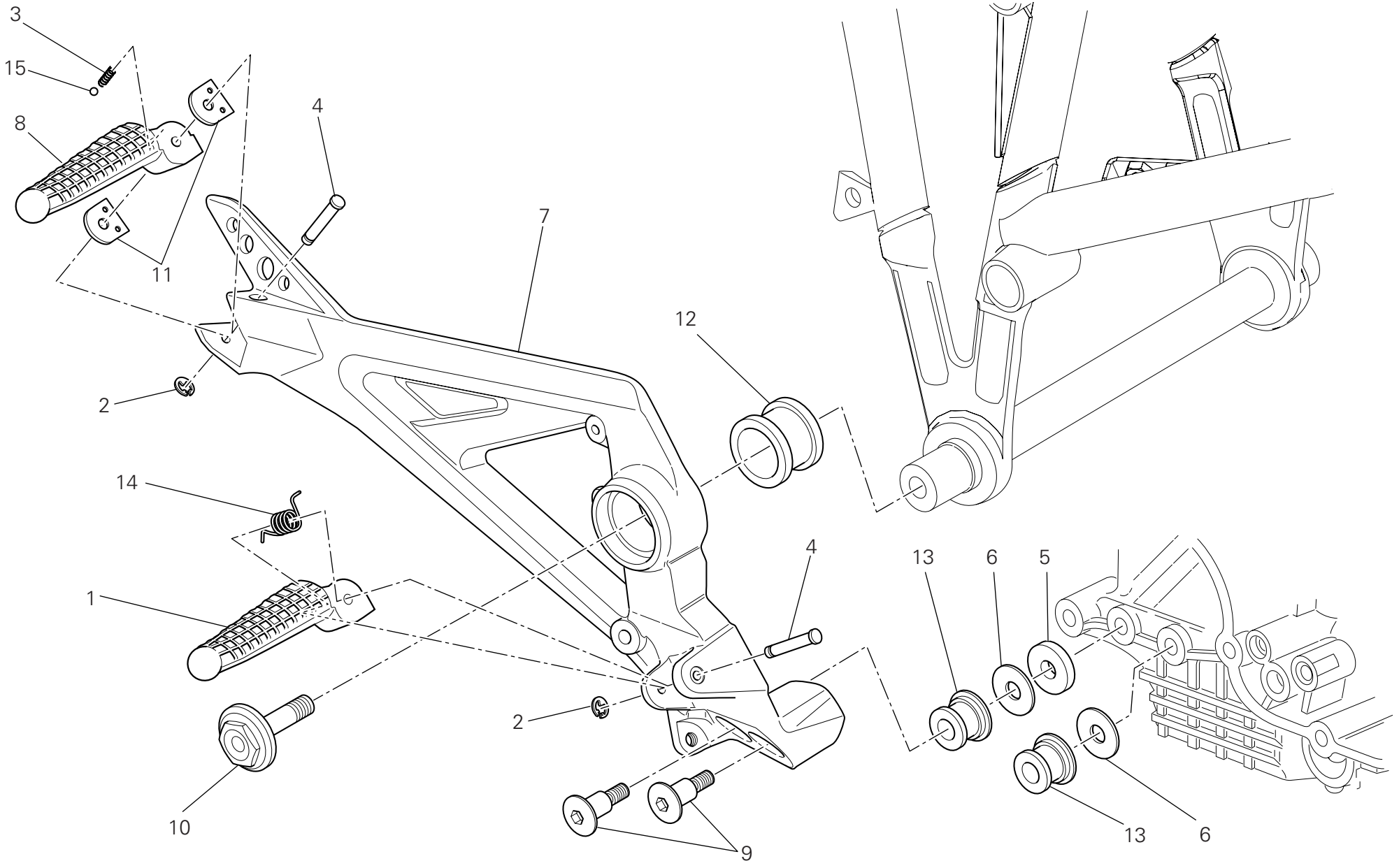

TAVOLA DRAWING TABLE BILD TABLA 031

Pedane destre | R.h. footrests | Repose-pieds droits | Rechte Fussrasten | Estribos derechos

NOTE NOTES NOTES MARKE NOTAS	POS. NO. N. INDEX POS.	N.CODICE CODE NO. Nr. CODE ATRIKEL Nr. CODICO Nr.	DENOMINAZIONE	DESCRIPTION	DESIGNATION	BEZEICHNUNG	DENOMINACION	VALIDITA' VALIDITY VALIDITE GÜLTIG VALIDEZ	Q.TA' Q.TY Q.TE M.GE C.AD
	1	464.1.045.1A	Pedana anteriore (destra)	Front foot peg (R.H.)	Repose-pied AV. (droite)	Vordere Fussraste (rechter)	Estribera delantera (derecha)		1
	2	884.5.003.1A	Anello	Ring	Bague	Ring	Anillo		2
	3	799.1.024.1A	Molla	Spring	Ressort	Feder	Muelle		1
	4	821.1.068.1B	Perno	Pin	Pivot	Zapfen	Perno		2
	5	852.1.179.1A	Rosetta	Washer	Rosette	Unterlegscheibe	Arandela		1
	6	852.1.065.1B	Rosetta	Washer	Rosette	Unterlegscheibe	Arandela		2
	7	824.1.119.2AG	Piastra portapedana (destra)	Foot peg holder plate (R.H.)	Plaque porte-repose-pied (droite)	Platte für Fußrastenhalter (rechter)	Soporte estribera (derecha)		1
	8	465.1.060.1A	Pedana posteriore (destra)	Rear foot peg (R.H.)	Repose-pied AR. (droite)	Hintere Fussraste (rechter)	Estribera trasera (derecha)		1
	9	779.1.418.1A	Vite	Screw	Vis	Schraube	Tornillo		2
	10	779.1.305.1A	Vite speciale	Special screw	Vis spéciale	Spezialschraube	Tornillo especial		1
	11	827.1.161.1B	Piastrino	Plate	Plaquette	Plättchen	Lámina		2
	12	764.1.066.1A	Gommino	Rubber pad	Joint en caoutchouc	Gummistück	Junta de goma		1
	13	700.1.049.1A	Antivibrante	Vibration damper	Antivibration	Schwingungsdämpfer	Anti-vibración		2
	14	799.1.499.1A	Molla	Spring	Ressort	Feder	Muelle		1
	15	847.4.002.1A	Sfera	Ball	Bille	Kugel	Esfera		2

TAVOLA
DRAWING
TABLE
BILD
TABLA

031a

Pedane sinistre | L.h. footrests | Repose-pieds gauches | Linke Fussrasten | Estribos izquierdos

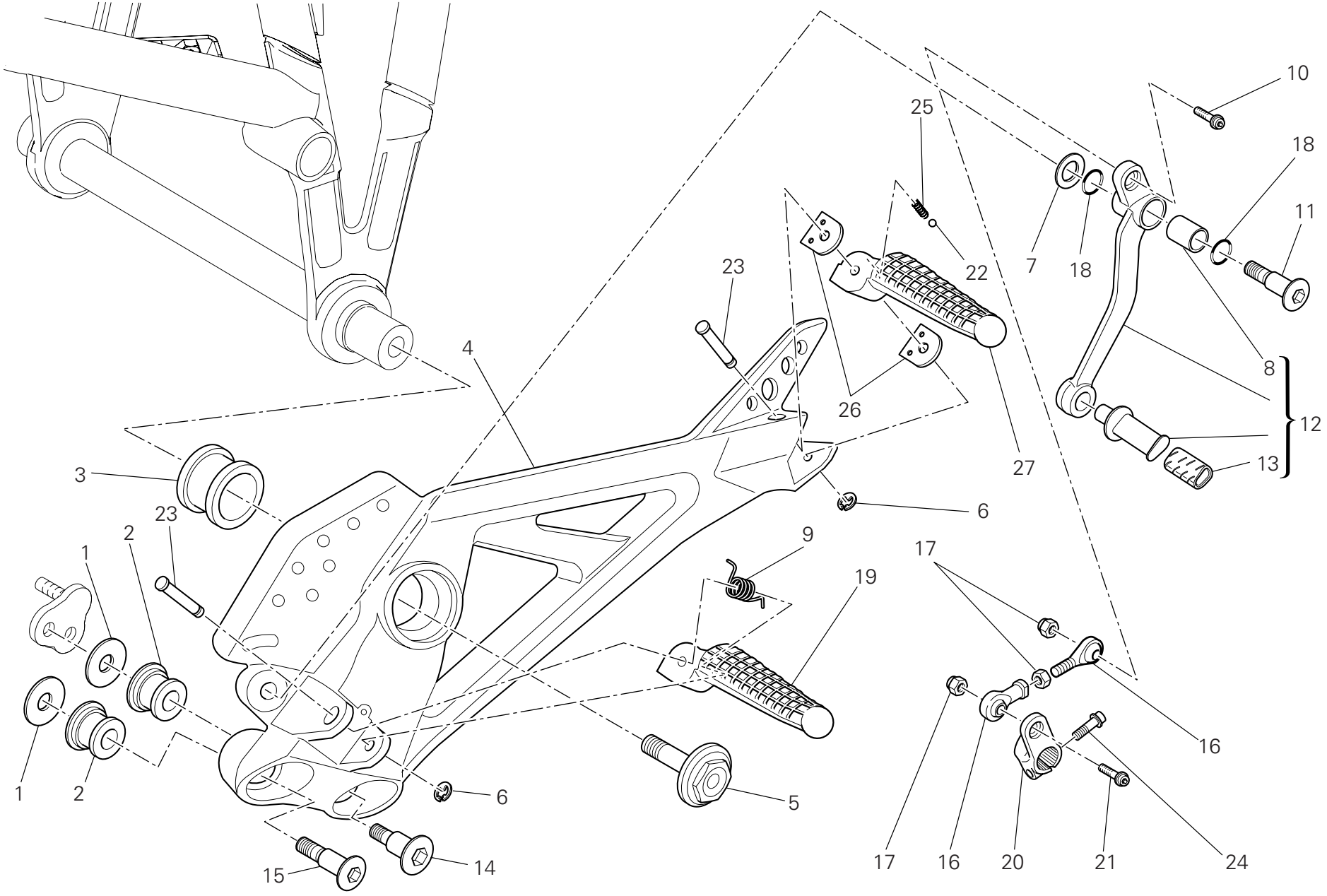

TAVOLA DRAWING TABLE BILD TABLA 031a

Pedane sinistre | L.h. footrests | Repose-pieds gauches | Linke Fussrasten | Estribos izquierdos

NOTE NOTES NOTES MARKE NOTAS	POS. NO. N. INDEX POS.	N.CODICE CODE NO. Nr. CODE ATRIKEL Nr. CODICO Nr.	DENOMINAZIONE	DESCRIPTION	DESIGNATION	BEZEICHNUNG	DENOMINACION	VALIDITA' VALIDITY VALIDITE GÜLTIG VALIDEZ	Q.TA' Q.TY Q.TE M.GE C.AD
	1	852.1.065.1B	Rosetta	Washer	Rosette	Unterlegscheibe	Arandela		2
	2	700.1.049.1A	Antivibrante	Vibration damper	Antivibration	Schwingungsdämpfer	Anti-vibración		2
	3	764.1.066.1A	Gommino	Rubber pad	Joint en caoutchouc	Gummistück	Junta de goma		1
	4	824.1.098.3BG	Piastra portapedana (sinistra)	Foot peg holder plate (L.H.)	Plaque porte-repose-pied (gauche)	Platte für Fußrastenhalter (linker)	Soporte estribera (izquierda)		1
	5	779.1.305.1A	Vite speciale	Special screw	Vis spéciale	Spezialschraube	Tornillo especial		1
	6	884.5.003.1A	Anello	Ring	Bague	Ring	Anillo		2
	7	852.1.053.2A	Rosetta	Washer	Rosette	Unterlegscheibe	Arandela		1
	8	712.1.034.1A	Boccola	Bush	Douille	Buchse	Casquillo		1
	9	799.1.499.1A	Molla	Spring	Ressort	Feder	Muelle		1
	10	771.5.667.8B	Vite	Screw	Vis	Schraube	Tornillo		1
	11	821.1.170.1A	Perno	Pin	Pivot	Zapfen	Perno		1
	12	456.2.035.2A	Leva comando cambio	Gearchange lever	Levier de commande vitesses	Schalthebel	Leva mando cambio		1
	13	764.1.011.2A	Gommino	Rubber pad	Joint en caoutchouc	Gummistück	Junta de goma		1
	14	779.1.418.1A	Vite	Screw	Vis	Schraube	Tornillo		1
	15	779.1.206.1AB	Vite speciale	Special screw	Vis spéciale	Spezialschraube	Tornillo especial		1
	16	848.4.023.1A	Astina rinvio cambio	Gearbox transmission rod	Tige renvoi boîte de vitesses	Stab für Wechselgetriebevorgelege	Varilla reenvío cambio		1
	17	749.4.004.1A	Dado	Nut	Ecrou	Mutter	Tuerca		3
	18	886.4.116.1A	Guarnizione OR	O-ring	Joint d'étanchéité	Dichtung OR	Junta OR		2
	19	464.1.046.1A	Pedana anteriore (sinistra)	Front foot peg (L.H.)	Repose-pied AV. (gauche)	Vordere Fussraste (linker)	Estribera delantera (izquierda)		1
	20	456.1.038.1A	Levetta comando cambio	Gearchange control lever	Levier de commande vitesses	Schalthebelchen	Leva mando cambio		1
	21	771.5.668.8B	Vite	Screw	Vis	Schraube	Tornillo		1
	22	847.4.002.1A	Sfera	Ball	Bille	Kugel	Esfera		2
	23	821.1.068.1B	Perno	Pin	Pivot	Zapfen	Perno		2
	24	771.5.666.8B	Vite	Screw	Vis	Schraube	Tornillo		1

N° CATALOGO: 915.1.268.2C
EMESSO: 08 - 09
CATALOGUE No: 915.1.268.2C
ISSUED: 08 - 09
Nr. CATALOGUE: 915.1.268.2C
IMPRIMEE: 08 - 09
KATALOG Nr: 915.1.268.2C
HERAUSGEGEBEN: 08 - 09
N° CATALOGO: 915.1.268.2C
IMPRIMIDA: 08 - 09

TAVOLA
DRAWING
TABLE
BILD
TABLA

031a

Pedane sinistre | L.h. footrests | Repose-pieds gauches | Linke Fussrasten | Estribos izquierdos

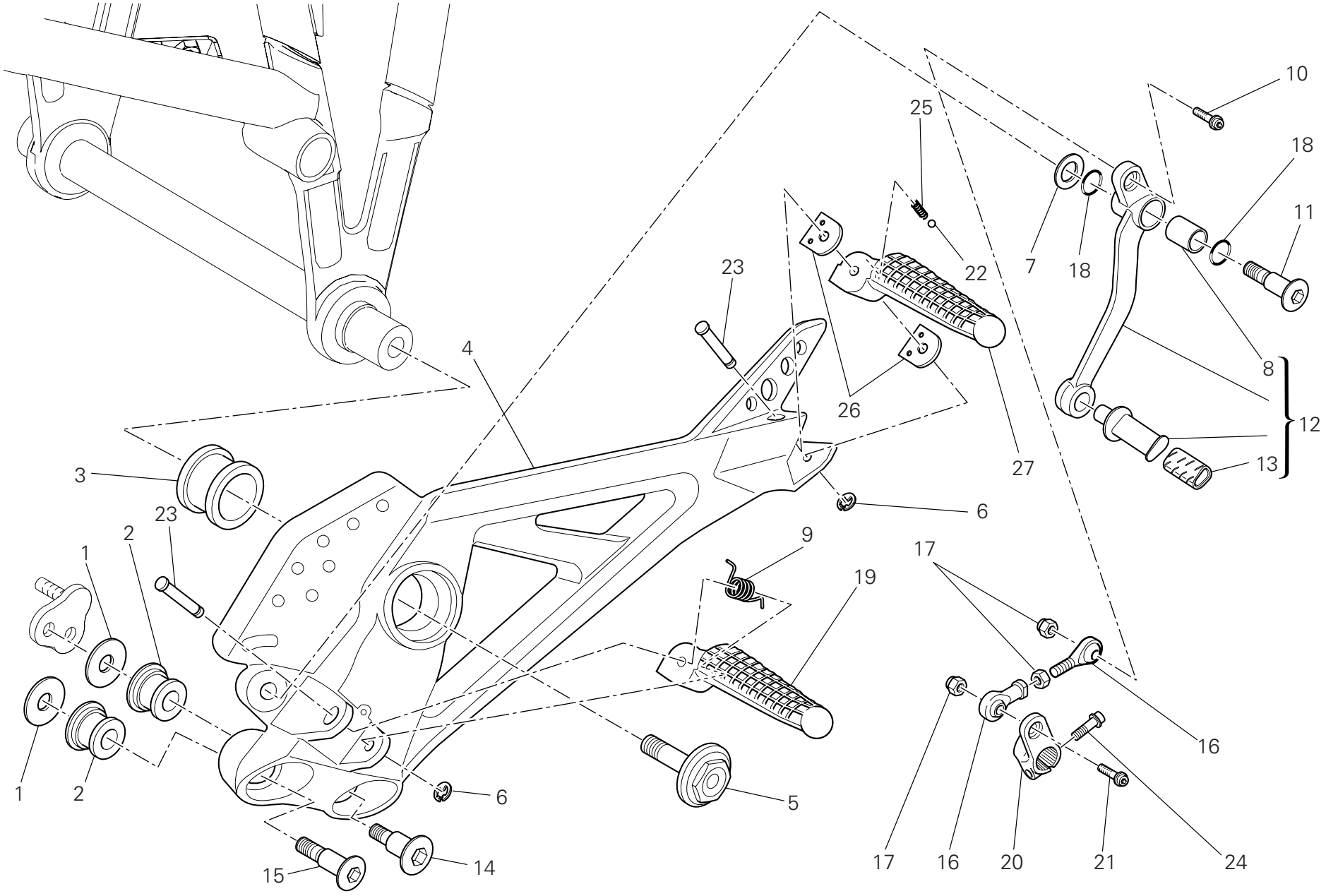

TAVOLA DRAWING TABLE BILD TABLA 031a

Pedane sinistre | L.h. footrests | Repose-pieds gauches | Linke Fussrasten | Estribos izquierdos

NOTE NOTES NOTES MARKE NOTAS	POS. NO. N. INDEX POS.	N.CODICE CODE NO. Nr. CODE ATRIKEL Nr. CODICO Nr.	DENOMINAZIONE	DESCRIPTION	DESIGNATION	BEZEICHNUNG	DENOMINACION	VALIDITA' VALIDITY VALIDITE GÜLTIG VALIDEZ	Q.TA' Q.TY Q.TE M.GE C.AD
	25	799.1.024.1A	Molla	Spring	Ressort	Feder	Muelle		1
	26	827.1.161.1B	Piastrino	Plate	Plaquette	Plättchen	Lámina		2
	27	465.1.061.1A	Pedana posteriore (sinistra)	Rear foot peg (L.H.)	Repose-pied AR. (gauche)	Hintere Fussraste (linker)	Estribera trasera (izquierda)		1

TAVOLA
DRAWING
TABLE
BILD
TABLA
032

Forcellone posteriore | Swingarm | Bras oscillant | Hinterradschwinge | Basculante trasero

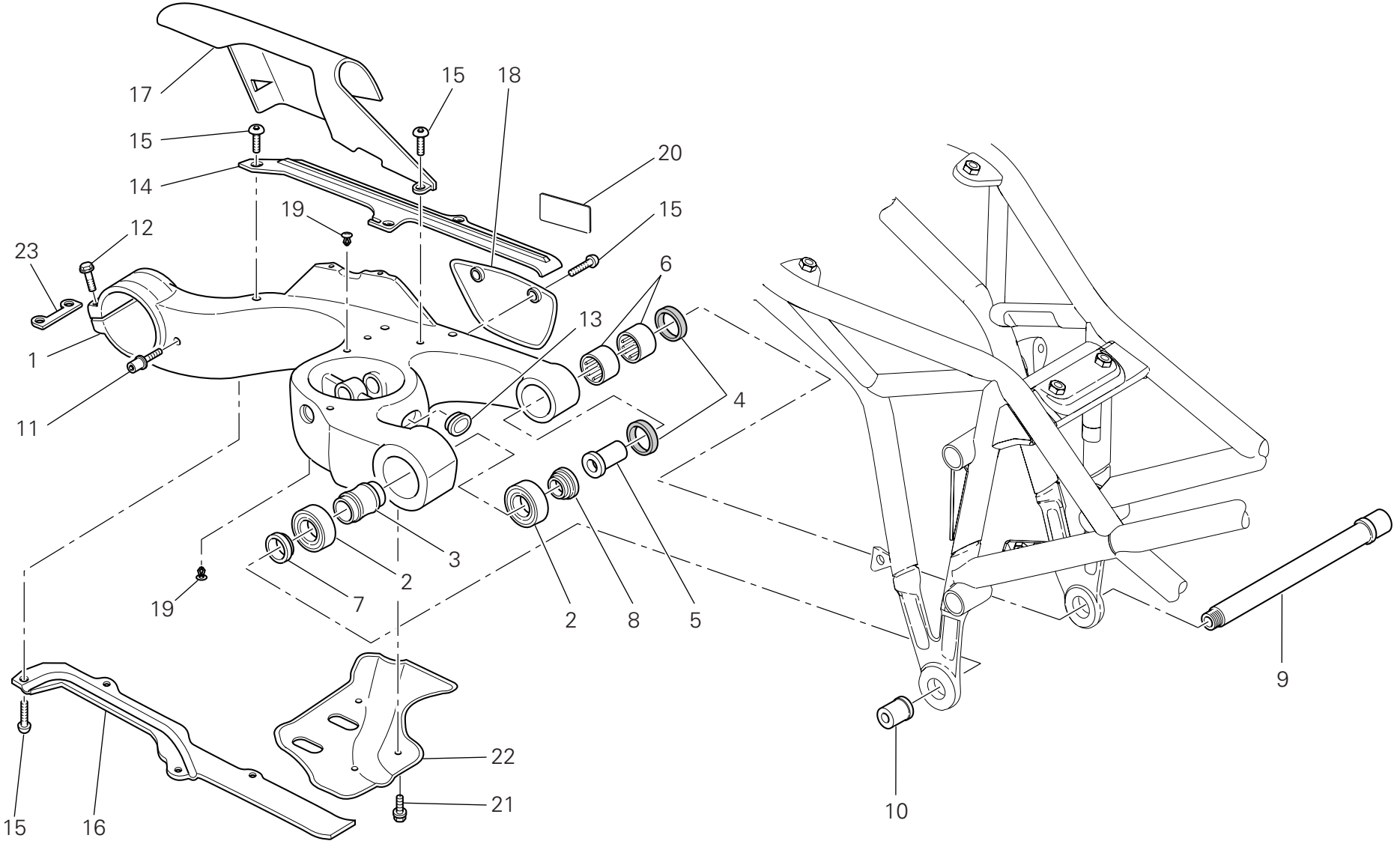

TAVOLA DRAWING TABLE BILD TABLA 032

Forcellone posteriore | Swingarm | Bras oscillant | Hinterradschwinge | Basculante trasero

NOTE NOTES NOTES MARKE NOTAS	POS. NO. N. INDEX POS.	N.CODICE CODE NO. Nr. CODE ATRIKEL Nr. CODICO Nr.	DENOMINAZIONE	DESCRIPTION	DESIGNATION	BEZEICHNUNG	DENOMINACION	VALIDITA' VALIDITY VALIDITE GÜLTIG VALIDEZ	Q.TA' Q.TY Q.TE M.GE C.AD
	1	370.1.033.2B	Forcellone posteriore	Swingarm	Fourche AR.	Hintere Schwinge	Basculante		1
	2	702.5.045.1A	Cuscinetto	Bearing	Roulement	Lager	Cojinete		2
	3	713.1.187.1A	Distanziale	Spacer	Entretoise	Distanzstück	Distancial		1
	4	930.5.012.1A	Anello di tenuta	Seal ring	Bague d'étanchéité	Dichtring	Anillo de retén		2
	5	710.1.109.1A	Bussola	Bush	Douille	Buchse	Casquillo		1
	6	701.4.017.1A	Astuccio a rullini	Needle bearing	Roulement à rouleaux	Nadellager	Cojinete de agujas		2
	7	712.1.029.1A	Distanziale	Spacer	Entretoise	Distanzstück	Distancial		1
	8	712.1.031.1A	Distanziale (sinistro)	Spacer (L.H.)	Entretoise (gauche)	Distanzstück (link)	Distancial (izquierdo)		1
	9	369.1.011.1A	Perno forcellone	Swingarm pivot	Axe fourche AR.	Schwingenbolzen	Eje basculante		1
	10	750.1.116.1A	Dado speciale	Special nut	Ecrou spéciale	Spezialmutter	Tuerca especial		1
	11	832.1.003.1C	Piolo	Pin	Pivot	Stift	Espina		1
	12	772.1.004.2B	Vite	Screw	Vis	Schraube	Tornillo		2
	13	872.1.016.1A	Tappo	Cap	Bouchon	Verschluß	Tapón		1
	14	447.1.048.1A	Pattino catena superiore	Upper chain sliding shoer	Patin chaîne supérieure	Oberer Kettengleitschuh	Patín cadena superior		1
	15	775.1.008.1B	Vite	Screw	Vis	Schraube	Tornillo		9
	16	447.1.049.1A	Pattino catena inferiore	Lower chain sliding shoe	Patin chaîne inférieure	Unterer Kettengleitschuh	Patín cadena inferior		1
	17	447.1.051.1A	Paracatena superiore	Upper chain guard	Cache-chaîne supérieur	Oberer Kettenschutz	Protección cadena superior		1
	18	447.1.050.1A	Paracatena inferiore	Lower chain guard	Cache-chaîne inférieur	Unterer Kettenschutz	Protección cadena inferior		1
	19	872.4.044.1A	Tappo	Cap	Bouchon	Verschluß	Tapón		5
	20	433.1.312.1A	Decal. regolaz. catena	Chain adjustment sticker	Décalcomanie réglage chaîne	Aufkleber für Kettenregelung	Adhesivo regulación cadena		1
J	20	433.1.312.1B	Decal. regolaz. catena	Chain adjustment sticker	Décalcomanie réglage chaîne	Aufkleber für Kettenregelung	Adhesivo regulación cadena		1
	21	772.1.060.1A	Vite	Screw	Vis	Schraube	Tornillo		3
	22	460.1.153.1A	Paracalore	Heat guard	Pare-chaleur	Wärmeschutz	Protección calor		1
	23	827.1.311.1A	Piastrino	Plate	Plaquette	Plättchen	Lámina		1

N° CATALOGO: 915.1.268.2C EMESSO: 08 - 09 | CATALOGUE No: 915.1.268.2C ISSUED: 08 - 09 | Nr. CATALOGUE: 915.1.268.2C IMPRIMEE: 08 - 09 | KATALOG Nr: 915.1.268.2C HERAUSGEGEBEN: 08 - 09 | N° CATALOGO: 915.1.268.2C IMPRIMIDA: 08 - 09

TAVOLA
DRAWING
TABLE
BILD
TABLA
033

Sospensione posteriore | Rear suspension | Suspension arrière | Hinterradaufhängung | Suspensión trasera

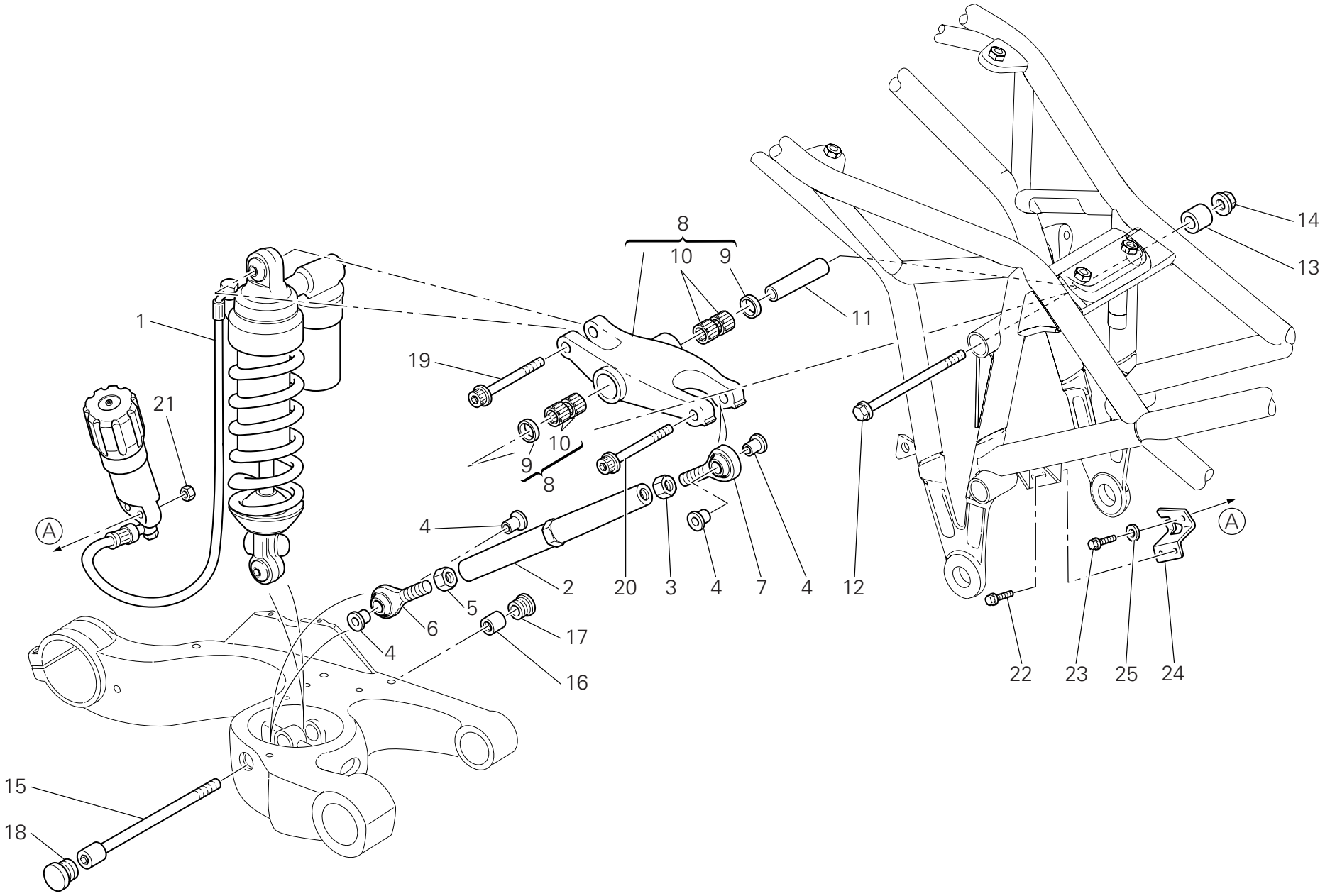

TAVOLA DRAWING TABLE BILD TABLA 033

Sospensione posteriore | Rear suspension | Suspension arrière | Hinterradaufhängung | Suspensión trasera

NOTE NOTES NOTES MARKE NOTAS	POS. NO. N. INDEX POS.	N.CODICE CODE NO. Nr. CODE ATRIKEL Nr. CODICO Nr.	DENOMINAZIONE	DESCRIPTION	DESIGNATION	BEZEICHNUNG	DENOMINACION	VALIDITA' VALIDITY VALIDITE GÜLTIG VALIDEZ	Q.TA' Q.TY Q.TE M.GE C.AD
	1	365.2.067.2A	Ammortizzatore	Shock absorber	Amortisseur	Stoßdämpfer	Amortiguador		1
	2	875.1.076.2A	Tirante	Tie rod	Tirant	Spannstange	Renvío		1
	3	417.9.090.1B	Dado	Nut	Ecrou	Mutter	Tuerca		1
	4	710.1.025.1A	Bussola	Bush	Douille	Buchse	Casquillo		4
	5	747.1.006.1B	Dado sinistro	L.H. nut	Ecrou gauche	Linke Mutter	Tuerca Izq.		1
	6	848.4.027.1A	Snodo sferico	Ball joint	joint à rotule	Kugelgelenk	Articulación esférica		1
	7	848.4.026.1A	Snodo sferico	Ball joint	joint à rotule	Kugelgelenk	Articulación esférica		1
	8	372.2.016.1A	Assieme bilanciere	Rocker assembly	Ensemble culbuteur	Kipphebelgruppe	Grupo balancín		1
	9	930.4.145.1A	Anello di tenuta	Seal ring	Bague d'étanchéité	Dichtring	Anillo de retén		2
	10	701.4.006.1A	Astuccio a rullini	Needle bearing	Roulement à rouleaux	Nadellager	Cojinete de agujas		4
	11	715.1.005.1A	Distanziale	Spacer	Entretoise	Distanzstück	Distancial		1
	12	771.1.031.1A	Vite	Screw	Vis	Schraube	Tornillo		1
	13	713.1.238.1A	Distanziale	Spacer	Entretoise	Distanzstück	Distancial		1
	14	748.4.037.1AB	Dado	Nut	Ecrou	Mutter	Tuerca		1
	15	771.1.016.1A	Vite	Screw	Vis	Schraube	Tornillo		1
	16	750.1.117.1A	Dado speciale	Special nut	Ecrou spéciale	Spezialmutter	Tuerca especial		1
	17	872.1.042.1A	Tappo sinistro	L.H. cap	Bouchon gauge	Verschluß L.	Tapón izquierdo		1
	18	872.1.041.1A	Tappo destro	R.H. cap	Bouchon droite	Verschluß R.	Tapón derecho		1
	19	771.5.938.8B	Vite	Screw	Vis	Schraube	Tornillo		1
	20	771.5.937.8B	Vite	Screw	Vis	Schraube	Tornillo		1
	21	748.1.036.1A	Dado	Nut	Ecrou	Mutter	Tuerca		2
	22	772.1.050.1C	Vite	Screw	Vis	Schraube	Tornillo		2
	23	772.5.103.8B	Vite	Screw	Vis	Schraube	Tornillo		2
	24	830.1.298.2A	Staffa	Bracket	Bride	Bügel	Soporte		1
	25	852.1.176.1A	Rosetta	Washer	Rosette	Unterlegscheibe	Arandela		2

N° CATALOGO: 915.1.268.2C
EMESSO: 08 - 09

CATALOGUE No: 915.1.268.2C
ISSUED: 08 - 09

Nr. CATALOGUE: 915.1.268.2C
IMPRIMEE: 08 - 09

KATALOG Nr: 915.1.268.2C
HERAUSGEGEBEN: 08 - 09

N° CATALOGO: 915.1.268.2C
IMPRIMIDA: 08 - 09

TAVOLA
DRAWING
TABLE
BILD
TABLA
034

Aspirazione aria - sfiato olio | Air intake - oil breather | Aspiration d'air - reniflard | Lufteinlass - Ölentlüftung | Aspiración aire - purga aceite

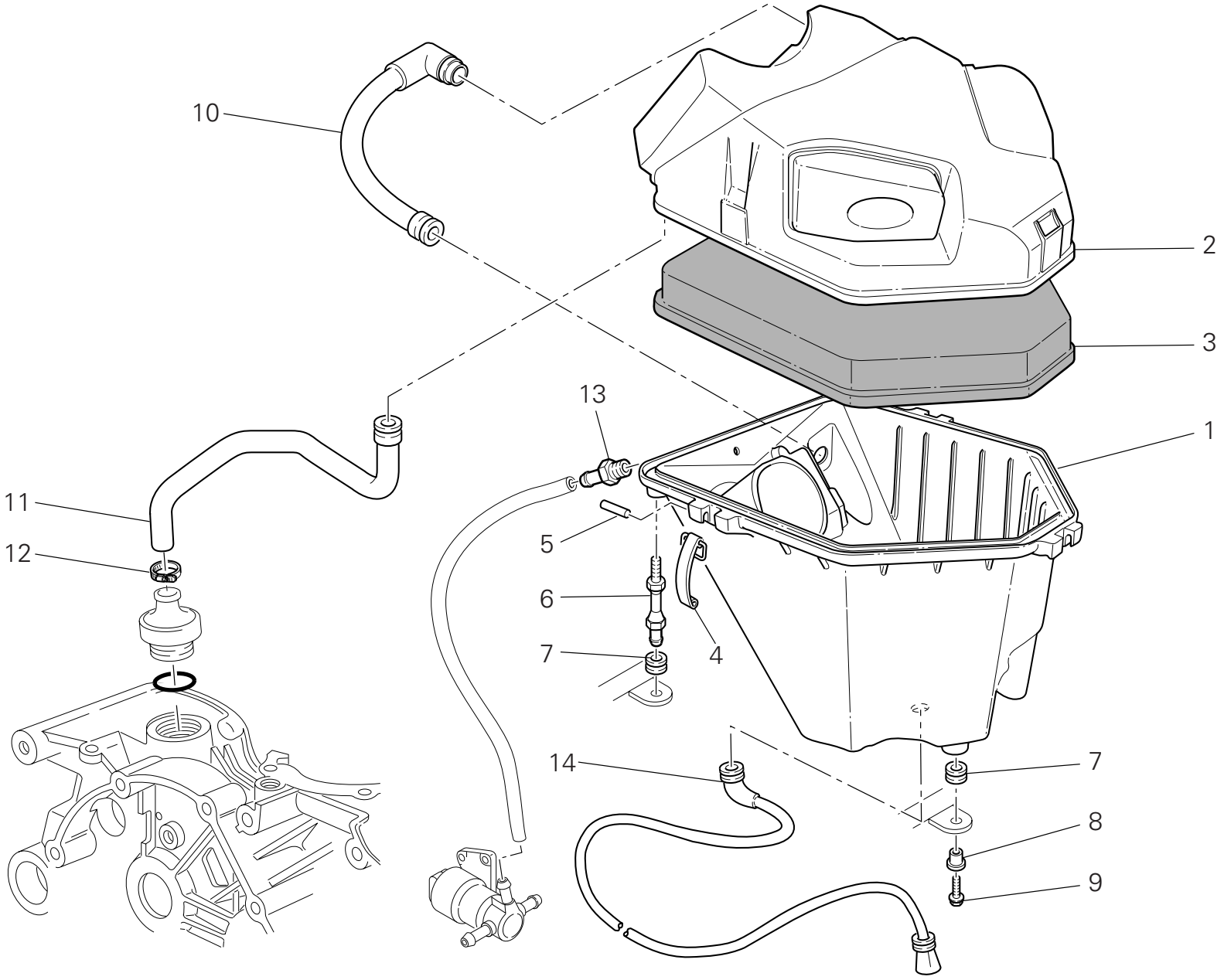

TAVOLA DRAWING TABLE BILD TABLA 034

Aspirazione aria - sfiato olio | Air intake - oil breather | Aspiration d'air - reniflard | Lufteinlass - Ölentlüftung | Aspiración aire - purga aceite

NOTE NOTES NOTES MARKE NOTAS	POS. NO. N. INDEX POS.	N.CODICE CODE NO. Nr. CODE ATRIKEL Nr. CODICO Nr.	DENOMINAZIONE	DESCRIPTION	DESIGNATION	BEZEICHNUNG	DENOMINACION	VALIDITA' VALIDITY VALIDITE GÜLTIG VALIDEZ	Q.TA' Q.TY Q.TE M.GE C.AD
	1	442.2.083.1A	Scatola filtro inferiore	Lower filter box	Boîte à filtre inférieure	Unterer Luftfilterkasten	Caja filtro inferior		1
	2	246.2.077.1A	Coperchio scatola filtro	Filter case cover	Couvercle boîte filtre	Filtergehäusedeckel	Tapa caja filtro		1
	3	426.1.013.1A	Filtro aria	Air filter	Filtre à air	Luftfilter	Filtro aire		1
	4	760.1.003.1B	Gancio	Hook	Crochet	Haken	Gancho		3
	5	74223.1045	Spina elastica	Spring pin	Goupille élastique	Spannstift	Pasador elástico		3
	6	684.1.059.1A	Colonnetta	Stud bolt	Goujon	Stiftschraube	Espárrago		2
	7	764.1.090.1A	Gommino	Rubber pad	Joint en caoutchouc	Gummistück	Junta de goma		3
	8	716.1.022.1B	Distanziale	Spacer	Entretoise	Distanzstück	Distancial		1
	9	772.5.101.8B	Vite	Screw	Vis	Schraube	Tornillo		1
	10	876.1.087.1A	Tubo serbatoio olio-scatola filtro	Oil reservoir-airbox hose	Durite réservoir huile-boîtier filtre	Leitung zwischen Ölbehälter-Filterkasten	Tubo depósito aceite-caja filtro		1
	11	876.1.088.1A	Tubo serbatoio olio-motore	Oil reservoir-engine pipe	Durite réservoir huile-moteur	Leitung zwischen Ölbehälter-Motor	Tubo depósito aceite-motor		1
	12	741.4.181.1A	Fascetta	Clamp	Collier	Schelle	Abrazadera		1
	13	779.1.335.1A	Presa di pressione	Pressure pick-up point	Prise de pression	Drucknehmer	Toma de presión		1
	14	877.2.005.1A	Tubo	Tube	Tube	Rohr	Tubo		1

TAVOLA
DRAWING
TABLE
BILD
TABLA
035

Radiatore olio | Oil cooler | Radiateur d'huile | Ölkühler | Radiador aceite

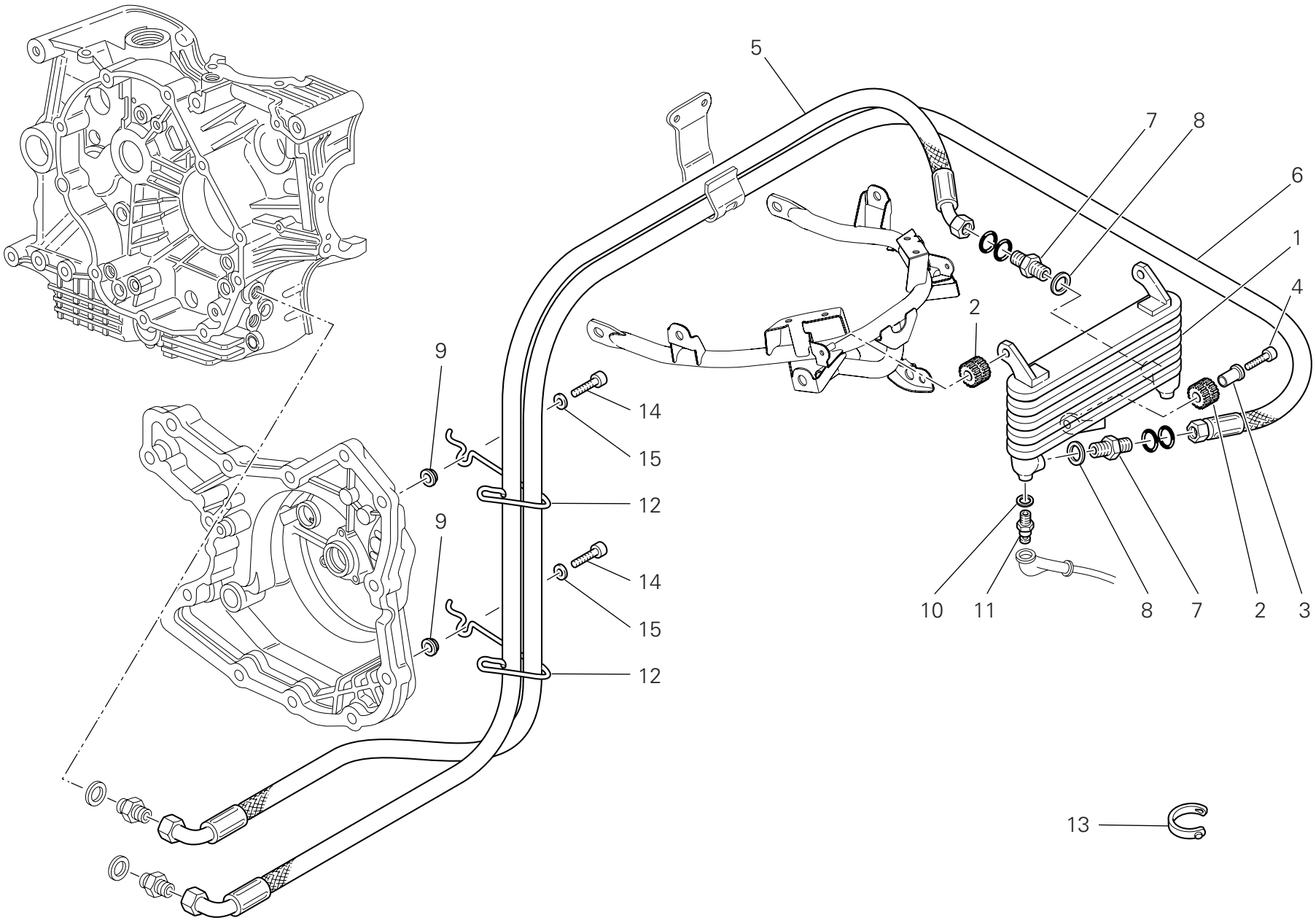

TAVOLA DRAWING TABLE BILD TABLA 035

Radiatore olio | Oil cooler | Radiateur d'huile | Ölkühler | Radiador aceite

NOTE NOTES NOTES MARKE NOTAS	POS. NO. N. INDEX POS.	N.CODICE CODE NO. Nr. CODE ATRIKEL Nr. CODICO Nr.	DENOMINAZIONE	DESCRIPTION	DESIGNATION	BEZEICHNUNG	DENOMINACION	VALIDITA' VALIDITY VALIDITE GÜLTIG VALIDEZ	Q.TA' Q.TY Q.TE M.GE C.AD
	1	548.4.047.1A	Radiatore olio	Oil cooler	Radiateur huile	Ölkühler	Radiador aceite		1
	2	764.1.022.1A	Gommino antivibrante	Vibration damper pad	Joint en caoutchouc anti-vibration	Schwingungsdämpfergummi	Junta de goma anti-vibración		3
	3	716.1.003.1A	Distanziale	Spacer	Entretoise	Distanzstück	Distancial		1
	4	772.5.101.8B	Vite	Screw	Vis	Schraube	Tornillo		1
	5	549.1.039.3A	Tubo ritorno olio	Oil return pipe	Tube retour huile	Ölrücklaufleitung	Tubo retorno aceite		1
	6	549.1.038.3A	Tubo mandata olio	Oil delivery pipe	Tuyau de refoulement huile	Ölzufuhrleitung	Tubo alimentación aceite		1
	7	815.1.022.1A	Nipplo	Nipple	Nipple	Nippel	Niple		2
	8	787.1.011.1A	Guarnizione alluminio sp.2	Aluminium gasket th.2	Garniture aluminium ép.2	Aluminium-Dichtung stärke 2	Junta aluminio esp.2		2
	9	713.1.365.1A	Distanziale	Spacer	Entretoise	Distanzstück	Distancial		2
	10	852.5.024.1A	Guarnizione sp.1	Gasket th.1	Garniture èp.1	Dichtung stàrke 1	Junta esp.1		1
	11	552.1.045.2A	Termistore	Thermistor	Thermistor	Thermistor	Termistor		1
	12	758.1.021.1A	Passacavo	Fairlead	Passe-câble	Kabeldurchführung	Pasa-cable		2
	13	0691.91.030	Passatubo	Hose guide	Passe-tube	Leitungsführung	Pasatubo		1
	14	771.5.073.8B	Vite	Screw	Vis	Schraube	Tornillo		2
	15	852.1.176.1A	Rosetta	Washer	Rosette	Unterlegscheibe	Arandela		2

TAVOLA
DRAWING
TABLE
BILD
TABLA
036

Serbatoio | Fuel tank | Réservoir carburant | Kraftstofftank | Depósito

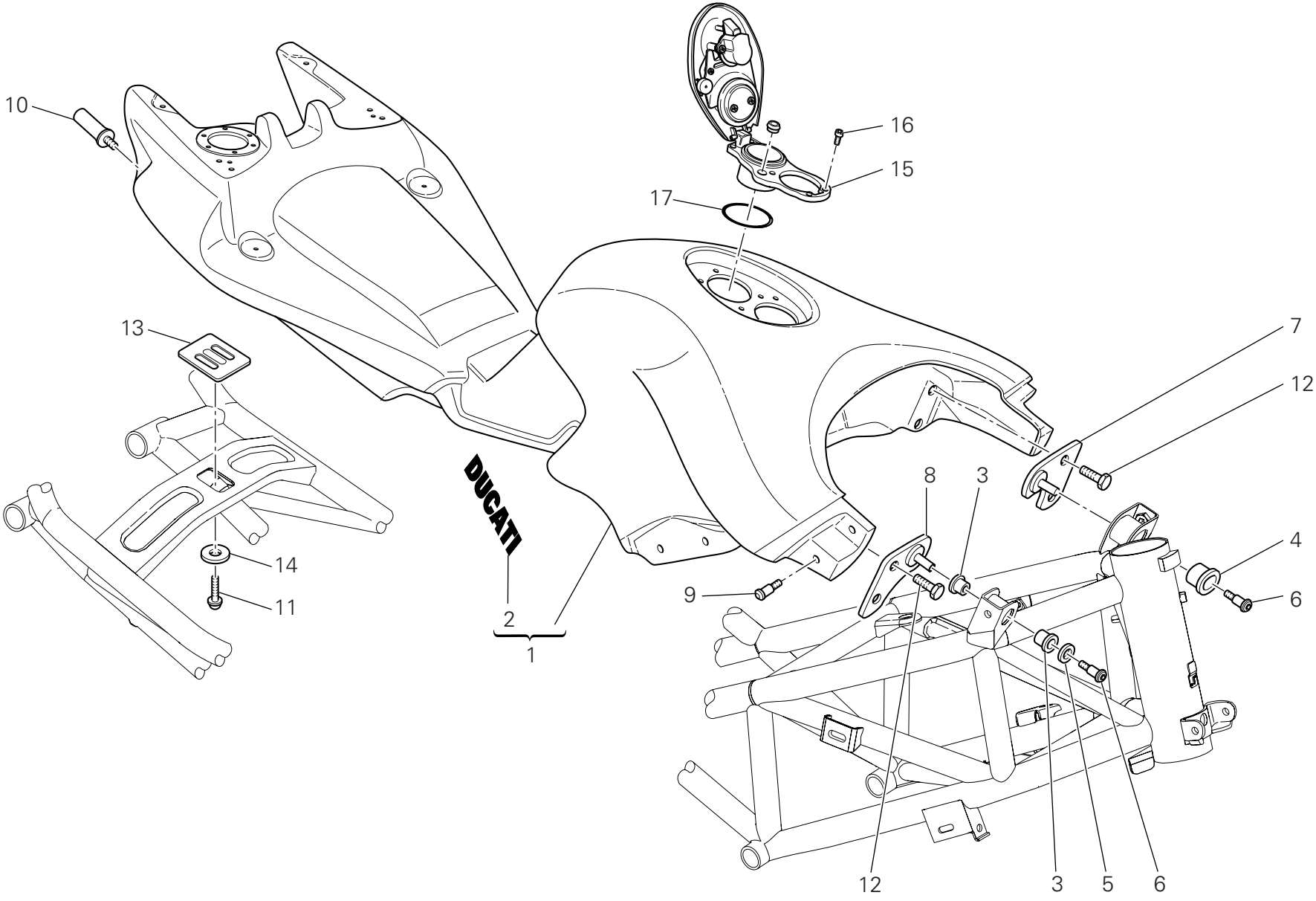

TAVOLA DRAWING TABLE BILD TABLA 036

Serbatoio | Fuel tank | Réservoir carburant | Kraftstofftank | Depósito

NOTE NOTES NOTES MARKE NOTAS	POS. NO. N. INDEX POS.	N.CODICE CODE NO. Nr. CODE ATRIKEL Nr. CODICO Nr.	DENOMINAZIONE	DESCRIPTION	DESIGNATION	BEZEICHNUNG	DENOMINACION	VALIDITA' VALIDITY VALIDITE GÜLTIG VALIDEZ	Q.TA' Q.TY Q.TE M.GE C.AD
	1	586.1.046.1AA	Serbatoio (ROSSO)	Tank (RED)	Rèservoir (ROUGE)	Kraftsofftank (ROT)	Dèposito (ROJO)		1
	2	435.1.115.1A	Decalcomania "DUCATI" (per ROSSO)	Sticker "DUCATI" (for RED)	Décalcomanie "DUCATI" (pour ROUGE)	Aufkleber "DUCATI" (fur ROT)	Adhesivo "DUCATI" (para ROJO)		2
	3	764.1.057.1A	Gommino anteriore dx.	RH front rubber element	Elément caoutchouc avant droit	Gummi, vorne rechts	Goma delatera der.		2
	4	764.1.058.1A	Gommino anteriore sx.	LH front rubber element	Elément caoutchouc avant gauche	Gummi, vorne links	Goma delantera izq.		1
	5	852.1.169.1A	Rosetta	Washer	Rosette	Unterlegscheibe	Arandela		1
	6	779.1.341.1B	Vite speciale	Special screw	Vis spéciale	Spezialschraube	Tornillo especial		2
	7	830.1.279.1A	Staffa sx.	L.H. bracket	Bride gauche	Linker Bügel	Soporte Izq.		1
	8	830.1.280.1A	Staffa dx.	R.H. bracket	Bride droite	Rechter Bügel	Soporte Der.		1
	9	832.1.033.1B	Piolo	Pin	Pivot	Stift	Espina		8
	10	832.1.028.1A	Piolo	Pin	Pivot	Stift	Espina		2
	11	779.1.326.1A	Vite	Screw	Vis	Schraube	Tornillo		1
	12	772.5.097.8B	Vite	Screw	Vis	Schraube	Tornillo		4
	13	866.1.047.1A	Tampone	Pad	Tampon	Stopfen	Apoyo		1
	14	852.1.065.1B	Rosetta	Washer	Rosette	Unterlegscheibe	Arandela		1
	15	895.2.003.1A	Tappo serbatoio	Tank cap	Bouchon de réservoir	Tankverschluß	Tapón depósito		1
	16	775.1.017.1A	Vite	Screw	Vis	Schraube	Tornillo		6
	17	886.4.055.1A	Guarnizione OR	O-ring	Joint d'étanchéité	Dichtung OR	Junta OR		1

TAVOLA DRAWING TABLE BILD TABLA 037

Impianto alimentazione | Fuel system | Systeme d'alimentation | Kraftstoffsystem | Sistema de alimentación

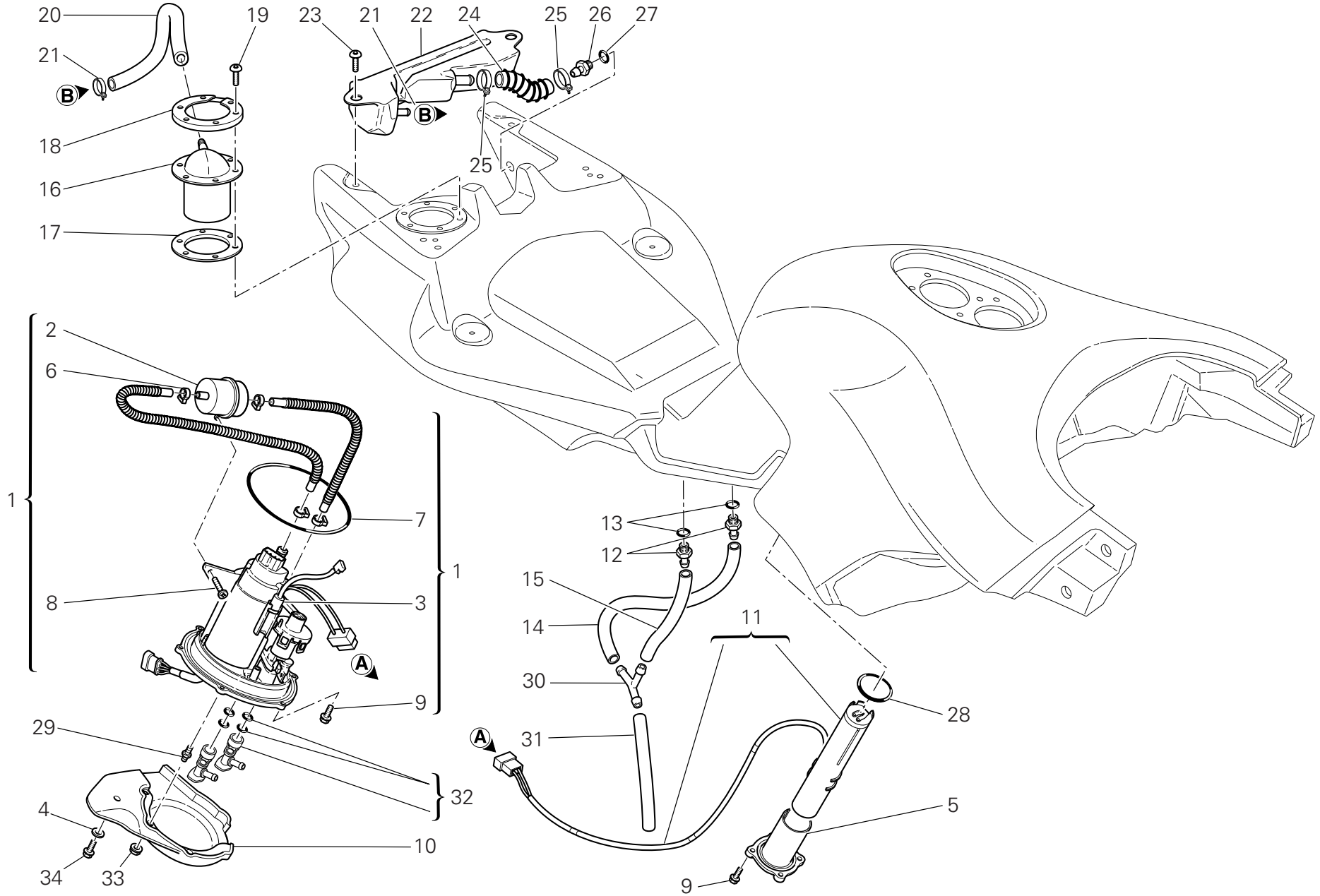

TAVOLA DRAWING TABLE BILD TABLA 037

Impianto alimentazione | Fuel system | Systeme d'alimentation | Kraftstoffsystem | Sistema de alimentación

NOTE NOTES MARKE NOTAS	POS. NO. N. INDEX POS.	N.CODICE CODE NO. Nr. CODE ATRIKEL Nr. CODICO Nr.	DENOMINAZIONE	DESCRIPTION	DESIGNATION	BEZEICHNUNG	DENOMINACION	VALIDITA' VALIDITY VALIDITE GÜLTIG VALIDEZ	Q.TA' Q.TY Q.TE M.GE C.AD
	1	160.2.369.1A	Flangia completa	Complete flange	Bride complète	Flansch komplett	Brida completa		1
	2	425.4.010.1A	Filtro	Filter	Filtre	Filter	Filtro		1
	3	552.4.133.1A	Termistore	Thermistor	Thermistor	Thermistor	Termistor		1
	4	852.1.186.1A	Rosetta	Washer	Rosette	Unterlegscheibe	Arandela		1
	5	160.1.244.1A	Flangia sonda livello carburante	Flange fuel level sensor	Bride sonde de niveau carburant	Flansch Kraftstoffpegelsonde	Brida sonda nivel combustible		1
	6	741.4.093.1A	Collare	collar	Collier	Bundring	Collar		4
	7	886.4.049.1A	Guarnizione OR	O-ring	Joint d'étanchéité	Dichtung OR	Junta OR		1
	8	774.5.006.1A	Vite	Screw	Vis	Schraube	Tornillo		3
	9	772.5.099.8B	Vite	Screw	Vis	Schraube	Tornillo		8
	10	247.1.213.1C	Coperchio	Cover	Couvercle	Deckel	Tapa		1
	11	592.1.012.2A	Sonda livello carburante	Fuel level sensor	Sonde de niveau carburant	Kraftstoffpegelsonde	Sonda nivel combustible		1
	12	850.1.006.1A	Raccordo	Union	Raccord	Anschluß	Empalme		2
	13	886.1.013.1A	Guarnizione	Gasket	Garniture	Dichtung	Junta		2
	14	590.1.240.1A	Tubo sfiato	Breather pipe	Tube d'évent	Entlüfterrohr	Tubo respiradero		1
	15	590.1.241.1A	Tubo	Tube	Tube	Rohr	Tubo		1
	16	593.4.018.1A	Valvola sfiato serbatoio	Reservoir breather valve	Reniflard réservoir	Behälterentlüftungsventil	Válvula alivio depósito		1
	17	791.1.062.1A	Guarnizione	Gasket	Garniture	Dichtung	Junta		1
	18	827.1.312.2A	Piastra	Plate	Plaque	Platte	Soporte		1
	19	775.1.017.1B	Vite	Screw	Vis	Schraube	Tornillo		6
	20	590.1.238.1B	Tubo	Tube	Tube	Rohr	Tubo		1
	21	741.5.034.1A	Passatubo	Hose guide	Passe-tube	Leitungsführung	Pasatubo		1
	22	585.1.041.2A	Serbatoio recupero liquidi	Fluid recovery reservoir	Réservoir récupération liquides	Ausgleichsbehälter	Depósito recuperación líquidos		1
	23	775.1.008.3A	Vite	Screw	Vis	Schraube	Tornillo		2
	24	590.1.249.3A	Tubo	Tube	Tube	Rohr	Tubo		1
	25	741.4.112.1A	Passatubo	Hose guide	Passe-tube	Leitungsführung	Pasatubo		2
	26	850.1.021.1A	Raccordo	Union	Raccord	Anschluß	Empalme		1

N° CATALOGO: 915.1.268.2C
EMESSO: 08 - 09
CATALOGUE No: 915.1.268.2C
ISSUED: 08 - 09
Nr. CATALOGUE: 915.1.268.2C
IMPRIMEE: 08 - 09
KATALOG Nr: 915.1.268.2C
HERAUSGEGEBEN: 08 - 09
N° CATALOGO: 915.1.268.2C
IMPRIMIDA: 08 - 09

TAVOLA DRAWING TABLE BILD TABLA 037

Impianto alimentazione | Fuel system | Systeme d'alimentation | Kraftstoffsystem | Sistema de alimentación

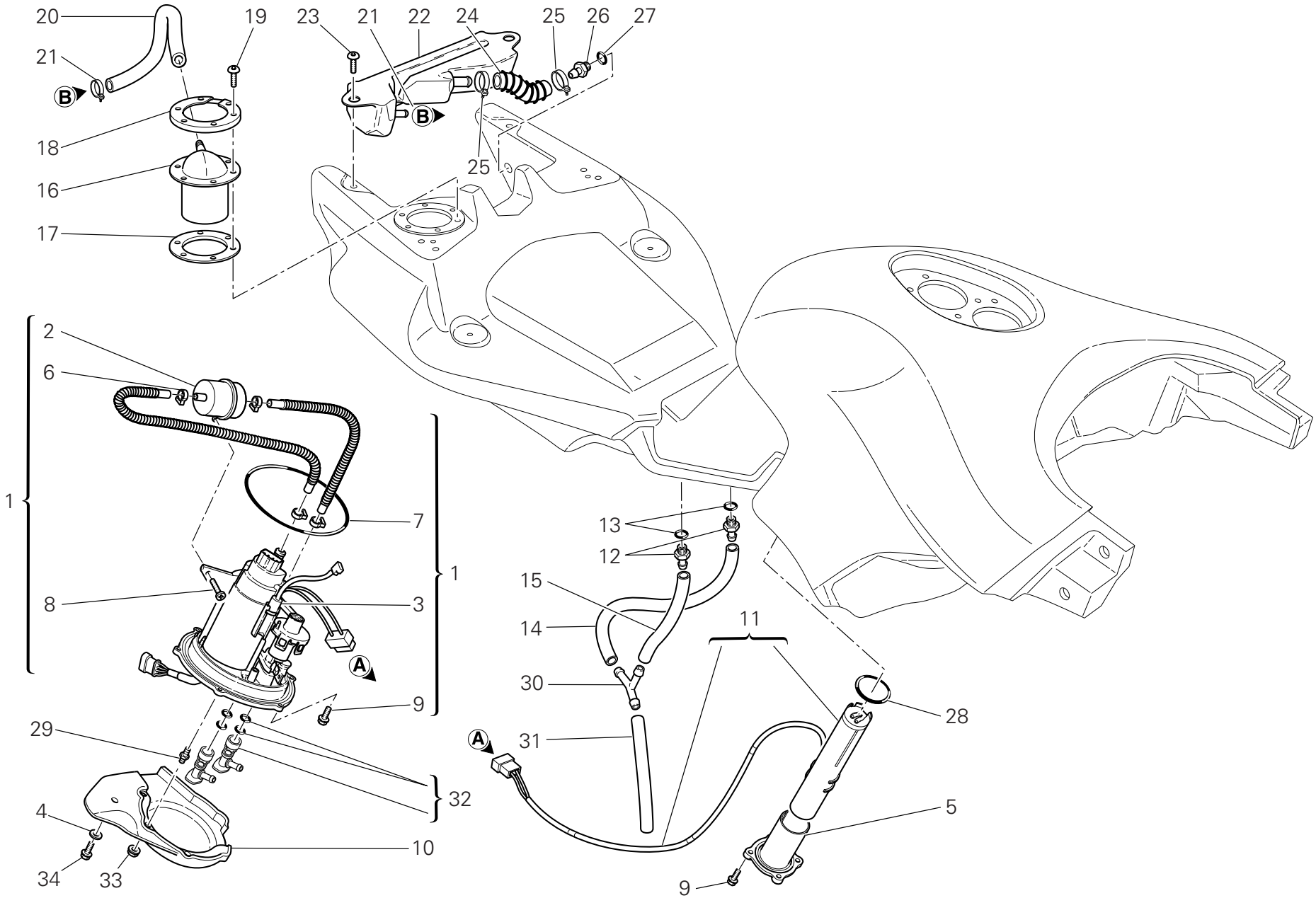

TAVOLA DRAWING TABLE BILD TABLA 037

Impianto alimentazione | Fuel system | Systeme d'alimentation | Kraftstoffsystem | Sistema de alimentación

NOTE NOTES NOTES MARKE NOTAS	POS. NO. N. INDEX POS.	N.CODICE CODE NO. Nr. CODE ATRIKEL Nr. CODICO Nr.	DENOMINAZIONE	DESCRIPTION	DESIGNATION	BEZEICHNUNG	DENOMINACION	VALIDITA' VALIDITY VALIDITE GÜLTIG VALIDEZ	Q.TA' Q.TY Q.TE M.GE C.AD
	27	886.1.018.1A	Guarnizione OR	O-ring	Joint d'étanchéité	Dichtung OR	Junta OR		1
	28	886.1.015.1A	Guarnizione OR	O-ring	Joint d'étanchéité	Dichtung OR	Junta OR		1
	29	779.1.351.1A	Vite speciale	Special screw	Vis spéciale	Spezialschraube	Tornillo especial		2
	30	616.1.002.1A	Raccordo "Y"	Union "Y"	Raccord "Y"	Anschluß "Y"	Empalme "Y"		1
	31	590.1.247.1A	Tubo	Tube	Tube	Rohr	Tubo		1
	32	814.4.010.1A	Raccordo rapido	Quick-coupling union	Raccord rapide	Steckanschluß	Conexión rápida		2
	33	749.4.110.8B	Dado	Nut	Ecrou	Mutter	Tuerca		2
	34	772.5.097.8B	Vite	Screw	Vis	Schraube	Tornillo		1

TAVOLA
DRAWING
TABLE
BILD
TABLA
038

Sella | Seat | Selle | Sitzbank | Asiento

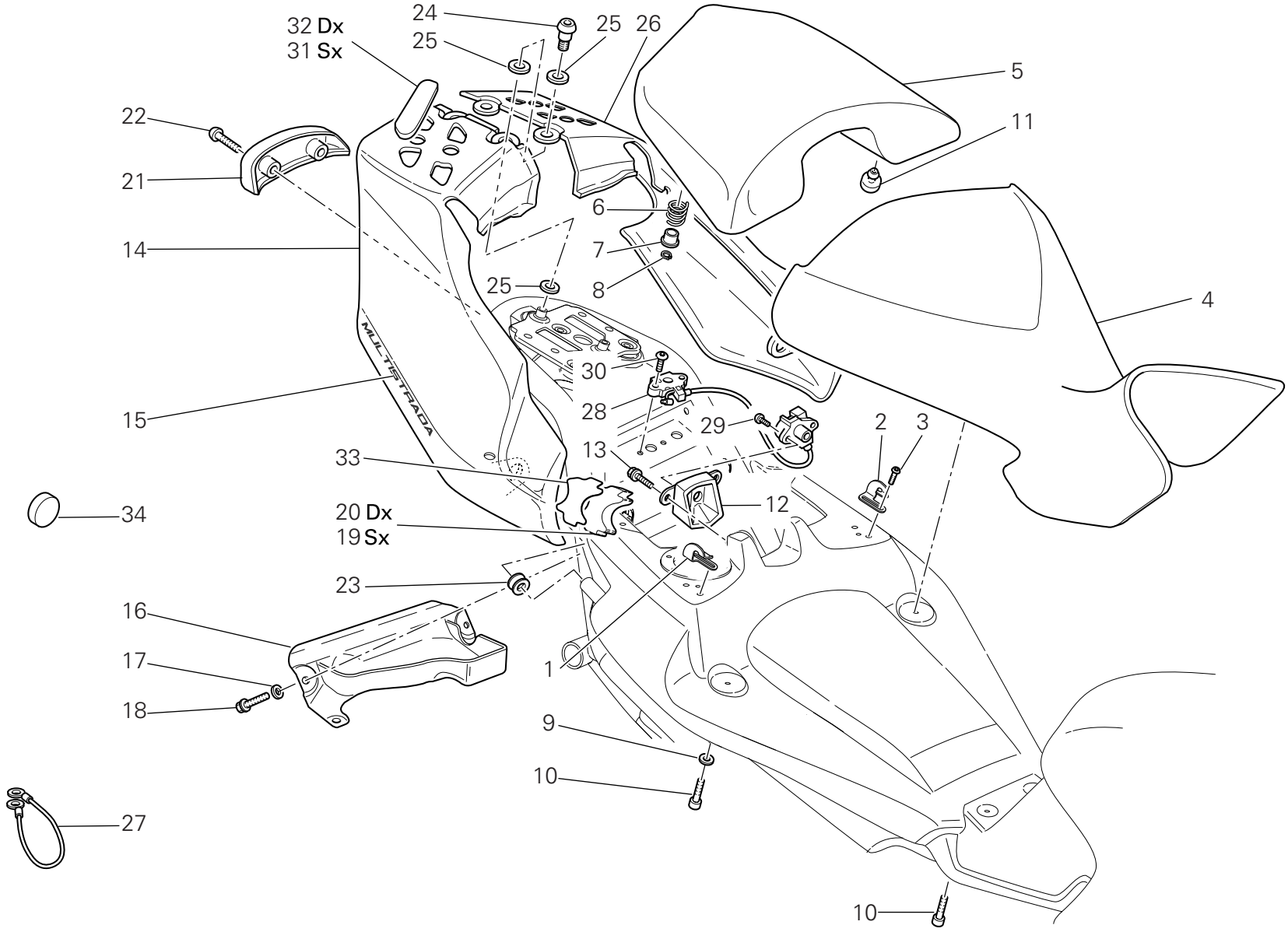

TAVOLA DRAWING TABLE BILD TABLA 038

Sella | Seat | Selle | Sitzbank | Asiento

NOTE NOTES NOTES MARKE NOTAS	POS. NO. N. INDEX POS.	N.CODICE CODE NO. Nr. CODE ATRIKEL Nr. CODICO Nr.	DENOMINAZIONE	DESCRIPTION	DESIGNATION	BEZEICHNUNG	DENOMINACION	VALIDITA' VALIDITY VALIDITE GÜLTIG VALIDEZ	Q.TA' Q.TY Q.TE M.GE C.AD
	1	827.1.308.1A	Piastrina Dx.	R.H. plate	Plaquette à droite	Plättchen rechts	Placa Der.		1
	2	827.1.309.1A	Piastrina Sx.	L.H. plate	Plaquette gauche	Plättchen links	Placa Izq.		1
	3	775.1.031.1B	Vite	Screw	Vis	Schraube	Tornillo		4
	4	595.1.060.1D	Sella pilota	Rider seat	Selle pilote	Fahrersattel	Sillín piloto		1
	5	595.1.062.1D	Sella passeggero	Pillion rider seat	Selle passager	Beifahrersitz	Sillín pasajero		1
	6	799.1.175.1A	Molla	Spring	Ressort	Feder	Muelle		1
	7	841.1.037.1A	Scodellino	Retainer	Cuvette	Teller	Platillo		1
	8	884.4.025.1A	Anello seeger	Circlip	Circlip	Seegerring	Anillo seeger		1
	9	852.1.172.1A	Rosetta	Washer	Rosette	Unterlegscheibe	Arandela		2
	10	771.5.064.8B	Vite	Screw	Vis	Schraube	Tornillo		4
	11	866.1.061.1A	Tampone in gomma	Rubber pad	Tampon en caoutchouc	Gummistopfen	Apoyo de goma		2
	12	247.1.216.1A	Coperchio	Cover	Couvercle	Deckel	Tapa		1
	13	772.5.096.8B	Vite	Screw	Vis	Schraube	Tornillo		2
	14	482.1.139.1BA	Fianchetto Dx. (ROSSO)	R.H. body panel (RED)	Panneau latéral droit (ROUGE)	Rechte Seitenabdeckung (ROT)	Lateral Der. (ROJO)		1
	14	482.3.111.2A	Fianchetto Dx. (non verniciato)	R.H. body panel (unpainted)	Panneau latéral droit (pas de peinture)	Rechte Seitenabdeckung (unlackiert)	Lateral Der. (sin pintar)		1
	15	437.1.110.1BA	Decalcomania "MULTISTRADA"	Sticker "MULTISTRADA"	Décalcomanie "MULTISTRADA"	Aufkleber "MULTISTRADA"	Adhesivo "MULTISTRADA "		2
	16	565.1.032.1A	Paraspruzzi	Mudflap	Bavette garde-boue	Spritzerschutz	Parasalpicaduras		1
	17	852.5.019.1A	Rosetta	Washer	Rosette	Unterlegscheibe	Arandela		2
	18	772.5.072.8B	Vite	Screw	Vis	Schraube	Tornillo		4
	19	866.2.049.2A	Tampone Sx.	L.H. pad	Tampon gauche	Stopfen links	Apoyo Izq.		1
	20	866.2.048.2A	Tampone Dx.	R.H. pad	Tampon droit	Stopfen rechts	Apoyo Der.		1
	21	247.1.221.1A	Coperchio	Cover	Couvercle	Deckel	Tapa		1
	22	775.1.008.3A	Vite	Screw	Vis	Schraube	Tornillo		2
	23	764.1.075.1A	Gommino	Rubber pad	Joint en caoutchouc	Gummistück	Junta de goma		2
	24	779.1.292.2A	Vite	Screw	Vis	Schraube	Tornillo		2

N° CATALOGO: 915.1.268.2C
EMESSO: 08 - 09

CATALOGUE No: 915.1.268.2C
ISSUED: 08 - 09

Nr. CATALOGUE: 915.1.268.2C
IMPRIMEE: 08 - 09

KATALOG Nr: 915.1.268.2C
HERAUSGEGEBEN: 08 - 09

N° CATALOGO: 915.1.268.2C
IMPRIMIDA: 08 - 09

TAVOLA
DRAWING
TABLE
BILD
TABLA
038

Sella | Seat | Selle | Sitzbank | Asiento

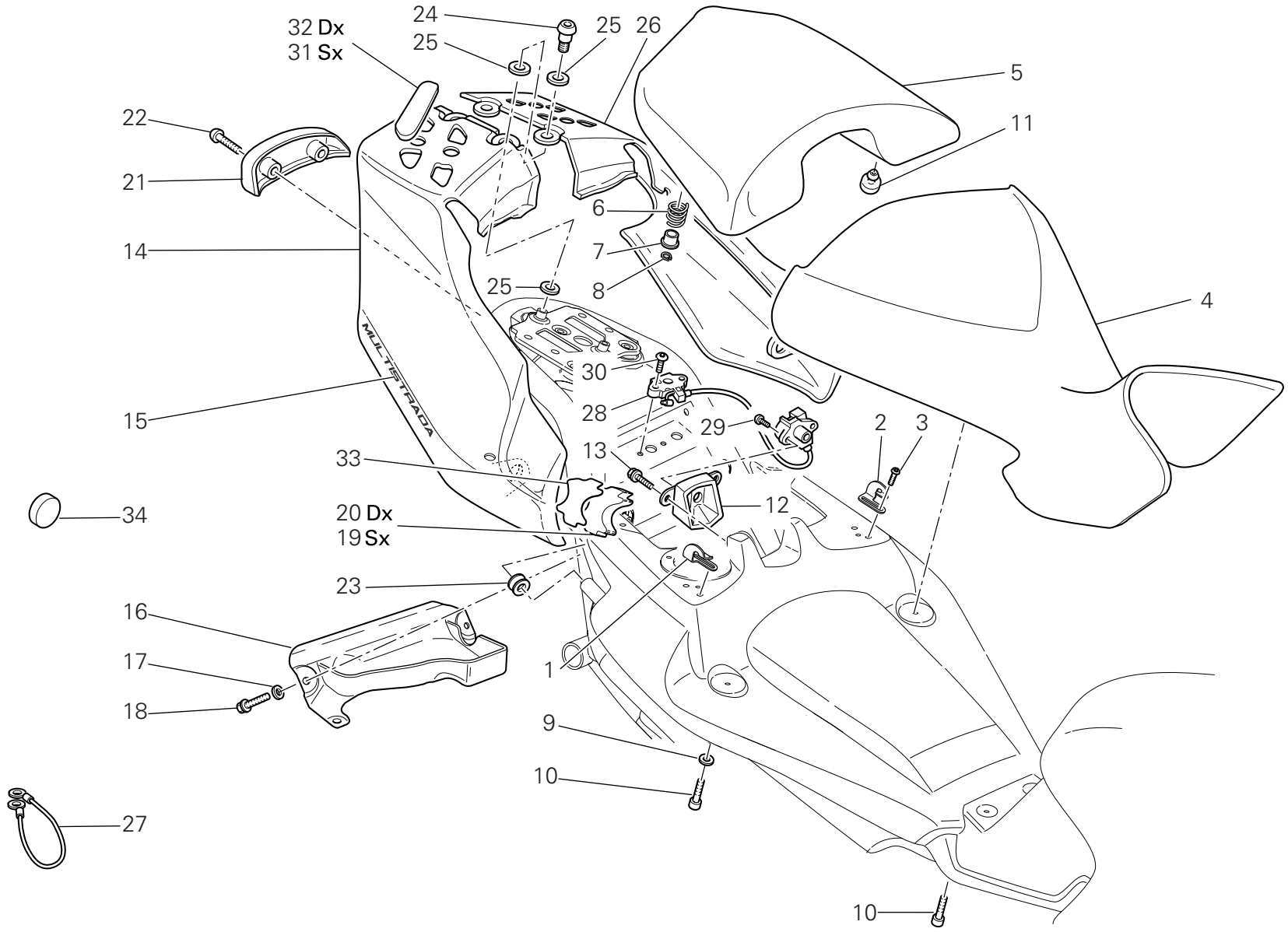

TAVOLA DRAWING TABLE BILD TABLA 038

Sella | Seat | Selle | Sitzbank | Asiento

NOTE NOTES NOTES MARKE NOTAS	POS. NO. N. INDEX POS.	N.CODICE CODE NO. Nr. CODE ATRIKEL Nr. CODICO Nr.	DENOMINAZIONE	DESCRIPTION	DESIGNATION	BEZEICHNUNG	DENOMINACION	VALIDITA' VALIDITY VALIDITE GÜLTIG VALIDEZ	Q.TA' Q.TY Q.TE M.GE C.AD
	25	856.1.089.1A	Rosetta	Washer	Rosette	Unterlegscheibe	Arandela		6
	26	482.1.140.1BA	Fianchetto Sx. (ROSSO)	L.H. body panel (RED)	Panneau latéral gauche (ROUGE)	Linkes Seitenabdeckung (ROT)	Lateral Izq. (ROJO)		1
	26	482.3.112.2A	Fianchetto Sx. (non verniciato)	L.H. body panel (unpainted)	Panneau latéral gauche (pas de peinture)	Linkes Seitenabdeckung (unlackiert)	Lateral Izq. (sin pintar)		1
	27	732.1.020.1A	Cavo antifurto casco	Helmet anti-theft wire	Câble antivol casque	Helmsicherungskabel	Cable antirrobo casco		1
	28	598.2.037.1A	Serratura sella	Seat lock	Serrure selle	Sattelschloß	Cerradura sillín		1
	29	775.1.019.1A	Vite	Screw	Vis	Schraube	Tornillo		2
	30	775.1.021.1A	Vite	Screw	Vis	Schraube	Tornillo		2
	31	872.1.044.1A	Tappo sinistro	L.H. cap	Bouchon gauge	Verschluß L.	Tapón izquierdo		2
	32	872.1.043.1A	Tappo destro	R.H. cap	Bouchon droite	Verschluß R.	Tapón derecho		2
	33	926.1.004.2A	Adesivo	Sticker	Décalcomanie	Aufkleber	Adhesivo		2
	34	764.1.017.1A	Gommino antivibrante	Vibration damper pad	Joint en caoutchouc anti-vibration	Schwingungsdämpfergummi	Junta de goma anti-vibración		1

TAVOLA
DRAWING
TABLE
BILD
TABLA
039

Cupolino | Headlight fairing | Bulle | Cockpitverkleidung | Cúpula

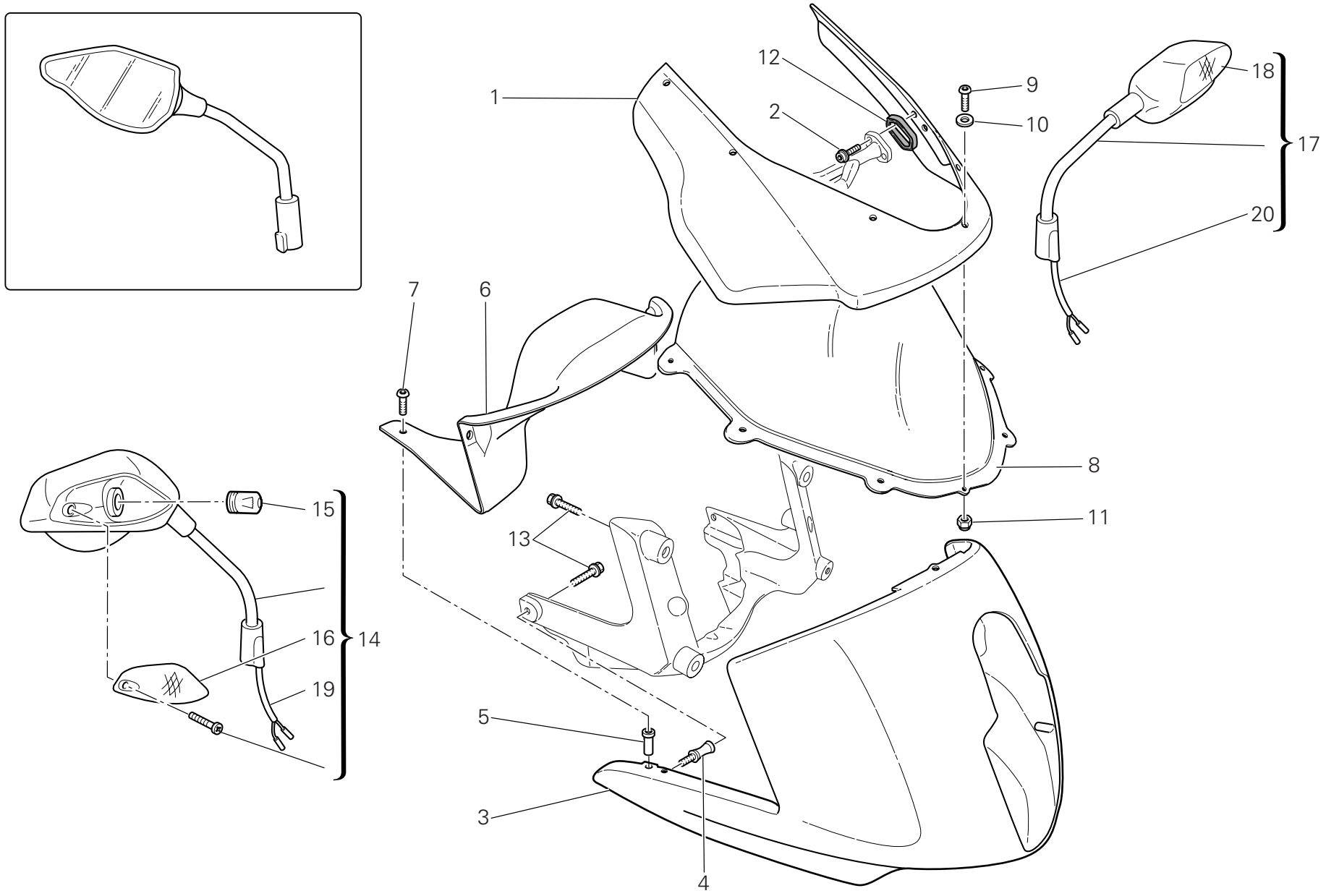

TAVOLA DRAWING TABLE BILD TABLA 039

Cupolino | Headlight fairing | Bulle | Cockpitverkleidung | Cúpula

NOTE NOTES NOTES MARKE NOTAS	POS. NO. N. INDEX POS.	N.CODICE CODE NO. Nr. CODE ATRIKEL Nr. CODICO Nr.	DENOMINAZIONE	DESCRIPTION	DESIGNATION	BEZEICHNUNG	DENOMINACION	VALIDITA' VALIDITY VALIDITE GÜLTIG VALIDEZ	Q.TA' Q.TY Q.TE M.GE C.AD
	1	481.1.028.1AA	Cupolino mobile (ROSSO)	Mobile headlight fairing (RED)	Bulle mobile (ROUGE)	Bewegliche Cockpitverkleidung (ROT)	Cúpula móvil (ROJO)		1
	1	481.3.028.1A	Cupolino mobile (non verniciato)	Mobile headlight fairing (unpainted)	Bulle mobile (pas de peinture)	Bewegliche Cockpitverkleidung (unlackiert)	Cúpula móvil (sin pintar)		1
	2	779.5.046.1B	Vite	Screw	Vis	Schraube	Tornillo		4
	3	481.1.029.1AA	Cupolino fisso (ROSSO)	Fixed headlight fairing (RED)	Bulle fixe (ROUGE)	Feststehende Cockpitverkleidung (ROT)	Cúpula fija (ROJO)		1
	3	481.3.029.1A	Cupolino fisso (non verniciato)	Fixed headlight fairing (unpainted)	Bulle fixe (pas de peinture)	Feststehende Cockpitverkleidung (unlackiert)	Cúpula fija (sin pintar)		1
	4	684.1.067.1A	Colonnetta	Stud bolt	Goujon	Stiftschraube	Espárrago		2
	5	850.4.082.1A	Inserto	Insert	Insert	Einsatz	Inserto		6
	6	460.1.156.1A	Coperchio cupolino	Headlight fairing cover	Couvercle bulle	Cockpitdeckel	Tapa cúpula		1
	7	779.1.050.1A	Vite	Screw	Vis	Schraube	Tornillo		6
	8	487.1.031.3A	Parabrezza	Windshield	Pare-brise	Windschutzscheibe	Parabrisas		1
	9	775.1.007.1AB	Vite speciale	Special screw	Vis spéciale	Spezialschraube	Tornillo especial		7
	10	852.1.024.1A	Rosetta nylon	Nylon washer	Rosette en nylon	Nylon-Unterlegscheibe	Arandela nylon		7
	11	750.1.028.1A	Dado	Nut	Ecrou	Mutter	Tuerca		7
	12	788.1.080.1A	Guarnizione	Gasket	Garniture	Dichtung	Junta		2
	13	772.5.097.8B	Vite	Screw	Vis	Schraube	Tornillo		6
	14	523.2.013.1C	Specchio - Indicatore Dx.	RH mirror - turn indicator	Rétroviseur - Clignotant droit	Rückspiegel - rechter Blinker	Espejo retrovisor - Indicador de dirección der.		1
	15	390.4.010.1A	Lampada	Bulb	Lampe	Birne	Lámpara		2
	16	532.4.006.1A	Coppetta	Cup	Cuvette	Wanne	Tulipa		1
	17	523.2.014.1C	Specchio - Indicatore Sx.	LH mirror - turn indicator	Rétroviseur - Clignotant gauche	Rückspiegel - linker Blinker	Espejo retrovisor - Indicador de dirección izq.		1
	18	532.4.007.1A	Coppetta	Cup	Cuvette	Wanne	Tulipa		1
	19	510.1.294.1A	Cablaggio (destra)	Wiring (R.H.)	Câblage (droite)	Verkabelung (rechter)	Cableado (derecha)		1
	20	510.1.295.1A	Cablaggio (sinistra)	Wiring (L.H.)	Câblage (gauche)	Verkabelung (linker)	Cableado (izquierda)		1

N° CATALOGO: 915.1.268.2C EMESSO: 08 - 09 | CATALOGUE No: 915.1.268.2C ISSUED: 08 - 09 | Nr. CATALOGUE: 915.1.268.2C IMPRIMEE: 08 - 09 | KATALOG Nr: 915.1.268.2C HERAUSGEGEBEN: 08 - 09 | N° CATALOGO: 915.1.268.2C IMPRIMIDA: 08 - 09

TAVOLA DRAWING TABLE BILD TABLA 039a

Carenatura | Fairing | Carénage | Verkleidung | Carenado

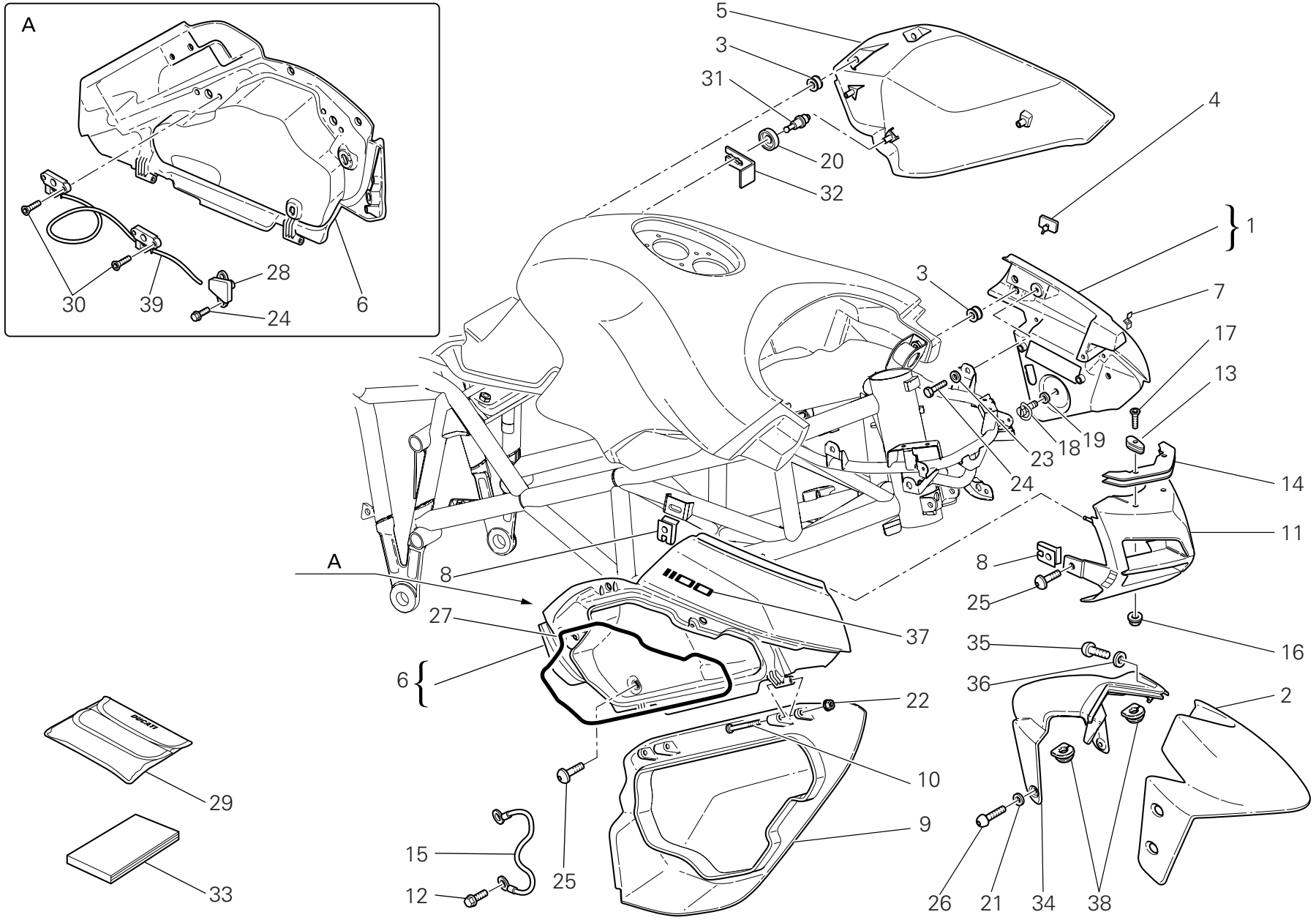

TAVOLA DRAWING TABLE BILD TABLA 039a

Carenatura | Fairing | Carénage | Verkleidung | Carenado

NOTE POS. NOTES NO. NOTES N. MARKE INDEX NOTAS POS.	N.CODICE CODE NO. Nr. CODE ATRIKEL Nr. CODICO Nr.	DENOMINAZIONE	DESCRIPTION	DESIGNATION	BEZEICHNUNG	DENOMINACION	VALIDITA' VALIDITY VALIDITE GÜLTIG VALIDEZ	Q.TA' Q.TY Q.TE M.GE C.AD
1	480.1.243.1BA	Semicarena superiore (sinistra) (ROSSO)	Upper half-fairing (L.H.) (RED)	Demi-carène supérieure (gauche) (ROUGE)	Obere Verkleidungshälfte (linker) (ROT)	Semi-carenado superior (izquierda) (ROJO)		1
1	480.3.171.1A	Semicarena superiore (sinistra) (non verniciato)	Upper half-fairing (L.H.) (unpainted)	Demi-carène supérieure (gauche) (pas de peinture)	Obere Verkleidungshälfte (linker) (unlackiert)	Semi-carenado superior (izquierda) (sin pintar)		1
2	564.1.044.1AA	Semiparafango anteriore (ROSSO)	Front mudguard half (RED)	Demi-garde boue avant (ROUGE)	Vordere Kotflügelhälfte (ROT)	Semi-guardabarros delantero (ROJO)		1
3	764.1.084.1A	Gommino antivibrante	Vibration damper pad	Joint en caoutchouc anti-vibration	Schwingungsdämpfergummi	Junta de goma anti-vibración		8
4	866.1.036.1A	Tampone in gomma	Rubber pad	Tampon en caoutchouc	Gummistopfen	Apoyo de goma		2
5	480.1.173.1AA	Semicarena inferiore (sinistra) (ROSSO)	Lower half-fairing (L.H.) (RED)	Demi-carène inférieure (gauche) (ROUGE)	Untere Verkleidungshälfte (linker) (ROT)	Semi-carenado inferior (izquierda) (ROJO)		1
5	480.3.173.1A	Semicarena inferiore (sinistra) (non verniciato)	Lower half-fairing (L.H.) (unpainted)	Demi-carène inférieure (gauche) (pas de peinture)	Untere Verkleidungshälfte (linker) (unlackiert)	Semi-carenado inferior (izquierda) (sin pintar)		1
6	480.1.242.1BA	Semicarena superiore (destra) (ROSSO)	Upper half-fairing (R.H.) (RED)	Demi-carène supérieure (droite) (ROUGE)	Obere Verkleidungshälfte (rechter) (ROT)	Semi-carenado superior (derecha) (ROJO)		1
6	480.3.170.1A	Semicarena superiore (destra) (non verniciato)	Upper half-fairing (R.H.) (unpainted)	Demi-carène supérieure (droite) (pas de peinture)	Obere Verkleidungshälfte (rechter) (unlackiert)	Semi-carenado superior (derecha) (sin pintar)		1
7	799.4.006.1A	Molletta	Spring	Ressort	Feder	Pasador		2
8	850.4.063.1A	Fissaggio rapido	Quik fastening	Fixation rapide	Schnellbefestigung	Fijaciòn ràpida		2
9	480.1.172.1AA	Semicarena inferiore (destra) (ROSSO)	Lower half-fairing (R.H.) (RED)	Demi-carène inférieure (droite) (ROUGE)	Untere Verkleidungshälfte (rechter) (ROT)	Semi-carenado inferior (derecha) (ROJO)		1
9	480.3.172.1A	Semicarena inferiore (destra) (non verniciato)	Lower half-fairing (R.H.) (unpainted)	Demi-carène inférieure (droite) (pas de peinture)	Untere Verkleidungshälfte (rechter) (unlackiert)	Semi-carenado inferior (derecha) (sin pintar)		1
10	779.1.337.1A	Vite speciale	Special screw	Vis spéciale	Spezialschraube	Tornillo especial		2
11	484.1.047.1AA	Convogliatore aria (ROSSO)	Air manifold (RED)	Convoyeur d'air (ROUGE)	Luftförderer (ROT)	Encanalador aire (ROJO)		1
11	484.3.047.1A	Convogliatore aria (non verniciato)	Air manifold (unpainted)	Convoyeur d'air (pas de peinture)	Luftförderer (unlackiert)	Encanalador aire (sin pintar)		1
12	772.5.098.8B	Vite	Screw	Vis	Schraube	Tornillo		2
13	808.1.056.1A	Morsetto	Clamp	Etau	Klemme	Borne		2
14	827.1.300.1A	Lamierino	Plate	Tole	Blech	Chapa		2

N° CATALOGO: 915.1.268.2C EMESSO: 08 - 09 | CATALOGUE No: 915.1.268.2C ISSUED: 08 - 09 | Nr. CATALOGUE: 915.1.268.2C IMPRIMEE: 08 - 09 | KATALOG Nr: 915.1.268.2C HERAUSGEGEBEN: 08 - 09 | N° CATALOGO: 915.1.268.2C IMPRIMIDA: 08 - 09

TAVOLA
DRAWING
TABLE
BILD
TABLA

Carenatura | Fairing | Carénage | Verkleidung | Carenado

039a

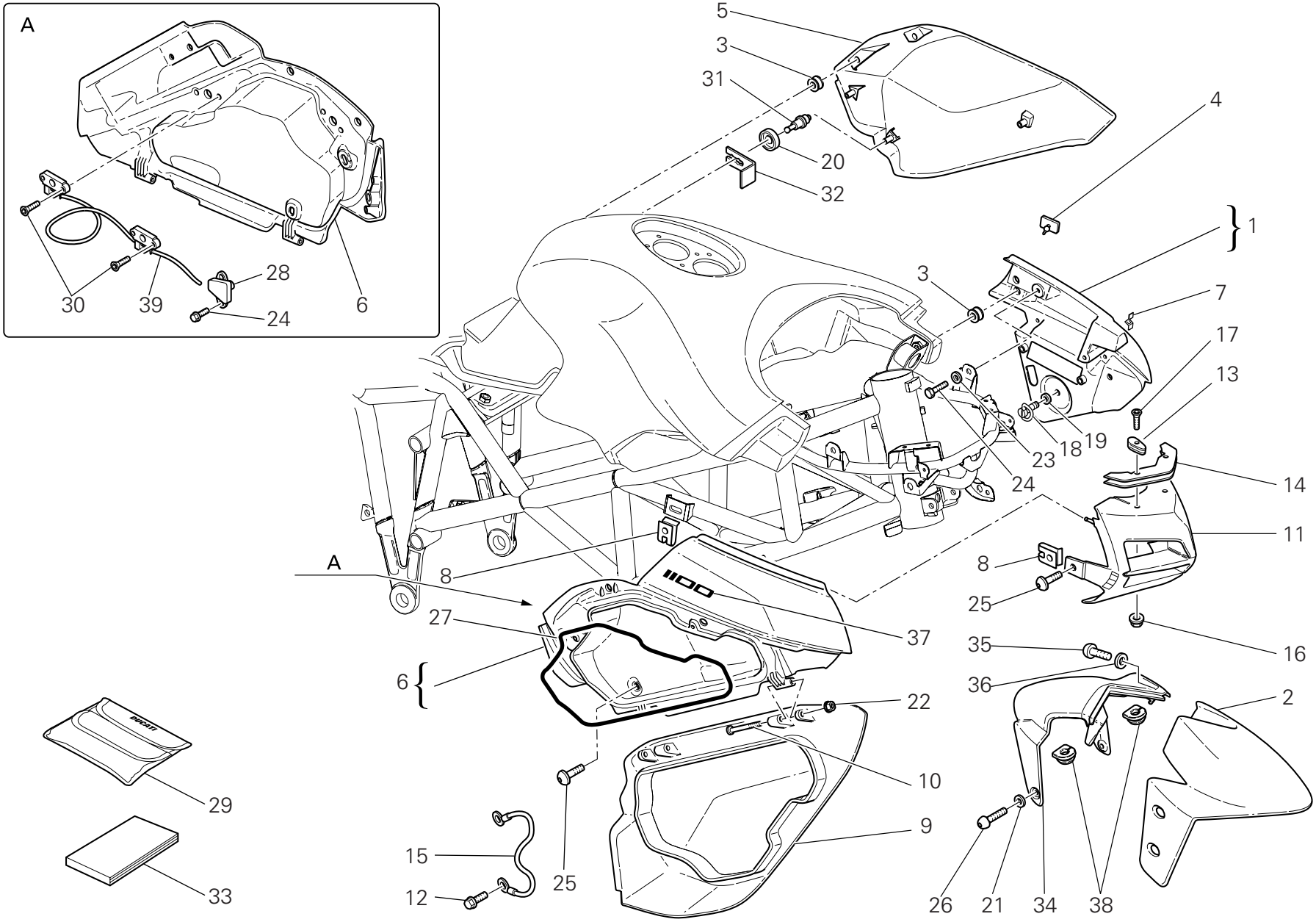

TAVOLA DRAWING TABLE BILD TABLA 039a

Carenatura | Fairing | Carénage | Verkleidung | Carenado

NOTE NOTES NOTES MARKE NOTAS	POS. NO. N. INDEX POS.	N.CODICE CODE NO. Nr. CODE ATRIKEL Nr. CODICO Nr.	DENOMINAZIONE	DESCRIPTION	DESIGNATION	BEZEICHNUNG	DENOMINACION	VALIDITA' VALIDITY VALIDITE GÜLTIG VALIDEZ	Q.TA' Q.TY Q.TE M.GE C.AD
	15	732.1.019.1A	Cavetto limitazione apertura bauletto	Cable limiting top case opening	Lacet limitant l'ouverture du top-case	Zug für Einschränkung der Topcaseöffnung	Cable limitación apertura maletero		1
	16	748.1.036.1A	Dado	Nut	Ecrou	Mutter	Tuerca		2
	17	777.5.056.8C	Vite	Screw	Vis	Schraube	Tornillo		2
	18	850.5.001.1A	Perno	Pin	Pivot	Zapfen	Perno		1
	19	856.5.001.1A	Rosetta elastica	Spring washer	Rosette élastique	Federscheibe	Arandela de presión		1
	20	764.1.073.1A	Gommino	Rubber pad	Joint en caoutchouc	Gummistück	Junta de goma		1
	21	852.1.156.1A	Rosetta elastica	Spring washer	Rosette élastique	Federscheibe	Arandela de presión		6
	22	749.4.110.8B	Dado	Nut	Ecrou	Mutter	Tuerca		2
	23	852.5.003.1B	Rosetta	Washer	Rosette	Unterlegscheibe	Arandela		2
	24	772.5.097.8B	Vite	Screw	Vis	Schraube	Tornillo		6
	25	775.1.008.3A	Vite	Screw	Vis	Schraube	Tornillo		4
	26	775.1.008.1B	Vite	Screw	Vis	Schraube	Tornillo		6
	27	791.1.061.1A	Guarnizione	Gasket	Garniture	Dichtung	Junta		1
	28	598.2.036.1A	Serratura bauletti	Panniers lock	Serrure de trousses	Kofferschloß	Cerradura estuches		1
	29	697.2.017.1A	Borsa attrezzi	Tool bag	Trousse à outils	Werkzeugtasche	Bolsa herramientas		1
	30	777.5.052.8B	Vite	Screw	Vis	Schraube	Tornillo		4
	31	821.1.191.1A	Perno	Pin	Pivot	Zapfen	Perno		1
	32	799.1.190.1A	Molletta	Spring	Ressort	Feder	Pasador		1
D	33	913.7.138.1E	Libretto uso e manutenzione	Owner's manual	Manuel d'utilisation et entretien	Anleitungs- und Wartungsheft	Manual de uso y entretenimiento		1
I	33	913.7.138.1E	Libretto uso e manutenzione	Owner's manual	Manuel d'utilisation et entretien	Anleitungs- und Wartungsheft	Manual de uso y entretenimiento		1
I	33	913.7.138.1E	Libretto uso e manutenzione	Owner's manual	Manuel d'utilisation et entretien	Anleitungs- und Wartungsheft	Manual de uso y entretenimiento		1
GB	33	913.7.138.1E	Libretto uso e manutenzione	Owner's manual	Manuel d'utilisation et entretien	Anleitungs- und Wartungsheft	Manual de uso y entretenimiento		1
J	33	913.7.138.1F	Libretto uso e manutenzione	Owner's manual	Manuel d'utilisation et entretien	Anleitungs- und Wartungsheft	Manual de uso y entretenimiento		1

N° CATALOGO: 915.1.268.2C
EMESSO: 08 - 09

CATALOGUE No: 915.1.268.2C
ISSUED: 08 - 09

Nr. CATALOGUE: 915.1.268.2C
IMPRIMEE: 08 - 09

KATALOG Nr: 915.1.268.2C
HERAUSGEGEBEN: 08 - 09

N° CATALOGO: 915.1.268.2C
IMPRIMIDA: 08 - 09

TAVOLA DRAWING TABLE BILD TABLA 039a

Carenatura | Fairing | Carénage | Verkleidung | Carenado

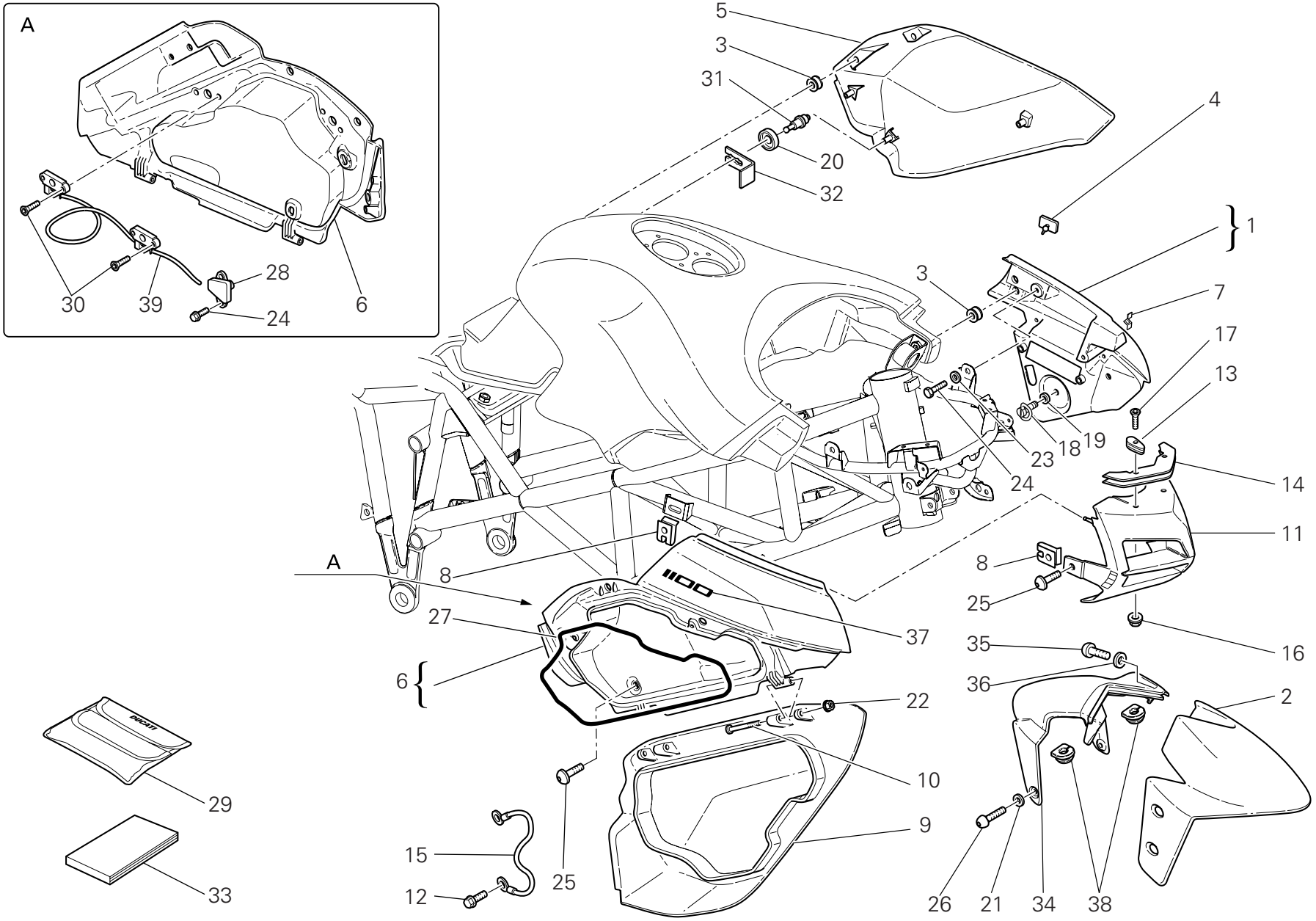

TAVOLA DRAWING TABLE BILD TABLA 039a

Carenatura | Fairing | Carénage | Verkleidung | Carenado

NOTE NOTES NOTES MARKE NOTAS	POS. NO. N. INDEX POS.	N.CODICE CODE NO. Nr. CODE ATRIKEL Nr. CODICO Nr.	DENOMINAZIONE	DESCRIPTION	DESIGNATION	BEZEICHNUNG	DENOMINACION	VALIDITA' VALIDITY VALIDITE GÜLTIG VALIDEZ	Q.TA' Q.TY Q.TE M.GE C.AD
E	33	913.7.138.1F	Libretto uso e manutenzione	Owner's manual	Manuel d'utilisation et entretien	Anleitungs- und Wartungsheft	Manual de uso y entretenimiento		1
F	33	913.7.138.1F	Libretto uso e manutenzione	Owner's manual	Manuel d'utilisation et entretien	Anleitungs- und Wartungsheft	Manual de uso y entretenimiento		1
GB	33	913.7.138.1F	Libretto uso e manutenzione	Owner's manual	Manuel d'utilisation et entretien	Anleitungs- und Wartungsheft	Manual de uso y entretenimiento		1
GR	33	913.7.138.1G	Libretto uso e manutenzione	Owner's manual	Manuel d'utilisation et entretien	Anleitungs- und Wartungsheft	Manual de uso y entretenimiento		1
P	33	913.7.138.1G	Libretto uso e manutenzione	Owner's manual	Manuel d'utilisation et entretien	Anleitungs- und Wartungsheft	Manual de uso y entretenimiento		1
E	33	913.7.138.1G	Libretto uso e manutenzione	Owner's manual	Manuel d'utilisation et entretien	Anleitungs- und Wartungsheft	Manual de uso y entretenimiento		1
NL	33	913.7.138.1H	Libretto uso e manutenzione	Owner's manual	Manuel d'utilisation et entretien	Anleitungs- und Wartungsheft	Manual de uso y entretenimiento		1
F	33	913.7.138.1H	Libretto uso e manutenzione	Owner's manual	Manuel d'utilisation et entretien	Anleitungs- und Wartungsheft	Manual de uso y entretenimiento		1
	34	564.1.047.1A	Semiparafango anteriore parte posteriore	Front mudguard half ? rear end	Demi-garde boue avant partie arrière	Vordere Kotflügelhälfte, hinterer Teil	Semi-guardabarros delantero parte trasera		1
	35	775.1.033.1A	Vite	Screw	Vis	Schraube	Tornillo		3
	36	856.1.136.1A	Rosetta	Washer	Rosette	Unterlegscheibe	Arandela		3
	37	437.1.200.1A	Decalcomania "MULTISTRADA 1100"	Sticker "MULTISTRADA 1100"	Décalcomanie "MULTISTRADA 1100"	Aufkleber "MULTISTRADA 1100"	Adhesivo "MULTISTRADA 1100"		2
	38	764.1.074.1A	Passatubo	Hose guide	Passe-tube	Leitungsführung	Pasatubo		2
	39	598.1.002.1A	Chiavistello per serratura	Lock latch	Verrou pour serrure	Riegel für Verschluß	Cerrojo para cerradura		1

N° CATALOGO: 915.1.268.2C
EMESSO: 08 - 09
CATALOGUE No: 915.1.268.2C
ISSUED: 08 - 09
Nr. CATALOGUE: 915.1.268.2C
IMPRIMEE: 08 - 09
KATALOG Nr: 915.1.268.2C
HERAUSGEGEBEN: 08 - 09
N° CATALOGO: 915.1.268.2C
IMPRIMIDA: 08 - 09

Indice generale | Index | Contents | Verzeichnis | Indice

N. CODICE CODE No. Nr. CODE ARTIKEL Nr CODIGO Nr.	Tav. Drwg. Table Bild Tabla	POS. N.	N. CODICE CODE No. Nr. CODE ARTIKEL Nr. CODIGO Nr.	Tav. Drwg. Table Bild Tabla	POS. N.	N. CODICE CODE No. Nr. CODE ARTIKEL Nr. CODIGO Nr.	Tav. Drwg. Table Bild Tabla	POS. N.	N. CODICE CODE No. Nr. CODE ARTIKEL Nr. CODIGO Nr.	Tav. Drwg. Table Bild Tabla	POS. N.	N. CODICE CODE No. Nr. CODE ARTIKEL Nr. CODIGO Nr.	Tav. Drwg. Table Bild Tabla	POS. N.
.....	014	17	0691.91.030	018	11	149.1.046.1A	003	2	180.1.001.1A	002	11	243.2.028.5AE	005	1
.....	014	19	0691.91.030	019	7	150.2.063.1A	003	28	180.1.002.1A	002	12	245.1.030.1A	013	5
.....	015	17	0691.91.030	035	13	150.2.078.1A	003	27	180.1.008.1A	002	24	245.1.031.1A	013	6
.....	015	19	0759.49.280	009	15	153.1.008.1A	026	21	182.2.028.3A	002	18	245.1.058.2AB	008	1
0000.33552	027	8	0765.92.185	014	8	158.2.012.2A	006	5	184.1.005.1A	029	10	245.1.076.2A	008	4
0124.40.060	008	12	0765.92.185	015	8	160.1.021.1C	025	5	190.1.017.1A	004	11	246.2.077.1A	034	2
0250.70.223	016	6	0765.92.190	014	8	160.1.097.1A	012	13	190.2.013.1A	004	9	247.1.203.1A	011	4
0251.47.054	003	1	0765.92.190	015	8	160.1.105.1A	013	19	194.1.027.1A	004	4	247.1.204.1A	026	28
0272.91.090	002	8	0765.92.205	002	21	160.1.244.1A	037	5	195.4.003.1A	004	19	247.1.213.1C	037	10
0370.84.005	017	4	0765.92.205	014	8	160.2.369.1A	037	1	196.1.035.1A	004	12	247.1.216.1A	038	12
0400.09.050	002	21	0765.92.205	015	8	170.2.081.1A	006	15	198.2.036.1A	004	14	247.1.221.1A	038	21
0400.29.125	002	34	0799.13.110	002	27	171.2.023.1A	008	10	208.1.012.4A	014	14	247.1.357.1AB	011	9
0400.29.126	002	34	112.1.012.1AB	006	8	172.1.002.1B	003	10	208.1.012.4A	015	14	254.4.001.2A	005	4
0619.92.180	014	8	112.1.012.1AC	006	8	172.1.003.1A	003	8	209.1.047.1A	014	16	255.1.023.3A	008	15
0619.92.180	015	8	117.2.007.1A	004	16	172.1.004.1A	003	5	209.1.047.1A	015	18	255.1.024.3A	013	3
0647.70.010	014	12	117.2.061.1A	029	8	172.1.005.1A	003	9	210.1.042.1A	014	22	264.2.003.1A	011	1
0647.70.010	015	20	120.2.145.2AB	007	8	172.1.006.1B	003	18	210.1.042.1A	015	6	270.4.005.1A	012	1
0660.13.060	002	19	120.2.146.2AB	007	4	172.1.007.1B	003	24	211.1.040.1A	014	21	276.1.025.1C	012	16
0660.13.070	002	13	121.1.127.1A	007	3	172.1.008.1A	003	22	211.1.040.1A	015	7	280.4.015.1A	016	10
0660.13.143	002	9	121.2.045.1A	007	1	172.1.009.1A	003	21	220.3.208.3A	009	16	282.4.072.2A	016	1
0660.13.165	002	25	122.2.144.1A	007	9	172.1.010.1A	003	20	225.2.198.2A	010	1	283.4.011.1A	016	9
0665.49.680	005	8	137.2.003.4A	016	7	172.1.011.1A	003	23	235.2.030.1BD	013	12	284.4.008.1A	016	12
0670.16.145	003	7	146.2.091.1A	006	1	173.1.017.1A	012	20	240.2.026.1BB	014	10	286.4.152.1A	020	12
0670.16.150	003	3	147.1.026.1A	008	9	174.1.025.2A	009	12	240.2.026.1BB	015	12	286.4.152.1B	020	12
0670.16.155	003	19	148.1.284.3A	013	16	174.2.025.6A	009	1	240.2.027.1BB	015	24	287.4.024.1B	016	8
0670.16.170	003	26	148.1.285.3A	013	9	176.1.001.1A	012	6	242.2.057.3AB	011	19	301.2.256.1CA	014	1
0670.49.310	009	26	149.1.032.3A	003	25	176.2.004.1A	012	10	243.1.029.1A	005	17	301.2.257.1CA	015	1

N° CATALOGO: 915.1.268.2C
EMESSO: 08 - 09

CATALOGUE No: 915.1.268.2C
ISSUED: 08 - 09

Nr. CATALOGUE: 915.1.268.2C
IMPRIMEE: 08 - 09

KATALOG Nr: 915.1.268.2C
HERAUSGEGEBEN: 08 - 09

N° CATALOGO: 915.1.268.2C
IMPRIMIDA: 08 - 09

Indice generale | Index | Contents | Verzeichnis | Indice

N. CODICE CODE No. Nr. CODE ARTIKEL Nr CODIGO Nr.	Tav. Drwg. Table Bild Tabla	POS. N.	N. CODICE CODE No. Nr. CODE ARTIKEL Nr. CODIGO Nr.	Tav. Drwg. Table Bild Tabla	POS. N.	N. CODICE CODE No. Nr. CODE ARTIKEL Nr. CODIGO Nr.	Tav. Drwg. Table Bild Tabla	POS. N.	N. CODICE CODE No. Nr. CODE ARTIKEL Nr. CODIGO Nr.	Tav. Drwg. Table Bild Tabla	POS. N.	N. CODICE CODE No. Nr. CODE ARTIKEL Nr. CODIGO Nr.	Tav. Drwg. Table Bild Tabla	POS. N.
303.1.041.1C	014	4	342.2.031.1A	026	3	380.4.010.1C	019	9	447.1.048.1A	032	14	480.1.242.1BA	039a	6
303.1.041.1C	015	3	344.2.011.1A	023	1	386.4.047.1A	019	30	447.1.049.1A	032	16	480.1.243.1BA	039a	1
303.1.041.1CA	014	4	345.2.011.1A	023	4	389.4.006.1A	019	24	447.1.050.1A	032	18	480.3.170.1A	039a	6
303.1.041.1CA	015	3	349.1.064.1A	023	8	389.4.013.1A	019	24	447.1.051.1A	032	17	480.3.171.1A	039a	1
303.1.041.1CB	014	4	349.1.065.1A	023	9	389.4.019.1A	019	24	449.1.053.1A	003	12	480.3.172.1A	039a	9
303.1.041.1CB	015	3	349.1.098.1A	023	11	389.4.020.1A	019	24	451.2.020.1A	008	7	480.3.173.1A	039a	5
303.1.041.1CC	014	4	349.1.102.1A	023	18	389.4.021.1A	019	24	451.2.021.1A	008	6	481.1.028.1AA	039	1
303.1.041.1CC	015	3	349.1.104.1A	023	20	389.4.023.1A	019	29	455.2.003.1A	002	4	481.1.029.1AA	039	3
303.1.066.1AA	014	5	349.1.170.1A	023	2	390.4.003.1A	022	25	456.1.038.1A	031a	20	481.3.028.1A	039	1
303.1.066.1AA	015	2	349.1.178.1A	023	14	390.4.010.1A	039	15	456.2.035.2A	031a	12	481.3.029.1A	039	3
303.1.066.1AB	014	5	349.1.179.1A	023	12	390.4.011.1A	021	12	457.2.034.1A	029	24	482.1.139.1BA	038	14
303.1.066.1AB	015	2	349.1.180.1A	023	21	390.4.013.1A	021	13	460.1.076.2A	026	11	482.1.140.1BA	038	26
303.1.066.1AC	014	5	349.1.181.1A	023	3	390.4.016.1A	022	28	460.1.146.2A	017	18	482.3.111.2A	038	14
303.1.066.1AC	015	2	349.1.182.1A	023	15	390.4.028.1A	021	15	460.1.147.1A	022	16	482.3.112.2A	038	26
304.1.042.1B	014	2	349.1.183.1A	023	6	395.4.013.1C	020	3	460.1.153.1A	032	22	484.1.047.1AA	039a	11
304.1.042.1B	015	4	349.1.184.1A	023	7	397.2.001.2A	020	6	460.1.156.1A	039	6	484.3.047.1A	039a	11
304.1.042.1BB	014	2	349.1.190.1A	023	19	406.1.061.1C	021	8	460.1.158.1A	017	7	486.1.051.1A	005	6
304.1.042.1BB	015	4	349.1.266.1A	023	5	417.9.090.1B	033	3	462.4.046.1A	021	14	487.1.031.3A	039	8
304.1.042.1BC	014	2	349.1.267.1A	023	22	425.4.010.1A	037	2	463.2.053.7A	003	14	492.4.076.1A	025	20
304.1.042.1BC	015	4	349.2.028.1A	023	10	426.1.013.1A	034	3	464.1.045.1A	031	1	492.4.078.1A	024	5
304.1.043.1B	014	3	360.1.046.1C	026	19	433.1.312.1A	032	20	464.1.046.1A	031a	19	494.2.104.1B	025	10
304.1.043.1B	015	5	360.1.051.1B	026	24	433.1.312.1B	032	20	465.1.060.1A	031	8	497.2.001.2A	024	3
304.1.043.1BB	014	3	360.1.085.1A	026	16	435.1.115.1A	036	2	465.1.061.1A	031a	27	501.2.107.1AB	024	10
304.1.043.1BB	015	5	365.2.067.2A	033	1	437.1.110.1BA	038	15	470.1.058.2CF	030	1	502.2.107.2AB	024	7
304.1.043.1BC	014	3	369.1.011.1A	032	9	437.1.200.1A	039a	37	470.1.079.1B	030	10	510.1.240.1A	022	18
304.1.043.1BC	015	5	370.1.033.2B	032	1	442.2.083.1A	034	1	480.1.172.1AA	039a	9	510.1.294.1A	039	19
341.1.037.1C	026	23	372.2.016.1A	033	8	444.4.003.5A	009	20	480.1.173.1AA	039a	5	510.1.295.1A	039	20

N° CATALOGO: 915.1.268.2C
EMESSO: 08 - 09

CATALOGUE No: 915.1.268.2C
ISSUED: 08 - 09

Nr. CATALOGUE: 915.1.268.2C
IMPRIMEE: 08 - 09

KATALOG Nr: 915.1.268.2C
HERAUSGEGEBEN: 08 - 09

N° CATALOGO: 915.1.268.2C
IMPRIMIDA: 08 - 09

Indice generale | Index | Contents | Verzeichnis | Indice

N. CODICE CODE No. Nr. CODE ARTIKEL Nr CODIGO Nr.	Tav. Drwg. Table Bild Tabla	POS. N.	N. CODICE CODE No. Nr. CODE ARTIKEL Nr. CODIGO Nr.	Tav. Drwg. Table Bild Tabla	POS. N.	N. CODICE CODE No. Nr. CODE ARTIKEL Nr. CODIGO Nr.	Tav. Drwg. Table Bild Tabla	POS. N.	N. CODICE CODE No. Nr. CODE ARTIKEL Nr. CODIGO Nr.	Tav. Drwg. Table Bild Tabla	POS. N.	N. CODICE CODE No. Nr. CODE ARTIKEL Nr. CODIGO Nr.	Tav. Drwg. Table Bild Tabla	POS. N.
510.1.473.2A	019	2	539.4.033.1A	027	5	571.1.150.1A	017	2	610.4.071.1A	028	21	650.4.010.1B	026	25
514.1.032.1A	001c	9	540.4.011.1C	020	15	572.2.033.2A	017	10	610.4.072.1A	028	22	651.4.014.1A	026	14
514.1.033.1A	001c	13	541.4.010.1A	019	21	573.2.024.1C	017	13	611.4.013.1AB	029	14	652.4.006.1C	026	18
514.1.035.1A	001c	10	548.4.047.1A	035	1	585.1.041.2A	037	22	612.4.005.1A	027	7	654.4.010.1A	026	20
514.1.036.1A	001c	10	549.1.038.3A	035	6	585.4.006.1A	028	4	612.4.008.1A	028	17	656.2.002.1A	026	8
514.1.037.1A	001c	6	549.1.039.3A	035	5	585.4.007.1A	027	12	612.4.008.1A	029	19	669.1.001.1E	014	18
514.1.038.1A	001c	14	552.1.037.1A	001c	4	585.4.008.1A	029	4	612.4.014.1A	028	15	669.1.001.1E	015	15
514.1.039.1A	020	14	552.1.038.1A	001c	5	586.1.046.1AA	036	1	612.4.016.1A	029	17	670.4.035.1A	019	1
514.1.050.1A	020	20	552.1.039.1A	001c	19	590.1.189.1A	001c	1	612.4.017.1A	028	16	671.1.024.1A	019	13
516.4.003.1B	019	17	552.1.040.1A	001c	11	590.1.190.1A	001c	2	612.4.018.1A	028	14	671.1.025.1A	019	14
518.4.004.2B	026	15	552.1.043.4A	029	21	590.1.238.1B	037	20	613.4.020.1A	028	19	671.1.027.1A	019	15
520.1.003.1A	021	1	552.1.045.2A	035	11	590.1.240.1A	037	14	613.4.038.1A	029	16	671.1.028.1A	019	16
520.1.003.1B	021	1	552.1.111.1A	017	20	590.1.241.1A	037	15	616.1.002.1A	037	30	672.1.029.1A	020	7
523.2.013.1C	039	14	552.4.012.1A	019	20	590.1.247.1A	037	31	618.4.055.1A	028	23	672.1.034.1A	015	25
523.2.014.1C	039	17	552.4.013.1A	015	32	590.1.249.3A	037	24	619.4.025.1A	029	13	676.2.064.1B	025	25
525.1.012.1B	022	1	552.4.020.1A	011	12	592.1.012.2A	037	11	624.4.030.1A	028	1	676.4.064.1A	025	26
525.1.014.1A	022	23	552.4.133.1A	037	3	593.1.003.1B	010	33	625.4.004.1A	029	1	680.1.013.1A	006	10
529.1.009.1A	022	12	556.1.018.1D	018	9	593.1.018.1A	009	5	626.4.008.1C	027	4	680.1.013.1A	008	5
531.1.001.1A	022	21	556.1.035.1A	018	3	593.4.018.1A	037	16	626.4.011.1A	027	3	680.1.013.1A	013	8
531.1.002.1A	022	22	556.2.037.1C	018	1	595.1.060.1D	038	4	626.4.011.1A	028	5	684.1.059.1A	034	6
532.4.006.1A	039	16	561.1.017.1B	022	9	595.1.062.1D	038	5	626.4.015.1B	028	3	684.1.067.1A	039	4
532.4.007.1A	039	18	564.1.044.1AA	039a	2	598.1.002.1A	039a	39	626.4.019.1A	028	6	684.2.077.1A	030	15
539.1.021.1A	002	6	564.1.045.1A	025	22	598.2.031.2E	026	30	626.4.034.1A	027	2	697.2.017.1A	039a	29
539.1.023.3A	018	5	564.1.047.1A	039a	34	598.2.036.1A	039a	28	630.4.023.1A	027	1	698.1.033.1A	001c	15
539.4.003.1B	029	32	565.1.032.1A	038	16	598.2.037.1A	038	28	631.4.004.1A	028	18	700.1.036.1A	012	24
539.4.021.1A	028	8	570.1.100.1B	017	11	598.4.016.1A	026	36	631.4.016.1A	029	18	700.1.040.1A	007	12
539.4.030.2A	005	18	570.1.150.1A	017	1	598.4.018.1A	026	37	632.1.027.1A	027	10	700.1.040.1A	014	25

N° CATALOGO: 915.1.268.2C
EMESSO: 08 - 09

CATALOGUE No: 915.1.268.2C
ISSUED: 08 - 09

Nr. CATALOGUE: 915.1.268.2C
IMPRIMEE: 08 - 09

KATALOG Nr: 915.1.268.2C
HERAUSGEGEBEN: 08 - 09

N° CATALOGO: 915.1.268.2C
IMPRIMIDA: 08 - 09

Indice generale | Index | Contents | Verzeichnis | Indice

N. CODICE CODE No. Nr. CODE ARTIKEL Nr CODIGO Nr.	Tav. Drwg. Table Bild Tabla	POS. N.	N. CODICE CODE No. Nr. CODE ARTIKEL Nr. CODIGO Nr.	Tav. Drwg. Table Bild Tabla	POS. N.	N. CODICE CODE No. Nr. CODE ARTIKEL Nr. CODIGO Nr.	Tav. Drwg. Table Bild Tabla	POS. N.	N. CODICE CODE No. Nr. CODE ARTIKEL Nr. CODIGO Nr.	Tav. Drwg. Table Bild Tabla	POS. N.	N. CODICE CODE No. Nr. CODE ARTIKEL Nr. CODIGO Nr.	Tav. Drwg. Table Bild Tabla	POS. N.
700.1.040.1A	015	23	710.1.070.1A	010	25	713.1.241.1A	014	30	73503.3380	010	18	748.1.036.1A	025	23
700.1.049.1A	031	13	710.1.109.1A	032	5	713.1.266.1A	003	15	73503.3380	011	2	748.1.036.1A	033	21
700.1.049.1A	031a	2	710.4.003.1A	024	16	713.1.309.1A	004	13	737.4.021.1A	008	19	748.1.036.1A	039a	16
700.1.054.1A	026	31	711.1.007.1A	006	6	713.1.365.1A	005	23	741.1.012.1A	019	5	748.1.039.1A	016	2
700.9.055.1A	025	9	711.1.067.1A	025	7	713.1.365.1A	011	29	741.1.013.1A	019	6	748.1.040.1A	002	23
701.4.005.1A	003	4	711.1.072.1B	026	26	713.1.365.1A	035	9	741.1.031.1A	017	27	748.1.050.1A	010	8
701.4.006.1A	033	10	711.1.095.1A	010	32	713.1.393.1A	003	30	741.4.038.1A	019	8	748.4.002.1A	030	3
701.4.017.1A	032	6	711.1.126.1A	007	11	713.1.915.1A	002	37	741.4.038.1A	021	9	748.4.024.1AB	025	4
701.4.023.1A	012	21	711.1.128.1A	010	3	714.1.027.1A	024	15	741.4.038.1A	029	12	748.4.024.1AB	026	32
702.4.004.1A	026	6	711.1.138.1A	019	10	714.1.041.1A	025	12	741.4.043.1A	029	2	748.4.033.1A	017	3
702.4.013.1A	010	26	711.1.160.1A	005	13	714.1.047.1A	024	9	741.4.067.1A	016	13	748.4.037.1AB	033	14
702.4.018.1A	012	19	711.1.160.1A	011	18	715.1.005.1A	033	11	741.4.093.1A	037	6	748.4.038.1A	021	10
702.4.020.1A	010	36	711.1.172.1A	007	7	716.1.003.1A	035	3	741.4.112.1A	037	25	748.4.039.1A	030	7
702.4.033.1A	010	9	712.1.018.1A	025	8	716.1.022.1B	021	3	741.4.137.1A	017	29	749.4.004.1A	031a	17
702.5.008.1A	010	20	712.1.029.1A	032	7	716.1.022.1B	034	8	741.4.180.1A	016	3	749.4.006.1AB	030	13
702.5.008.1A	011	3	712.1.031.1A	032	8	716.1.073.2A	008	13	741.4.181.1A	034	12	749.4.110.8B	037	33
702.5.019.1A	010	12	712.1.034.1A	029	23	716.1.099.1A	008	17	741.5.034.1A	037	21	749.4.110.8B	039a	22
702.5.045.1A	024	8	712.1.034.1A	031a	8	716.1.106.1A	020	10	74223.1045	034	5	749.4.145.8C	018	10
702.5.045.1A	032	2	713.1.014.1E	003	11	716.1.107.1B	022	15	74224.0570	006	7	749.5.001.1B	022	14
703.1.013.1A	026	12	713.1.137.1A	015	27	716.1.112.1A	022	6	74252.1304	026	35	750.1.007.1A	003	29
703.1.019.1A	015	30	713.1.140.1A	010	14	716.1.414.1A	017	22	747.1.006.1B	033	5	750.1.012.2A	006	3
703.5.006.2A	008	18	713.1.187.1A	032	3	72094.1616	010	10	747.5.005.1B	029	9	750.1.018.1C	025	2
703.5.006.2A	013	1	713.1.192.1A	029	33	732.1.019.1A	039a	15	747.5.007.1A	026	1	750.1.019.1B	024	13
710.1.001.1A	009	13	713.1.196.1A	024	17	732.1.020.1A	038	27	748.1.013.1A	004	7	750.1.028.1A	039	11
710.1.025.1A	033	4	713.1.197.3A	024	2	73500.1440	012	11	748.1.014.1C	024	1	750.1.113.1A	006	13
710.1.068.1A	026	13	713.1.237.1A	004	15	73500.1542	002	15	748.1.036.1A	017	21	750.1.116.1A	032	10
710.1.069.1A	010	21	713.1.238.1A	033	13	73500.1747	015	26	748.1.036.1A	022	19	750.1.117.1A	033	16

N° CATALOGO: 915.1.268.2C
EMESSO: 08 - 09

CATALOGUE No: 915.1.268.2C
ISSUED: 08 - 09

Nr. CATALOGUE: 915.1.268.2C
IMPRIMEE: 08 - 09

KATALOG Nr: 915.1.268.2C
HERAUSGEGEBEN: 08 - 09

N° CATALOGO: 915.1.268.2C
IMPRIMIDA: 08 - 09

Indice generale | Index | Contents | Verzeichnis | Indice

N. CODICE CODE No. Nr. CODE ARTIKEL Nr CODIGO Nr.	Tav. Drwg. Table Bild Tabla	POS. N.	N. CODICE CODE No. Nr. CODE ARTIKEL Nr. CODIGO Nr.	Tav. Drwg. Table Bild Tabla	POS. N.	N. CODICE CODE No. Nr. CODE ARTIKEL Nr. CODIGO Nr.	Tav. Drwg. Table Bild Tabla	POS. N.	N. CODICE CODE No. Nr. CODE ARTIKEL Nr. CODIGO Nr.	Tav. Drwg. Table Bild Tabla	POS. N.	N. CODICE CODE No. Nr. CODE ARTIKEL Nr. CODIGO Nr.	Tav. Drwg. Table Bild Tabla	POS. N.
750.1.121.1A	012	3	764.1.087.1A	015	21	771.5.066.8B	015	13	771.5.665.8B	011	5	772.5.072.8B	019	4
750.5.005.1A	020	16	764.1.090.1A	020	9	771.5.067.0Z	002	28	771.5.665.8B	017	26	772.5.072.8B	038	18
75191.3380	010	35	764.1.090.1A	034	7	771.5.067.8B	011	13	771.5.666.8B	031a	24	772.5.096.8B	017	8
75794.1542	010	17	76402.0002	003	17	771.5.069.8B	005	5	771.5.667.8B	031a	10	772.5.096.8B	029	26
758.1.021.1A	035	12	766.1.059.1B	010	6	771.5.069.8B	009	10	771.5.668.8B	031a	21	772.5.096.8B	038	13
758.1.025.1A	014	28	766.4.017.2A	013	17	771.5.069.8B	011	6	771.5.669.2B	028	2	772.5.097.8B	021	6
759.1.008.1A	025	1	766.4.018.1A	013	18	771.5.071.8B	011	17	771.5.723.8B	021	7	772.5.097.8B	029	35
759.1.009.1A	024	12	76835.1134	002	10	771.5.071.8B	014	29	771.5.723.8B	029	15	772.5.097.8B	036	12
760.1.003.1B	034	4	770.5.250.8B	010	15	771.5.072.8B	005	7	771.5.725.8B	026	22	772.5.097.8B	037	34
764.1.011.2A	029	25	771.1.016.1A	033	15	771.5.072.8B	008	2	771.5.727.8B	026	7	772.5.097.8B	039	13
764.1.011.2A	031a	13	771.1.031.1A	033	12	771.5.072.8B	010	4	771.5.937.8B	033	20	772.5.097.8B	039a	24
764.1.017.1A	038	34	771.1.032.1A	002	29	771.5.072.8B	020	13	771.5.938.8B	033	19	772.5.098.8B	028	12
764.1.022.1A	035	2	771.1.049.1A	012	5	771.5.072.8C	004	3	771.5.941.8B	026	17	772.5.098.8B	039a	12
764.1.024.1A	017	23	771.1.049.1A	013	21	771.5.073.8B	011	16	772.1.004.2B	032	12	772.5.099.8B	029	22
764.1.042.1A	017	15	771.1.051.8B	012	22	771.5.073.8B	035	14	772.1.005.1B	025	19	772.5.099.8B	037	9
764.1.057.1A	036	3	771.1.052.1A	012	23	771.5.074.8B	026	27	772.1.010.3A	008	8	772.5.101.8B	020	11
764.1.058.1A	036	4	771.1.231.1A	025	14	771.5.078.8B	012	12	772.1.046.1B	020	18	772.5.101.8B	021	4
764.1.066.1A	031	12	771.5.037.8B	016	5	771.5.080.8B	010	27	772.1.050.1C	033	22	772.5.101.8B	022	10
764.1.066.1A	031a	3	771.5.040.8B	011	21	771.5.081.8B	005	3	772.1.060.1A	032	21	772.5.101.8B	034	9
764.1.068.1A	017	14	771.5.042.8B	019	12	771.5.083.8B	005	2	772.1.063.1A	020	19	772.5.101.8B	035	4
764.1.069.1A	022	7	771.5.042.8B	022	3	771.5.125.0Z	002	30	772.1.063.1A	029	20	772.5.103.8B	017	25
764.1.073.1A	039a	20	771.5.047.8B	019	11	771.5.129.8B	009	8	772.1.073.1A	030	6	772.5.103.8B	033	23
764.1.074.1A	039a	38	771.5.064.8B	038	10	771.5.136.8B	010	24	772.1.074.1A	019	18	772.5.105.8B	022	4
764.1.075.1A	021	2	771.5.065.8B	008	3	771.5.141.8B	030	12	772.1.074.1A	030	11	772.5.138.8B	023	13
764.1.075.1A	038	23	771.5.066.8B	011	24	771.5.154.8B	018	2	772.4.039.1C	019	26	773.1.001.1A	005	19
764.1.084.1A	039a	3	771.5.066.8B	013	10	771.5.431.8B	028	20	772.5.070.8B	020	5	774.5.006.1A	037	8
764.1.087.1A	014	6	771.5.066.8B	014	11	771.5.665.8B	004	6	772.5.071.8B	026	10	775.1.007.1AB	039	9

N° CATALOGO: 915.1.268.2C
EMESSO: 08 - 09

CATALOGUE No: 915.1.268.2C
ISSUED: 08 - 09

Nr. CATALOGUE: 915.1.268.2C
IMPRIMEE: 08 - 09

KATALOG Nr: 915.1.268.2C
HERAUSGEGEBEN: 08 - 09

N° CATALOGO: 915.1.268.2C
IMPRIMIDA: 08 - 09

Indice generale | Index | Contents | Verzeichnis | Indice

N. CODICE CODE No. Nr. CODE ARTIKEL Nr CODIGO Nr.	Tav. Drwg. Table Bild Tabla	POS. N.
775.1.008.1B	032	15
775.1.008.1B	039a	26
775.1.008.3A	037	23
775.1.008.3A	038	22
775.1.008.3A	039a	25
775.1.017.1A	036	16
775.1.017.1B	037	19
775.1.019.1A	038	29
775.1.021.1A	038	30
775.1.031.1B	038	3
775.1.033.1A	039a	35
775.1.033.1B	025	24
775.1.036.1A	013	14
775.5.021.1A	013	15
777.5.049.8C	011	10
777.5.052.8B	039a	30
777.5.056.8C	039a	17
779.1.029.2A	010	2
779.1.039.1A	002	3
779.1.050.1A	039	7
779.1.099.1B	026	2
779.1.109.2A	006	2
779.1.133.1A	014	24
779.1.133.1A	015	33
779.1.162.2A	009	27
779.1.198.2A	009	23
779.1.198.2A	011	28
779.1.203.3A	002	7
779.1.206.1AB	031a	15
779.1.213.1A	030	2
779.1.237.1B	029	27
779.1.260.1A	017	17
779.1.292.2A	038	24
779.1.299.1A	026	9
779.1.305.1A	031	10
779.1.305.1A	031a	5
779.1.326.1A	036	11
779.1.328.1A	024	4
779.1.335.1A	034	13
779.1.337.1A	039a	10
779.1.341.1B	036	6
779.1.351.1A	037	29
779.1.366.1AB	027	6
779.1.366.1AB	028	11
779.1.366.1AB	029	7
779.1.397.1A	027	9
779.1.404.1A	006	9
779.1.415.1A	028	25
779.1.418.1A	031	9
779.1.418.1A	031a	14
779.1.434.2A	010	30
779.1.547.1A	006	4
779.4.005.2A	018	4
779.4.075.1A	011	14
779.5.012.1B	016	11
779.5.030.2A	013	4
779.5.046.1B	039	2
780.1.007.1A	017	6
780.1.018.1A	009	6
780.2.047.1A	009	17
780.5.001.1A	005	22
786.1.086.1A	007	6
786.1.098.1A	007	10
787.1.008.1A	015	29
787.1.011.1A	010	19
787.1.011.1A	035	8
788.1.054.2A	012	4
788.1.076.1A	011	22
788.1.076.1AA	011	22
788.1.076.1AB	011	22
788.1.080.1A	039	12
790.1.013.1A	017	12
790.1.017.1A	017	28
791.1.061.1A	039a	27
791.1.062.1A	037	17
791.2.043.2A	007	5
797.1.032.1A	004	1
799.1.024.1A	031	3
799.1.024.1A	031a	25
799.1.025.1A	002	20
799.1.049.1A	002	1
799.1.051.2A	006	14
799.1.055.1A	009	7
799.1.061.3A	014	7
799.1.061.3A	015	9
799.1.088.1B	018	7
799.1.089.1B	018	6
799.1.175.1A	038	6
799.1.190.1A	039a	32
799.1.191.1A	004	10
799.1.194.1A	017	19
799.1.211.1A	002	36
799.1.212.1A	014	13
799.1.212.1A	015	16
799.1.219.1A	029	30
799.1.260.1A	014	26
799.1.260.1A	015	35
799.1.499.1A	031	14
799.1.499.1A	031a	9
799.2.077.2A	009	14
799.4.005.1A	024	18
799.4.006.1A	039a	7
799.5.001.2A	004	8
8000.36726	022	26
8000.53724	019	28
8000.70139	001a	8
801.1.027.1A	016	4
806.1.020.1AA	030	5
808.1.056.1A	039a	13
814.1.114.1A	001c	8
814.4.010.1A	037	32
815.1.022.1A	010	31
815.1.022.1A	035	7
815.1.028.1A	009	21
818.2.009.1A	004	5
819.1.043.1A	024	11
819.2.064.1A	025	13
821.1.001.1A	002	26
821.1.068.1B	031	4
821.1.068.1B	031a	23
821.1.070.1A	002	17
821.1.096.2A	029	11
821.1.170.1A	029	28
821.1.170.1A	031a	11
821.1.191.1A	039a	31
821.1.257.1A	012	8
821.1.317.1A	014	15
821.1.317.1A	015	10
824.1.098.3BG	031a	4
824.1.119.2AG	031	7
825.1.035.1A	025	17
826.1.009.1A	002	33
826.1.012.1A	010	11
827.1.139.2B	018	8
827.1.161.1B	031	11

N° CATALOGO: 915.1.268.2C
EMESSO: 08 - 09

CATALOGUE No: 915.1.268.2C
ISSUED: 08 - 09

Nr. CATALOGUE: 915.1.268.2C
IMPRIMEE: 08 - 09

KATALOG Nr: 915.1.268.2C
HERAUSGEGEBEN: 08 - 09

N° CATALOGO: 915.1.268.2C
IMPRIMIDA: 08 - 09

Indice generale | Index | Contents | Verzeichnis | Indice

N. CODICE CODE No. Nr. CODE ARTIKEL Nr CODIGO Nr.	Tav. Drwg. Table Bild Tabla	POS. N.
827.1.161.1B	031a	26
827.1.191.4A	022	11
827.1.294.1A	020	4
827.1.295.1A	020	8
827.1.300.1A	039a	14
827.1.308.1A	038	1
827.1.309.1A	038	2
827.1.311.1A	032	23
827.1.312.2A	037	18
829.1.141.1C	028	13
829.1.190.1A	019	3
829.1.235.1A	015	31
829.1.401.1A	019	19
829.1.406.1A	020	1
829.1.410.1A	020	2
829.1.432.2A	021	5
829.1.468.2A	021	11
829.1.472.1A	022	2
830.1.277.1B	019	23
830.1.278.1B	019	22
830.1.279.1A	036	7
830.1.280.1A	036	8
830.1.282.1B	025	21
830.1.284.1A	011	20
830.1.286.1A	028	9
830.1.295.2A	017	24
830.1.298.2A	033	24
832.1.003.1C	032	11
832.1.028.1A	036	10
832.1.033.1B	036	9
840.1.001.1A	14/15	19
840.1.002.1A	14/15	19
840.1.003.1A	14/15	19
840.1.004.1A	14/15	19
840.1.005.1A	14/15	19
840.1.006.1A	14/15	19
840.1.007.1A	14/15	19
840.1.008.1A	14/15	19
840.1.009.1A	14/15	19
840.1.010.1A	14/15	19
840.1.011.1A	14/15	19
840.1.012.1A	14/15	19
840.1.014.1A	14/15	19
840.1.015.1A	14/15	19
840.1.015.1A	14/15	19
840.1.016.1A	14/15	19
840.1.017.1A	14/15	19
840.1.018.1A	14/15	19
840.1.019.1A	14/15	19
840.1.020.1A	14/15	19
840.1.021.1A	14/15	19
840.1.022.1A	14/15	19
840.1.023.1A	14/15	19
840.1.024.1A	14/15	19
840.1.025.1A	14/15	19
840.1.026.1A	14/15	19
840.1.027.1A	14/15	19
840.1.028.1A	14/15	19
840.1.029.1A	14/15	19
840.1.030.1A	14/15	19
840.1.031.1A	14/15	19
840.1.032.1A	14/15	19
840.1.033.1A	14/15	19
840.1.034.1A	14/15	19
840.1.041.1B	14/15	17
840.1.042.1B	14/15	17
840.1.043.1B	14/15	17
840.1.044.1B	14/15	17
840.1.045.1B	14/15	17
840.1.046.1B	14/15	17
840.1.047.1B	14/15	17
840.1.048.1B	14/15	17
840.1.049.1B	14/15	17
840.1.050.1B	14/15	17
840.1.051.1B	14/15	17
840.1.052.1B	14/15	17
840.1.053.1B	14/15	17
840.1.054.1B	14/15	17
840.1.055.1B	14/15	17
840.1.056.1B	14/15	17
840.1.057.1B	14/15	17
840.1.058.1B	14/15	17
840.1.059.1B	14/15	17
841.1.037.1A	038	7
841.1.046.1A	004	2
847.4.002.1A	031	15
847.4.002.1A	031a	22
847.4.006.1A	002	35
848.4.023.1A	031a	16
848.4.026.1A	033	7
848.4.027.1A	033	6
850.1.006.1A	037	12
850.1.021.1A	037	26
850.4.055.1A	022	17
850.4.063.1A	039a	8
850.4.067.1A	019	27
850.4.082.1A	039	5
850.5.001.1A	039a	18
851.1.004.1A	003	13
851.1.013.1A	008	11
851.4.003.1A	006	12
852.1.005.1A	002	14
852.1.008.1A	005	10
852.1.024.1A	039	10
852.1.049.1B	026	33
852.1.053.2A	002	2
852.1.053.2A	029	31
852.1.053.2A	031a	7
852.1.055.1A	025	3
852.1.057.1A	024	14
852.1.058.2A	025	6
852.1.059.1A	025	15
852.1.065.1B	031	6
852.1.065.1B	031a	1
852.1.065.1B	036	14
852.1.094.1A	002	19
852.1.103.1A	026	4
852.1.104.1H	006	11
852.1.104.1K	006	11
852.1.104.1L	006	11
852.1.104.1M	006	11
852.1.104.1N	006	11
852.1.104.2A	006	11
852.1.104.2B	006	11
852.1.104.2C	006	11
852.1.104.2D	006	11
852.1.104.2E	006	11
852.1.104.2F	006	11
852.1.104.2G	006	11
852.1.104.2I	006	11
852.1.104.2J	006	11
852.1.120.1A	009	3
852.1.120.1A	011	7
852.1.148.1B	022	8
852.1.156.1A	039a	21

N° CATALOGO: 915.1.268.2C
EMESSO: 08 - 09

CATALOGUE No: 915.1.268.2C
ISSUED: 08 - 09

Nr. CATALOGUE: 915.1.268.2C
IMPRIMEE: 08 - 09

KATALOG Nr: 915.1.268.2C
HERAUSGEGEBEN: 08 - 09

N° CATALOGO: 915.1.268.2C
IMPRIMIDA: 08 - 09

Indice generale | Index | Contents | Verzeichnis | Indice

N. CODICE CODE No. Nr. CODE ARTIKEL Nr CODIGO Nr.	Tav. Drwg. Table Bild Tabla	POS. N.
852.1.163.1A	017	16
852.1.169.1A	036	5
852.1.172.1A	009	11
852.1.172.1A	038	9
852.1.173.1A	013	2
852.1.174.1A	009	9
852.1.176.1A	005	16
852.1.176.1A	011	25
852.1.176.1A	014	27
852.1.176.1A	030	8
852.1.176.1A	033	25
852.1.176.1A	035	15
852.1.179.1A	031	5
852.1.186.1A	017	9
852.1.186.1A	022	20
852.1.186.1A	037	4
852.1.195.1A	005	20
852.1.195.1A	009	28
852.1.196.1A	029	34
852.1.197.1A	013	13
852.5.001.1C	022	13
852.5.003.1B	022	5
852.5.003.1B	039a	23
852.5.005.1A	009	18
852.5.019.1A	038	17
852.5.023.1A	002	31
852.5.023.1A	014	23

N. CODICE CODE No. Nr. CODE ARTIKEL Nr. CODIGO Nr.	Tav. Drwg. Table Bild Tabla	POS. N.
852.5.023.1A	015	22
852.5.024.1A	002	5
852.5.024.1A	005	21
852.5.024.1A	017	5
852.5.024.1A	027	11
852.5.024.1A	028	10
852.5.024.1A	029	6
852.5.024.1A	035	10
852.5.026.1A	010	29
852.5.027.1A	028	24
852.5.040.1A	026	34
853.1.003.1A	011	27
853.1.003.1A	012	2
853.5.010.1A	020	17
855.5.000.1B	019	25
856.1.001.1A	003	6
856.1.031.1A	003	16
856.1.062.2A	008	16
856.1.064.2A	010	7
856.1.071.1A	012	9
856.1.074.2A	013	20
856.1.075.1A	012	17
856.1.089.1A	038	25
856.1.091.1A	022	24
856.1.136.1A	039a	36
856.5.001.1A	039a	19
860.1.004.1A	010	23

N. CODICE CODE No. Nr. CODE ARTIKEL Nr. CODIGO Nr.	Tav. Drwg. Table Bild Tabla	POS. N.
863.1.001.1D	025	11
863.1.002.1A	012	14
866.1.036.1A	039a	4
866.1.047.1A	036	13
866.1.058.1A	026	29
866.1.061.1A	030	14
866.1.061.1A	038	11
866.2.048.2A	038	20
866.2.049.2A	038	19
872.1.016.1A	032	13
872.1.026.1A	030	4
872.1.041.1A	033	18
872.1.042.1A	033	17
872.1.043.1A	038	32
872.1.044.1A	038	31
872.1.045.1A	030	9
872.4.044.1A	032	19
873.1.037.1A	009	2
875.1.065.1A	001c	3
875.1.076.2A	033	2
876.1.087.1A	034	10
876.1.088.1A	034	11
877.1.115.1A	029	3
877.2.005.1A	034	14
881.1.012.1A	002	32
881.1.034.1A	012	18
881.1.051.1A	005	14

N. CODICE CODE No. Nr. CODE ARTIKEL Nr. CODIGO Nr.	Tav. Drwg. Table Bild Tabla	POS. N.
881.1.051.1A	011	26
882.1.003.1A	008	14
882.1.006.1A	002	16
882.1.012.1A	012	15
884.1.005.1A	023	16
884.4.011.1A	007	2
884.4.025.1A	038	8
884.4.042.1A	009	24
884.5.003.1A	031	2
884.5.003.1A	031a	6
884.5.004.1A	025	18
884.5.016.1A	029	36
884.5.034.1A	002	22
884.5.035.1A	005	11
884.5.036.1A	009	25
884.5.036.1A	012	7
886.1.013.1A	037	13
886.1.015.1A	037	28
886.1.018.1A	037	27
886.1.095.1A	011	8
886.4.028.1A	015	28
886.4.033.1A	011	23
886.4.037.1A	009	4
886.4.043.1A	004	18
886.4.049.1A	037	7
886.4.055.1A	036	17
886.4.060.1A	013	11

N. CODICE CODE No. Nr. CODE ARTIKEL Nr. CODIGO Nr.	Tav. Drwg. Table Bild Tabla	POS. N.
886.4.116.1A	029	29
886.4.116.1A	031a	18
886.4.132.1A	005	12
886.4.132.1A	009	22
886.4.132.1A	010	28
886.4.138.1A	014	9
886.4.138.1A	015	11
886.4.140.1A	014	20
886.4.140.1A	015	34
886.5.003.1A	025	16
886.5.042.1A	022	27
88700.5644	001	10
88700.5749	001	20
88713.0123	001	5
88713.0137	001	11
88713.0957	001a	12
88713.0958	001a	3
88713.1010	001a	14
88713.1038	001a	4
88713.1058	001a	7
88713.1062	001a	9
88713.1068	001a	2
88713.1071	001a	10
88713.1072	001a	1
88713.1073	001a	5
88713.1096	001a	11
88713.1344	001a	13

N° CATALOGO: 915.1.268.2C
EMESSO: 08 - 09

CATALOGUE No: 915.1.268.2C
ISSUED: 08 - 09

Nr. CATALOGUE: 915.1.268.2C
IMPRIMEE: 08 - 09

KATALOG Nr: 915.1.268.2C
HERAUSGEGEBEN: 08 - 09

N° CATALOGO: 915.1.268.2C
IMPRIMIDA: 08 - 09

Indice generale | Index | Contents | Verzeichnis | Indice

N. CODICE CODE No. Nr. CODE ARTIKEL Nr CODIGO Nr.	Tav. Drwg. Table Bild Tabla	POS. N.
88713.1515	001a	15
88713.1749	001	22
88713.2011	001	17
88713.2036	001	19
88713.2092	001	14
88713.2103	001	3
88713.2282	001	12
88713.2355	001	1
88713.2362	001	8
88713.2409	001a	6
88713.2422	001	7
88713.2423	001	24
88713.2442	001	9
88713.2651	001	16
88713.2676	001	2
88713.2878	001	15
88713.2906	001	6
88713.3220	001a	16
88713.3334	001	21
88765.1058	001	13
88765.1126C	001c	24
88765.1126T	001c	16
88765.1297	001	23
88765.1298	001	18
88765.1371	001b	3
88765.1374	001b	4
893.2.013.1A	005	15

N. CODICE CODE No. Nr. CODE ARTIKEL Nr. CODIGO Nr.	Tav. Drwg. Table Bild Tabla	POS. N.
893.4.005.1A	029	5
893.4.007.1A	028	7
893.4.008.1A	027	13
894.2.009.1A	009	19
895.2.003.1A	036	15
913.7.138.1E	039a	33
913.7.138.1E	039a	33
913.7.138.1E	039a	33
913.7.138.1E	039a	33
913.7.138.1F	039a	33
913.7.138.1F	039a	33
913.7.138.1F	039a	33
913.7.138.1F	039a	33
913.7.138.1G	039a	33
913.7.138.1G	039a	33
913.7.138.1G	039a	33
913.7.138.1H	039a	33
913.7.138.1H	039a	33
926.1.004.2A	038	33
930.1.004.1B	026	5
930.1.007.1A	023	17
930.4.022.1A	010	13
930.4.052.1A	024	6
930.4.061.1A	013	7
930.4.091.1A	005	9
930.4.093.1A	010	22
930.4.123.1A	010	16

N. CODICE CODE No. Nr. CODE ARTIKEL Nr. CODIGO Nr.	Tav. Drwg. Table Bild Tabla	POS. N.
930.4.145.1A	033	9
930.5.012.1A	032	4
93783.1524	011	11
93823.2018	004	17
93823.3156	010	34
94247.0014	010	5
94247.0014	011	15
97900.0002	001b	2
97900.0003	001c	23
97900.0215	001b	1
97900.0216	001b	5
97900.0217	001b	15
97900.0218	001c	18
97900.0219	001b	10
97900.0220	001c	21
97900.0221	001c	22
97900.0222	001b	9
97900.0223	001b	11
97900.0224	001b	6
97900.0225	001b	8
97900.0226	001b	12
97900.0227	001c	7
97900.0228	001c	12
97900.0229	001b	13
97900.0230	001c	20
97900.0231	001c	17
97900.0232	001b	7

N. CODICE CODE No. Nr. CODE ARTIKEL Nr. CODIGO Nr.	Tav. Drwg. Table Bild Tabla	POS. N.
97900.0234	001b	14
98112.0002	001	4

N. CODICE CODE No. Nr. CODE ARTIKEL Nr. CODIGO Nr.	Tav. Drwg. Table Bild Tabla	POS. N.

N° CATALOGO: 915.1.268.2C
EMESSO: 08 - 09

CATALOGUE No: 915.1.268.2C
ISSUED: 08 - 09

Nr. CATALOGUE: 915.1.268.2C
IMPRIMEE: 08 - 09

KATALOG Nr: 915.1.268.2C
HERAUSGEGEBEN: 08 - 09

N° CATALOGO: 915.1.268.2C
IMPRIMIDA: 08 - 09