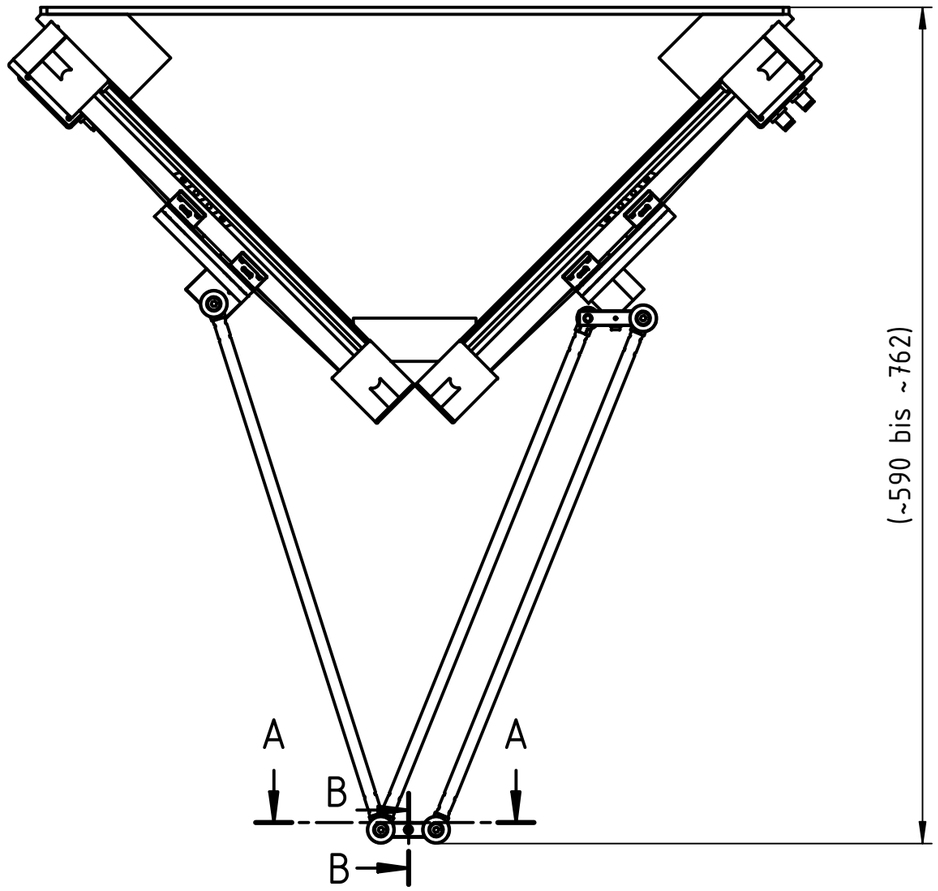

A-A (1 : 2)

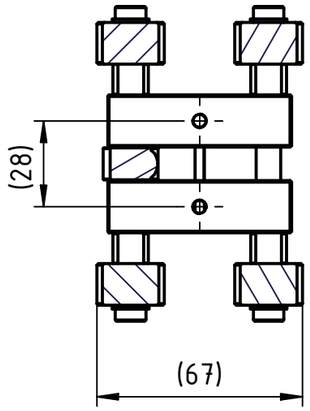

B-B (1 : 2)

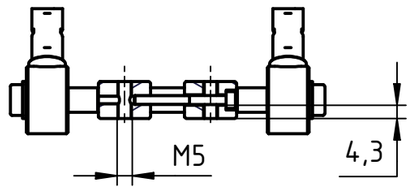

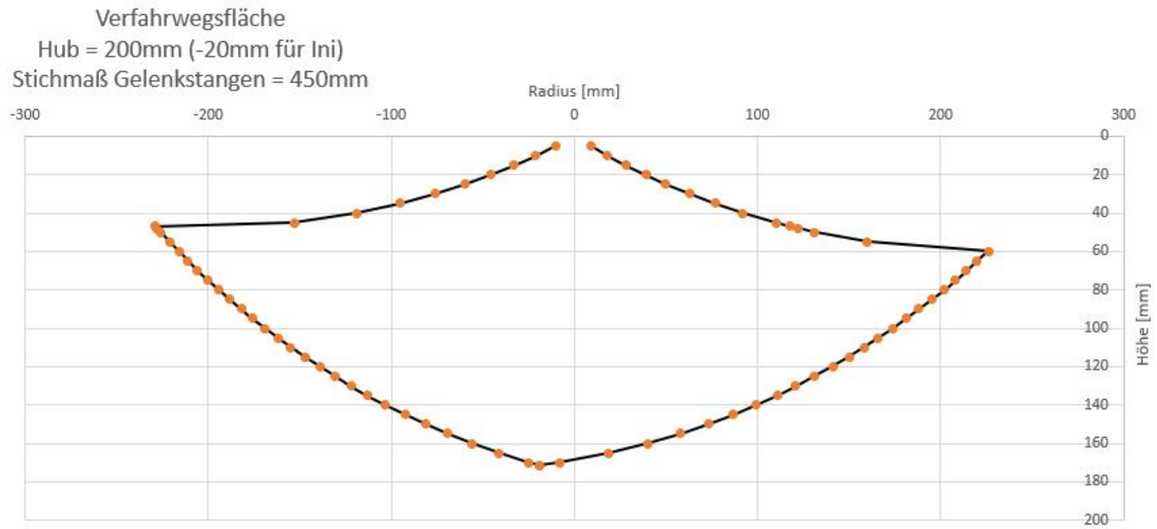

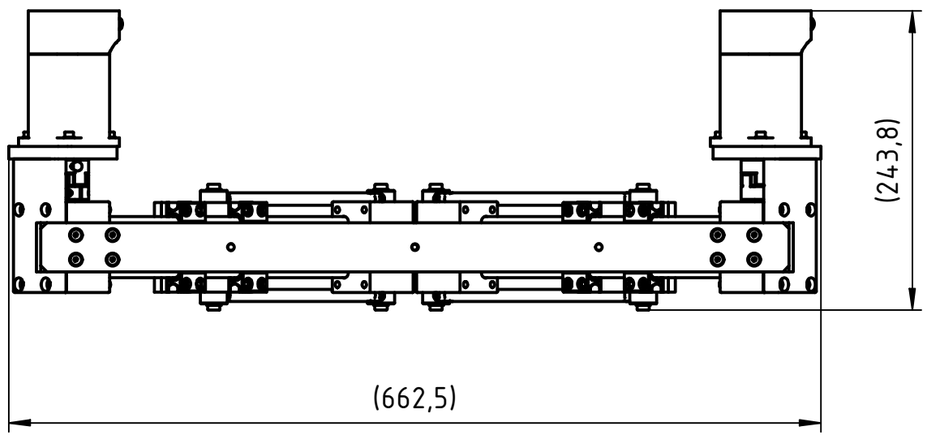

Projektleiter/*Pr.Manager:* Fkoeching	Gewicht/*mass:* 7292,3 g	L×H×B: [mm] 667,16 × 243,8 × 714,37	

Für Entscheidungen über die Eignung der von igus® zu liefernden Produkte für bestimmte Anwendungsfälle und Konstruktionen, in die die igus®-Produkte einbezogen sind, ist ausschließlich der Kunde verantwortlich. Die ausschließliche Verantwortung des Kunden für die Konstruktion und/oder Verwendung liegt auch dann beim Kunden, wenn igus in die Entwicklung eines vom Kunden geschaffenen Produktes einbezogen wird und dabei, etwa durch Ratschläge oder Empfehlungen, mitwirkt. Alle Maße, Prüfungen und Angaben beziehen sich, wenn nicht ausdrücklich anders angegeben, auf den Auslieferzustand bei Raumklima.

The responsibility for the decision regarding the suitability of the igus® products for individual application/design is taken by the customer. This also applies if igus® is involved in the development of a customised product, e.g. with advice or proposals regarding the design and/or manufacturing process of the product and/or associated application. All sizes, checks and data are relating to the delivery conditions at ambient climate, if not fixed deviating in particular.

Index	Änderung/*Amendment*	Datum *Date*	Name

Eu.

Maßstab/*scale*

1 : 5

	Datum/*Date*	Name
Erstellt *Created*	21.03.2022	fkoeching
Geprüft *Checked*	21.03.2022	Fkleine

igus®
Spicher Str. 1a, 51147 Köln
www.igus.de

Schutzvermerk nach DIN ISO 16016 beachten
Copyright in accordance with DIN ISO 16016

Zeichnungs-Nr./*drawing.-no.*

DL16122

Benennung/*title*

Zweiachskinematik

Artikel-Nr./*article-no.*

DLE-DR-0001

Blatt/*Sheet* 1 / 2

A3

Datei/*file:* DLE-ZR-0001.idw

inv