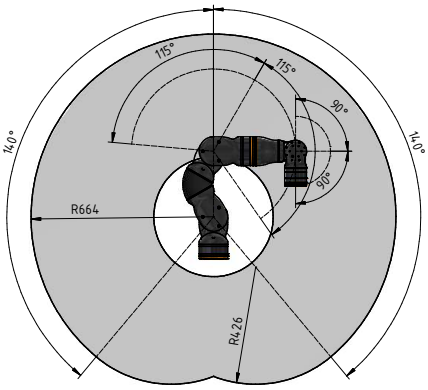

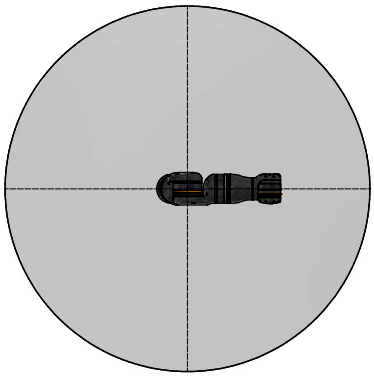

Index	Änderung/Amendment	Datum Date	Name

Eu.

Maßstab/scale

	Datum/Date	Name
Erstellt Created		jhellwig
Geprüft Checked		

igus®
Spicher Str. 1a, 51147 Köln
www.igus.de

Schutzvermerk nach DIN ISO 16016 beachten
Copyright in accordance with DIN ISO 16016

Zeichnungs-Nr./*drawing.-no.*

Benennung/*title*

Artikel-Nr./*article-no.*

Blatt/*Sheet* 1 / 1

A2

Datei/*file:* BRG_Norm.idw

inv