Förpackningen innehåller:

Värmelampa
Kabel, 1,8 meter
Bruksanvisning

SOLAMAGIC **FREE+ 1400**

Exklusiv design och flexibel värme. Solamagic FREE+ ger dig maximal frihet – ta med dig värmen överallt.

Allmän teknisk information

Effekt: 1400 watt
Kapacitet: Upp till 9 m²
Teknologi: Solamagic nyutvecklade High Performance FREE®-teknologi
Värmeelement: Solamagic High Performance FREE® värmeelement:
Reflektor: Solamagic High Performance silverpläterad, symmetrisk reflektor
Glare: <20 lux/kW/m²
Anslutning: 230 v/50 Hz
Anslutningskabel: 1800 mm med jordad kontakt (Schuko-kontakt)
Vält säkring: Värmelampan stängs av automatiskt vid lutning +/- 15°

Säkerhetsklass: SK I
IP-klassning: IP X4/X5
Material: Vädertåligt aluminium och rostfritt stål
Ytbehandling: Pulverlackering med underlag av korrosionsprimer, standard: EN-ISO 6270-0
Godkännanden: Kvalitetskontrollerat/-godkänt av TÜV
Vikt: 7,8 kg
Installation: Plant underlag
Ampere förbrukning: 6,1 amp v/230 v
Min. säkring 10 amp

AVSTÅND OCH DIMENSIONER

Solamagic FREE+ 1400 placeras på ett plant underlag

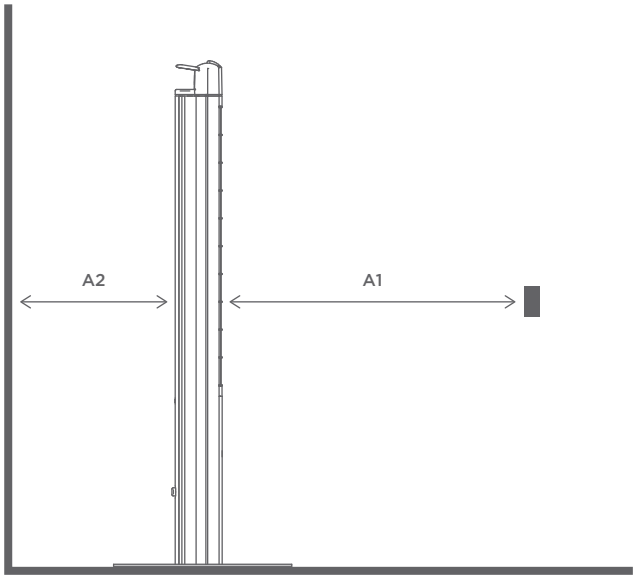

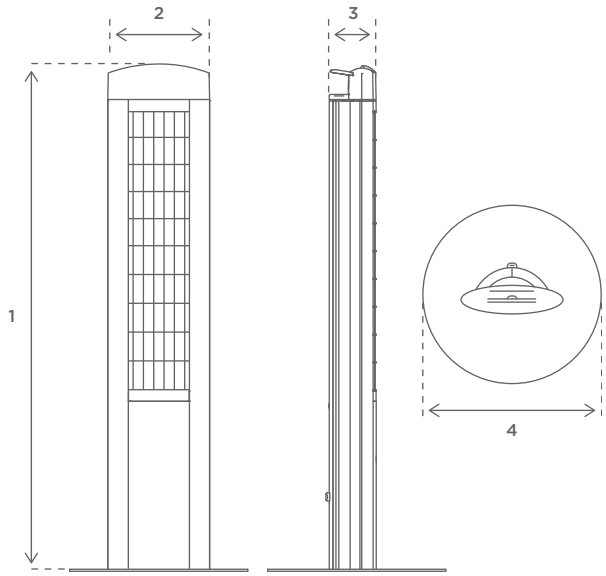

Säkerhetsavstånd

A1:	Avstånd till värmeområde	700 mm
A2:	Avstånd till vägg	300 mm

Dimensioner

1	Höjd:	1000 mm
2	Bredd:	200 mm
3	Djup:	94 mm
4	Sockel, ø:	350 mm

"Take-five" – timerfunktion

Om du endast har behov för lite extra värme, trycker du två gånger på on/off knappen. Det ger dig 5 minuters värme, därefter stängs FREE+ värmelampan automatiskt av sig. Du kan dessutom programmera funktionen till intervaller om 30, 60 eller 90 minuter.

Garanti

Solamagic FREE+ produkter omfattas alltid av 5 års garanti. Vi åtgärdar skador och defekter utan kostnad om skadan bevisligen orsakats av fabrikationsfel och anmälts inom 5 år från leveransdatumet. Garantiåtagandet gäller ej för små och mindre avvikelser från ursprungsskicket om dessa ej påverkar apparatens funktion eller om skadorna uppkommer genom onormala miljöförhållande eller icke korrekta driftsförhållanden. Garantin omfattar ej heller felaktig användning av apparaten – inklusive felaktig installation eller försummelse av instruktionerna i produktens bruksanvisning. För övrigt hänvisar vi till våra garantivillkor på **www.solamagic.se**