SKSMEKANIIKKA

SÄHKÖMOOTTORIT IE1/IE2/IE3

KÄYTTÖLAITTEET

8

KLEE

Sisältö

sivu

Yleistä 3
Asennusasennot, hyväksynnät 3

KLEE drive MS -sarja, hyötysuhdeluokka IE1
2-napaiset 4
4-napaiset 5
6-napaiset 6
8-napaiset 7

KLEE drive MS2 -sarja, hyötysuhdeluokka IE2
2- ja 4-napaiset 8
6-napaiset 9

Mittatiedot MS- ja MS2-sarjoille 10
Rakennekuva MS/MS2 13

KLEE drive T1C -sarja, hyötysuhdeluokka IE1
2-napaiset 14
4-napaiset 15
6-napaiset 16

KLEE drive T2C -sarja, hyötysuhdeluokka IE2
2-napaiset 17
4-napaiset 18
6-napaiset 19

KLEE drive T3C -sarja, hyötysuhdeluokka IE3
2-napaiset 20
4-napaiset 21
6-napaiset 22

Mittatiedot T1C/T2C/T3C-sarjoille 23

Laakerit T1C/T2C/T3C-sarjat 27

Yleistä

Teholuokka 4,0 kW asti 3x230/400 V 50 Hz
Teholuokka 5,5 kW ja suuremmat 3x400/690 V 50 Hz
Teholuokka 5,5 kW ja suuremmat saatavana
myös 3x230/400 V 50 Hz
Eristysluokka F
Lämmönnousuluokka B
Jatkuva käyttö S1

Kotelointiluokka IP55
Ympäristön lämpötila -15 C...+ 40 C°
Maksimi käyttökorkeus merenpinnasta 1000 m
Väri RAL 5010
Laakerit NSK
Laakereiden jälkivoitelumahdollisuus IEC160...355
PTC-termistorit IEC160…355

Asennusasennot, ALU-runkoiset

	Standardit			Runkokoot
	CEI 2-14	IEC 60034-7		56-200
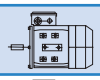	B3	IM B3	IM 1001	Vakio
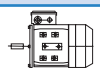	B3/B5	IM B35	IM 2001	Vakio
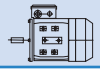	B5	IM B5	IM 3001	Vakio
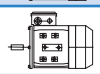	B14	IM B14	IM 4001	Vakio
	B8	IM B8	IM 1071	Kysyttäessä
	B6	IM B6	IM 1051	Kysyttäessä
	B7	IM B7	IM 1061	Kysyttäessä

	Standardit			Runkokoot
	CEI 2-14	IEC 60034-7		56-200
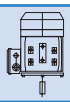	V1	IM V1	IM 3011	Vakio
	V3	IM V3	IM 3031	Kysyttäessä
	V5	IM V5	IM 1011	Kysyttäessä
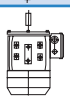	V6	IM V6	IM 1031	Kysyttäessä
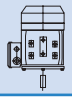	V1/V5	IM V15	IM 2011	Kysyttäessä

Asennusasennot, valurautarunkoiset moottorit

Vakio asennusasennot: B3, B3/B5, B5, B14
Muut asennusasennot kysyttäessä

Hyväksynnät

CE
CCC, GOST, UL, CSA (toistaiseksi optiona)

KLEE drive MS -sarja

MS, hyötysuhdeluokka IE1

Runko alumiinivalua, jalat ovat kiinnitettävissä moottorin kolmelle eri sivulle.
Napaluvut 2, 4, 6 ja 8, runkokoot IEC56...200.
Hyötysuhdeluokka IE1(Standard Efficiency, IEC 60034-30).
Tehoalueella 0,75 kW...37 kW moottorit, joiden napaluku 2, 4 tai 6, toimitetaan EU-maihin ainoastaan S3 käyttöluokan mukaisesti.

Tekniset arvot 2-napaisille moottoreille

Moottori	Teho (kW)	Virta A 400 V	Nopeus (rpm)	Hyötysuhde 100 % kuormalla	Teho-kerroin cos Φ	Ts / Tn	Is / In	Äänen-voimak-kuus dB(A)	Paino (kg)
MS561-2	0,09	0,36	2710	53	0,72	2,2	4	58	2,60
MS562-2	0,12	0,40	2700	61	0,72	2,2	4	58	3,00
MS563-2	0,18	0,55	2710	63	0,75	2,2	6	61	4,00
MS631-2	0,18	0,55	2710	63	0,75	2,2	6	61	4,00
MS632-2	0,25	0,71	2710	65	0,78	2,2	6	61	4,20
MS633-2	0,37	1,05	2710	65	0,78	2,2	6	62	4,70
MS711-2	0,37	0,97	2730	70	0,79	2,2	6	64	5,20
MS712-2	0,55	1,42	2760	71	0,79	2,2	6	64	6,00
MS713-2	0,75	1,83	2730	72	0,82	2,2	6	65	7,00
MS801-2	0,75	1,77	2770	73	0,84	2,2	6	67	8,70
MS802-2	1,1	2,51	2770	76,2	0,83	2,2	6	67	10,00
MS803-2	1,5	3,32	2800	78,5	0,83	2,2	6	70	11,20
MS90S-2	1,5	3,28	2840	78,5	0,84	2,2	6	72	12,00
MS90L1-2	2,2	4,61	2840	81	0,85	2,2	6	72	14,50
MS90L2-2	3	6,10	2840	82,6	0,86	2,2	6	74	15,00
MS100L1-2	3	6,03	2840	82,6	0,87	2,2	7	76	20,00
MS100L2-2	4	7,88	2850	84,2	0,87	2,2	7,5	77	24,00
MS112M-2	4	7,88	2880	84,2	0,87	2,2	7,5	77	26,00
MS112L-2	5,5	10,5	2880	85,7	0,88	2,2	7,5	78	29,30
MS132S1-2	5,5	10,5	2900	85,7	0,88	2	7,5	80	38,40
MS132S2-2	7,5	14,1	2920	87	0,88	2	7,5	80	41,30
MS132M1-2	9,2	17,3	2930	88	0,89	2	7,5	81	48,20
MS132M2-2	11	20,0	2930	88,4	0,9	2	7,5	83	52,50
MS160M1-2	11	20,0	2940	88,4	0,9	2	7,5	86	76,00
MS160M2-2	15	26,6	2940	89,4	0,91	2	7,5	86	77,50
MS160L-2	18,5	32,6	2940	90	0,91	2	7,5	86	92,00
MS180M-2	22	39,2	2950	90	0,9	2	7,5	91	121,0
MS200L1-2	30	52,8	2950	91,2	0,9	2	7,5	94	144,0
MS200L2-2	37	64,5	2940	92	0,9	2	7,5	94	151,0

Tekniset arvot 4-napaisille moottoreille

Moottori	Teho (kW)	Virta A 400 V	Nopeus (rpm)	Hyötysuhde 100 % kuormalla	Teho-kerroin cos Φ	Ts / Tn	Is / In	Äänen-voimak-kuus dB(A)	Paino (kg)
MS561-4	0,06	0,35	1360	50	0,56	2,3	4	50	2,90
MS562-4	0,09	0,45	1360	52	0,59	2,3	4	50	3,20
MS563-4	0,12	0,55	1360	52	0,64	2,2	4	52	3,70
MS631-4	0,12	0,55	1360	52	0,64	2,2	4	52	3,70
MS632-4	0,18	0,70	1310	57	0,65	2,2	4	52	4,20
MS633-4	0,25	0,91	1340	60	0,66	2,2	4	54	5,00
MS711-4	0,25	0,84	1350	60	0,72	2,2	6	55	5,00
MS712-4	0,37	1,11	1370	65	0,74	2,2	6	55	5,80
MS713-4	0,55	1,60	1380	66	0,75	2,2	6	57	6,50
MS801-4	0,55	1,58	1370	67	0,75	2,2	6	58	8,10
MS802-4	0,75	1,93	1380	72	0,78	2,2	6	58	9,10
MS803-4	1,1	2,67	1390	76,2	0,78	2,2	6	60	11,00
MS90S-4	1,1	2,64	1400	76,2	0,79	2,2	6	61	11,70
MS90L1-4	1,5	3,45	1400	78,5	0,8	2,2	6	61	14,40
MS90L2-4	2,2	4,90	1400	81	0,8	2,2	7	63	17,60
MS100L1-4	2,2	4,84	1420	81	0,81	2,2	7	64	19,20
MS100L2-4	3	6,47	1420	82,6	0,81	2,2	7	64	22,50
MS100L3-4	4	8,36	1430	84,2	0,82	2,2	7	65	27,30
MS112M-4	4	8,26	1430	84,2	0,83	2,2	7	65	29,00
MS112L-4	5,5	11,2	1440	85,7	0,83	2,2	7	68	35,70
MS132S-4	5,5	11,0	1450	85,7	0,84	2,2	7	71	39,00
MS132M-4	7,5	14,6	1450	87	0,85	2,2	7	71	48,60
MS132L1-4	9,2	17,9	1460	87,5	0,85	2,2	7,5	74	56,50
MS132L2-4	11	20,9	1460	88,4	0,86	2,2	7,5	74	64,00
MS160M-4	11	20,6	1460	88,4	0,87	2,2	7	75	73,00
MS160L1-4	15	28,2	1460	88,4	0,87	2,2	7,5	75	88,50
MS160L2-4	18,5	34,7	1460	90,5	0,85	2,2	7,5	78	97,50
MS180M-4	18,5	34,3	1460	90,5	0,86	2,2	7,5	80	118,0
MS180L-4	22	40,6	1460	91	0,86	2,2	7,5	80	128,0
MS200L-4	30	54,7	1470	92	0,86	2,2	7,5	83	158,0

Tekniset arvot 6-napaisille moottoreille

Moottori	Teho (kW)	Virta A 400 V	Nopeus (rpm)	Hyötysuhde 100 % kuormalla	Teho-kerroin cos Φ	Ts / Tn	Is / In	Äänen-voimak-kuus dB(A)	Paino (kg)
MS631-6	0,09	0,51	840	42	0,61	2	3,5	50	4,20
MS632-6	0,12	0,62	850	45	0,62	2	3,5	50	4,50
MS711-6	0,18	0,70	880	56	0,66	1,6	4	52	5,60
MS712-6	0,25	0,87	900	59	0,7	2,1	4	52	6,00
MS713-6	0,37	1,27	890	61	0,69	2	4	54	6,80
MS801-6	0,37	1,23	900	62	0,7	1,9	4	56	8,10
MS802-6	0,55	1,65	900	67	0,72	2	4	56	9,60
MS803-6	0,75	2,21	900	68	0,72	2	4	58	10,00
MS90S-6	0,75	2,18	920	69	0,72	2,2	5,5	59	11,30
MS90L1-6	1,1	3,02	925	72	0,73	2,2	5,5	59	14,40
MS90L2-6	1,5	390	925	74	0,75	2,2	5,5	60	15,50
MS100L1-6	1,5	3,85	945	74	0,76	2,2	6	61	18,80
MS100L2-6	2,2	5,43	950	77	0,76	2,2	6	63	19,80
MS112M-6	2,2	5,36	955	78	0,76	2,2	6	64	25,00
MS112L-6	3	7,12	950	79	0,77	2,2	6	64	30,00
MS132S-6	3	7,21	960	79	0,76	2	6,5	64	35,00
MS132M1-6	4	9,44	960	80,5	0,76	2	6,5	68	47,60
MS132M2-6	5,5	12,4	960	83	0,77	2	6,5	68	50,70
MS132L-6	7,5	16,5	960	85	0,77	2	6,5	68	47,60
MS160M-6	7,5	15,7	960	86	0,8	2	6,5	68	70,00
MS160L-6	11	23,0	960	87,5	0,79	2	6,5	73	87,0
MS180L-6	15	30,0	970	89	0,81	2	6,5	79	122,0
MS200L1-6	18,5	36,6	975	90	0,81	2	6,5	82	136,0
MS200L2-6	22	42,5	975	90	0,83	2	6,5	82	152,0

Tekniset arvot 8-napaisille moottoreille

Moottori	Teho (kW)	Virta A 400 V	Nopeus (rpm)	Hyötysuhde 100 % kuormalla	Teho-kerroin cos Φ	Ts / Tn	Is / In	Äänen-voimak-kuus dB(A)	Paino (kg)
MS711-8	0,09	0,48	680	48	0,56	1,5	3	50	5,60
MS712-8	0,12	0,58	690	51	0,59	1,6	2,7	50	6,00
MS801-8	0,18	0,84	680	51	0,61	1,5	2,8	52	9,40
MS802-8	0,25	1,06	680	56	0,61	1,6	2,7	52	10,10
MS90S-8	0,37	1,35	680	63	0,63	1,6	2,8	56	12,50
MS90L-8	0,55	1,85	680	66	0,65	1,6	3	56	15,30
MS100L1-8	0,75	2,45	710	66	0,67	1,7	3,5	59	17,20
MS100L2-8	1,1	3,20	710	72	0,69	1,7	3,5	59	19,50
MS112M-8	1,5	4,30	710	74	0,68	1,8	4,2	61	25,50
MS132S-8	2,2	5,96	720	75	0,71	2	5,5	64	34,20
MS132M-8	3	7,70	720	77	0,73	2	5,5	64	40,00
MS160M1-8	4	9,89	730	80	0,73	1,9	6	68	59,00
MS160M2-8	5,5	12,9	720	83,5	0,74	2	6	68	69,00
MS160L-8	7,5	17,0	720	85	0,75	1,9	6	68	87,00
MS180L-8	11	25,1	715	87,4	0,73	1,9	6	78	125,0
MS200L-8	15	32,4	725	88,0	0,76	1,9	6	80	151,0

KLEE drive MS2 -sarja

MS2, hyötysuhdeluokka IE2

Runko alumiinivalua, jalat ovat kiinnitettävissä moottorin kolmelle eri sivulle.
Napaluvut 2,4 ja 6, runkokoot IEC80..200.
Hyötysuhdeluokka IE2 (High Efficiency, IEC 60034-30).

Tekniset arvot 2-napaisille moottoreille

Moottori	Teho (kW)	Virta A 400 V	Nopeus (rpm)	Hyötysuhde 100 % kuormalla	Teho-kerroin cos Φ	Ts / Tn	Is / In	Paino (kg)
MS2 801-2	0,75	1,75	2840	77,4	0,80	2,9	5,8	8,7
MS2 802-2	1,1	2,42	2850	80	0,82	3,5	6,8	10,5
MS2 90S-2	1,5	3,20	2850	81,4	0,83	3,5	6,9	13,1
MS2 90L-2	2,2	4,54	2860	83,2	0,84	4,1	7,9	15,0
MS2 100L-2	3	5,88	2880	84,6	0,87	3,4	7,8	24,2
MS2 112M-2	4	7,54	2890	86	0,89	2,7	7,5	25,8
MS2 132S1-2	5,5	10,2	2900	87,2	0,89	2,4	7,7	43,8
MS2 132S2-2	7,5	13,8	2910	88,1	0,89	2,6	8,4	48,0
MS2 160M1-2	11	19,9	2930	89,4	0,89	2,4	7,6	77,5
MS2 160M2-2	15	26,9	2930	90,3	0,89	2,6	8	92,3
MS2 160L-2	18,5	32,6	2940	90,9	0,90	3	9	104,3
MS2 180M-2	22	38,6	2950	91,3	0,90	2,6	8,5	126,4
MS2 200L1-2	30	52,3	2950	92	0,90	2,4	8	144,0
MS2 200L2-2	37	64,1	2950	92,5	0,90	2,5	8,5	151,0

Tekniset arvot 4-napaisille moottoreille

Moottori	Teho (kW)	Virta A 400 V	Nopeus (rpm)	Hyötysuhde 100 % kuormalla	Teho-kerroin cos Φ	Ts / Tn	Is / In	Paino (kg)
MS2 802-4	0,75	1,79	1410	79,6	0,76	2,8	5,3	10,5
MS2 90S-4	1,1	2,50	1420	81,4	0,78	3,8	6,7	14,5
MS2 90L-4	1,5	3,31	1420	82,8	0,79	4	7,2	17,6
MS2 100L1-4	2,2	4,83	1440	84,3	0,78	3,6	7,4	20,0
MS2 100L2-4	3	6,33	1440	85,5	0,80	3,8	7,8	21,1
MS2 112M-4	4	8,23	1440	86,6	0,81	3,1	7,1	30,8
MS2 132S-4	5,5	10,9	1450	87,9	0,83	2,6	7,4	43,0
MS2 132M-4	7,5	14,5	1450	88,7	0,84	2,8	7,7	52,6
MS2 160M-4	11	21,6	1450	89,8	0,82	2,7	7,7	83,0
MS2 160L-4	15	28,4	1450	90,6	0,84	2,4	7,3	102,5
MS2 180M-4	18,5	34,4	1460	91,4	0,85	2,2	7,4	118,7
MS2 180L-4	22	40,3	1460	91,7	0,86	2,3	7,5	128,2
MS2 200L-4	30	55,2	1470	92,3	0,86	2,8	7,6	158,5

Tekniset arvot 6-napaisille moottoreille

Moottori	Teho kW	Virta A 400 V	Nopeus (rpm)	Hyötysuhde 100% kuormalla	Teho-kerroin cos Φ	Ts / Tn	Is / In	Paino (kg)
MS2 90S-6	0,75	2,01	925	76,2	0,71	3,1	4,7	12,1
MS2 90L-6	1,1	2,82	930	78,1	0,72	3,2	5	16,6
MS2 100L-6	1,5	3,71	940	80,0	0,73	3,1	5,9	21,8
MS2 112M-6	2,2	5,17	945	81,8	0,75	2,6	5,5	29,5
MS2 132S-6	3	6,84	960	83,3	0,76	2,2	5,7	35,0
MS2 132M1-6	4	8,86	960	84,6	0,77	2,4	6,2	49,7
MS2 132M2-6	5,5	12,0	960	86	0,77	2,6	6,7	54,7
MS2 160M-6	7,5	16,1	970	87,5	0,77	2	5,6	72,2
MS2 160L-6	11	22,9	970	89,0	0,78	2	5,8	87,3
MS2 180L-6	15	28,9	975	90,1	0,83	1,9	7,5	12,7
MS2 200L1-6	18,5	35,6	975	90,4	0,83	2,2	6,3	132,0
MS2 200L2-6	22	41,6	975	90,9	0,84	2,3	6,2	152,0

Mittatiedot MS- ja MS2-sarjoille

Kaikkki asennusasennot

Runkokoko	AC	L	KK	TBS	TBW	TBH
56	Ø117	196	1-M16x1,5	14	88	88
63	Ø130	220	1-M16x1,5	14	94	94
71*	Ø147	241(255)	1-M20x1,5	20	94	94
80	Ø163	290	1-M20x1,5	27	105	105
90S	Ø183	312	1-M20x1,5	30	105	105
90L1/L2	Ø183	337/367	1-M20x1,5	30	105	105
100*	Ø205	369(387)	2-M20x1,5	26	105	105
112	Ø229	395	2-M25x1,5	32	112	112
132S	Ø265	437	2-M25x1,5	38	112	112
132M/L	Ø265	475/501	2-M25x1,5	38	112	112
160M/L	Ø325	640	2-M32x1,5	64	143	143
180M/L	Ø368	730	2-M32x1,5	73	190	190
200L	Ø368	745	2-M40x1,5	85	190	190

*Tähdellä merkityt runkokoot saatavana korotetulla teholla; näiden moottoreiden pituudet on ilmoitettu suluissa (L).

B3, jalkamalli

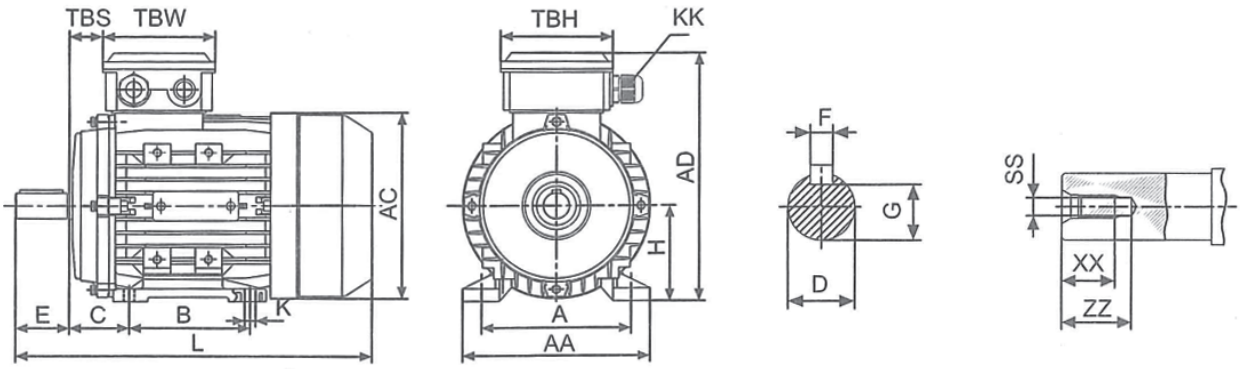

B3, mitat

Runko-koko	H	AD	A	AA	B	C	K	D	E	F	G	SS	XX	ZZ
56	56	156	90	110	71	36	5,5x8,8	Ø9	20	3	7,2	M3	9	12
63	63	171	100	120	80	40	7x10	Ø11	23	4	8,5	M4	10	14
71	71	186	112	132	90	45	7x10	Ø14	30	5	11	M5	12	17
80	80	213	125	160	100	50	10x13	Ø19	40	6	15,5	M6	16	21
90S	90	229	140	175	100	56	10x13	Ø24	50	8	20	M8	19	25
90L1/L2	90	229	140	175	125	56	10x13	Ø24	50	8	20	M8	19	25
100	100	252	160	198	140	63	12x15	Ø28	60	8	24	M10	22	30
112	112	279	190	220	140	70	12x15	Ø28	60	8	24	M10	22	30
132S	132	318	216	252	140	89	12x15	Ø38	80	10	33	M12	28	37
132M/L	132	318	216	252	178	89	12x15	Ø38	80	10	33	M12	28	37
160M/L	160	384	254	290	210/254	108	15x19	Ø42	110	12	37	M16	36	45
180M/L	180	440	279	340	241/279	121	15x25	Ø48	110	14	42,5	M16	36	45
200L	200	460	318	390	305	133	19x29	Ø55	110	16	49	M20	42	53

B5, laippamalli

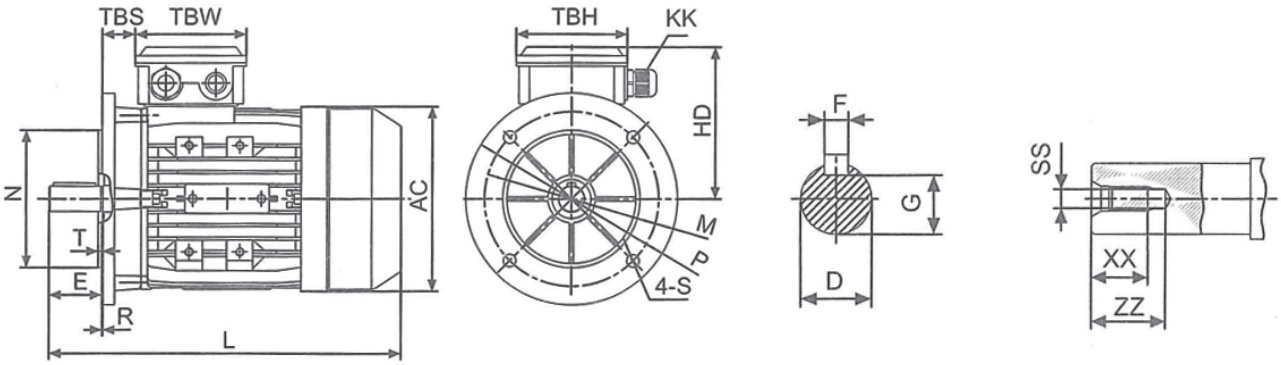

B35, jalka-/laippamalli

(B3 jalkojen mitat s.10 taulukossa)

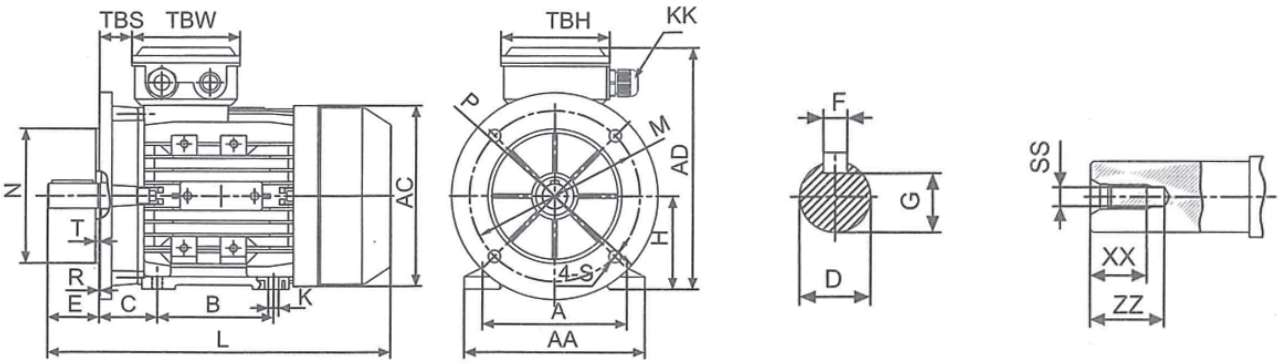

B5, mitat

Runko-koko	M	N	P	T	S	HD	D	E	F	G	SS	XX	ZZ
56	Ø100	Ø80	Ø120	3,0	Ø7	100	Ø9	20	3	7,2	M3	9	12
63	Ø115	Ø95	Ø140	3,0	Ø10	108	Ø11	23	4	8,5	M4	10	14
71	Ø130	Ø110	Ø160	3,5	Ø10	115	Ø14	30	5	11	M5	12	17
80	Ø165	Ø130	Ø200	3,5	Ø12	133	Ø19	40	6	15,5	M6	16	21
90S	Ø165	Ø130	Ø200	3,5	Ø12	139	Ø24	50	8	20	M8	19	25
90L1/L2	Ø165	Ø130	Ø200	3,5	Ø12	139	Ø24	50	8	20	M8	19	25
100	Ø215	Ø180	Ø250	4,0	Ø15	152	Ø28	60	8	24	M10	22	30
112	Ø215	Ø180	Ø250	4,0	Ø15	157	Ø28	60	8	24	M10	22	30
132S	Ø265	Ø230	Ø300	4,0	Ø15	186	Ø38	80	10	33	M12	28	37
132M/L	Ø265	Ø230	Ø300	4,0	Ø15	186	Ø38	80	10	33	M12	28	37
160M/L	Ø300	Ø250	Ø350	5,0	Ø19	224	Ø42	110	12	37	M16	36	45
180M/L	Ø300	Ø250	Ø350	5,0	Ø19	260	Ø48	110	14	42,5	M16	36	45
200L	Ø350	Ø300	Ø400	5,0	Ø19	260	Ø55	110	16	49	M20	42	53

B14, laippamalli

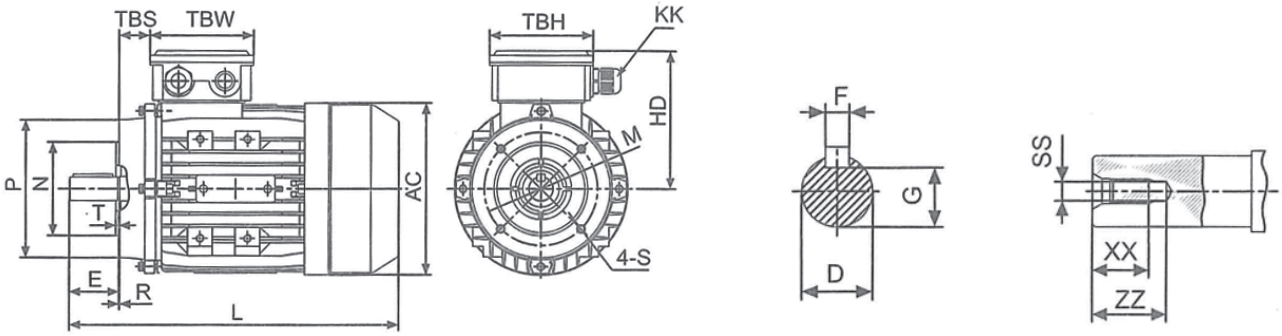

B34, jalka-/laippamalli

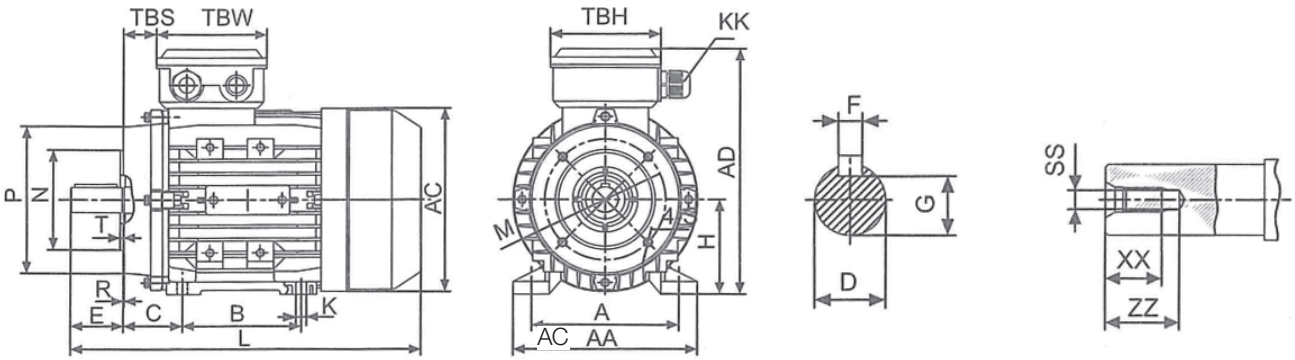

B14, mitat

Runko-koko	N	M	P	T	S	HD	D	E	F	G	SS	XX	ZZ
56	Ø50	Ø65	Ø80	2,5	M5	100	Ø9	20	3	7,2	M3	9	12
63	Ø60	Ø75	Ø90	2,5	M5	108	Ø11	23	4	8,5	M4	10	14
71	Ø70	Ø85	Ø105	2,5	M6	115	Ø14	30	5	11	M5	12	17
80	Ø80	Ø100	Ø120	3,0	M6	133	Ø19	40	6	15,5	M6	16	21
90S	Ø95	Ø115	Ø140	3,0	M8	139	Ø24	50	8	20	M8	19	25
90L1/L2	Ø95	Ø115	Ø140	3,0	M8	139	Ø24	50	8	20	M8	19	25
100	Ø110	Ø130	Ø160	3,5	M8	152	Ø28	60	8	24	M10	22	30
112	Ø110	Ø130	Ø160	3,5	M8	157	Ø28	60	8	24	M10	22	30
132S	Ø130	Ø165	Ø200	4,0	M10	186	Ø38	80	10	33	M12	28	37
132M/L	Ø130	Ø165	Ø200	4,0	M10	186	Ø38	80	10	33	M12	28	37
160M/L	Ø180	Ø215	Ø200	4,0	M12	224	Ø42	110	12	37	M16	36	45

Rakennekuva MS/MS2

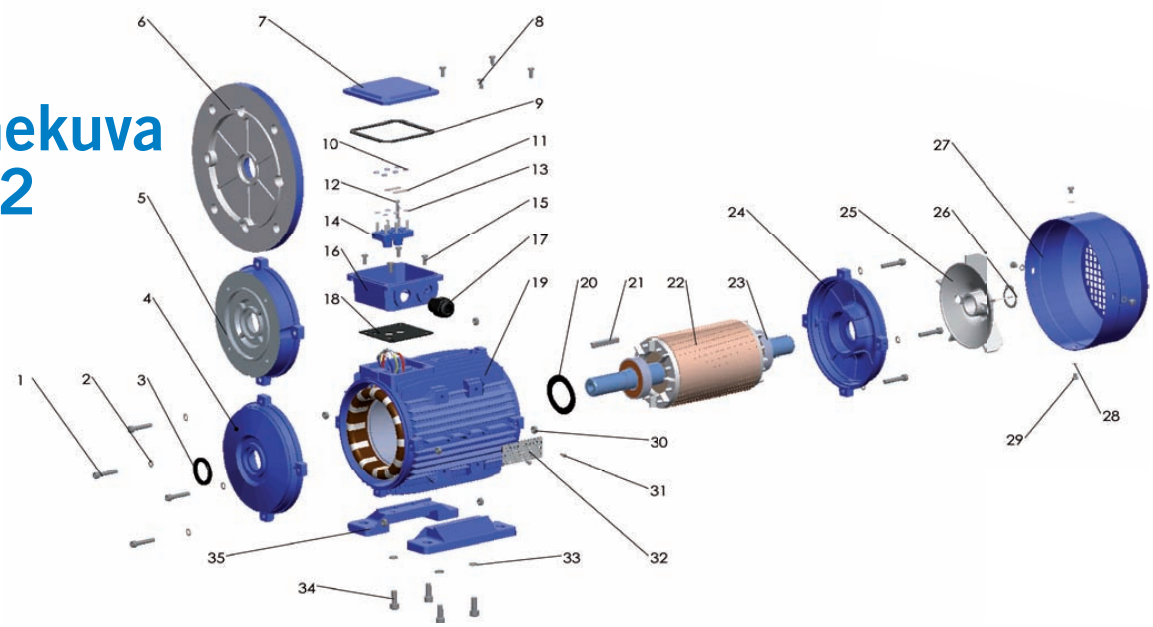

Osaluettelo

1	Ruuvi
2	Aluslevy
3	Huulitiiviste
4	Laakerikilpi D-pää
5	B14-laippa
6	B5-laippa
7	Liitäntäkotelon kansi
8	Kotelon kannen kiinnitysruuvi
9	Liitäntäkotelon kannen tiiviste
10	Kytkentäalustan kiinnitysmutteri
11	Kytkentäliuska
12	Liitintappi

13	Aluslevy
14	Kytkentäalusta
15	Liitäntäkotelon kiinnitysruuvi
16	Liitäntäkotelo
17	Kaapelitiiviste
18	Liitäntäkotelon tiiviste
19	Moottorirunko
20	Aluslevy
21	Kiila
22	Roottori
23	Laakeri
24	Laakerikilpi ND-pää

25	Tuuletinsiipi
26	Seekeri-rengas
27	Tuulettimen suojus
28	Suojuksen aluslevy
29	Suojuksen kiinnitysruuvi
30	Laakerikilven mutteri
31	Niitti
32	Tyyppikilpi
33	Jalan kiinnitysmutteri
34	Jalan kiinnitysruuvi
35	Jalka B3

Laakerit ja tiivisteet

	Laakeri		Tiiviste	
Runkokoko	D-pää	ND-pää	D-pää	ND-pää
56	6201	6201	12x22x5	12x22x5
63	6201	6201	12x24x5	12x24x5
71	6202	6202	15x25x7	15x25x7
80	6204	6204	20x34x7	20x34x7
90S	6205	6205	25x37x7	25x37x7
90L	6205	6205	15x37x7	25x37x7
100L	6206	6206	30x44x7	30x44x7
112M	6306	6206	30x44x7	30x44x7
132S	6308	6208	40x58x7	40x58x7
132M/L	6308	6208	40x58x7	40x58x7
160M	6309	6309	45x65x8	45x65x8
160L	6309	6309	45x65x8	45x65x8
180M	6311	6211	55x72x8	55x72x8
180L	6311	6211	55x72x8	55x72x8
200L	6312	6212	60x80x8	60x80x8

KLEE drive T1C -sarja

T1C, hyötysuhdeluokka IE1

Runko valurautaa, jalat ovat kiinnitettävissä moottorin kolmelle eri sivulle IEC280 asti.
Napaluvut 2, 4 ja 6, runkokoot IEC80...355.
Hyötysuhdeluokka IE1 (Standard Efficiency, IEC 60034-30).
T1C-sarjan moottorit toimitetaan EU-maihin ainoastaan S3-käyttöluokan mukaisesti.

Tekniset arvot 2-napaisille moottoreille

Moottori	Teho kW	Virta A 400 V	Nopeus (rpm)	Hyötysuhde 100 % kuormalla	Teho-kerroin cos Φ	Ts / Tn	Is / In	Äänen-voimak-kuus dB(A)	Paino (kg)
T1C 801-2	0,75	2,06	2838	72,1	0,73	2,2	5	71	13,5
T1C 802-2	1,1	2,90	2836	75	0,73	2,2	5	71	14,6
T1C 90S-2	1,5	3,79	2842	77,2	0,74	2,2	5	75	18,0
T1C 90L-2	2,2	5,04	2835	79,7	0,79	2,2	5,5	75	22,0
T1C 100L-2	3	6,56	2841	81,5	0,81	2,3	5,5	79	30,6
T1C 112M-2	4	8,58	2900	83,1	0,81	2,4	6	79	38,2
T1C 132S1-2	5,5	11,16	2895	84,7	0,84	2,3	6	83	57,2
T1C 132S2-2	7,5	14,81	2900	86	0,85	2,3	6,4	83	62,0
T1C 160M1-2	11	20,83	2910	87,6	0,87	2,3	6,3	87	111,0
T1C 160M2-2	15	28,06	2908	88,7	0,87	2,3	6,8	87	118,3
T1C 160L-2	18,5	33,60	2912	89,3	0,89	2,3	7	87	134,8
T1C 180M-2	22	39,69	2920	89,9	0,89	2,3	7,2	92	152,8
T1C 200L1-2	30	53,64	2915	90,7	0,89	2,3	7	95	218,1
T1C 200L2-2	37	65,80	2920	91,2	0,89	2,3	7,2	95	230,0
T1C 225M-2	45	78,70	2920	91,7	0,90	2,3	7	97	303,0
T1C 250M-2	55	97,85	2930	92,2	0,88	2,2	7,8	97	391,2
T1C 280S-2	75	131,22	2930	92,7	0,89	2,1	7,8	99	530,0
T1C 280M-2	90	155,21	2930	93	0,90	2,1	7,7	104	572,0
T1C 315S-2	110	189,09	2940	93,3	0,90	2	7,7	104	862,0
T1C 315M-2	132	223,93	2940	93,5	0,91	2	7,6	104	996,0
T1C 315L1-2	160	273,57	2945	93,8	0,90	2	7,8	104	1055,0
T1C 315L2-2	200	345,07	2945	94	0,89	2	7,9	104	1080,0
T1C 355M-2	250	426,54	2945	94	0,90	2	7,8	111	1770,0
T1C 355L-2	315	543,48	2945	94	0,89	2	7,8	111	1900,0

Tekniset arvot 4-napaisille moottoreille

Moottori	Teho kW	Virta A 400 V	Nopeus (rpm)	Hyötysuhde 100 % kuormalla	Teho-kerroin cos Φ	Ts / Tn	Is / In	Äänen-voimak-kuus dB (A)	Paino (kg)
T1C 802-4	0,75	1,86	1410	72,1	0,75	2,2	5,4	67	14,6
T1C 90S-4	1,1	2,52	1415	75	0,78	2,2	5,3	67	18,0
T1C 90L-4	1,5	3,17	1410	77,2	0,78	2,2	5,5	67	21,8
T1C 100L1-4	2,2	4,54	1420	79,7	0,80	2,2	6	70	29,6
T1C 100L2-4	3	5,75	1420	81,5	0,80	2,3	6	70	33,4
T1C 112M-4	4	7,56	1425	83,1	0,82	2,4	6,3	74	42,5
T1C 132S-4	5,5	10,25	1420	84,7	0,83	2,3	6,5	78	60,0
T1C 132M-4	7,5	13,96	1420	86	0,85	2,3	6,4	78	73,6
T1C 160M-4	11	19,73	1430	87,6	0,85	2,3	6,8	82	114,6
T1C 160L-4	15	26,35	1435	88,7	0,88	2,3	6,7	82	130,7
T1C 180M-4	18,5	31,93	1435	89,3	0,88	2,3	7,2	82	149,5
T1C 180L-4	22	39,08	1450	89,9	0,87	2,3	7,3	82	165,1
T1C 200L-4	30	53,49	1450	90,7	0,89	2,3	7,6	84	216,5
T1C 225S-4	37	64,15	1460	91,2	0,89	2,3	7,5	84	293,0
T1C 225M-4	45	79,45	1470	91,7	0,88	2,3	7,3	84	335,0
T1C 250M-4	55	96,80	1470	92,1	0,89	2,2	7,4	86	397,0
T1C 280S-4	75	125,45	1470	92,7	0,88	2,1	7,5	90	540,0
T1C 280M-4	90	150,06	1470	93	0,90	2,1	7,7	90	620,0
T1C 315S-4	110	187,08	1475	93,3	0,90	2	7,8	98	1108,0
T1C 315M-4	132	221,33	1475	93,5	0,91	2	7,8	101	1360,0
T1C 315L1-4	160	270,68	1475	93,8	0,91	2	7,9	101	1450,0
T1C 315L2-4	200	341,44	1475	94	0,90	2	7,7	101	1480,0
T1C 355M-4	250	422,05	1475	94	0,89	2	7,9	106	1600,0
T1C 355L-4	315	537,76	1475	94	0,90	2	7,8	108	1790,0

Tekniset arvot 6-napaisille moottoreille

Moottori	Teho (kW)	Virta A 400 V	Nopeus (rpm)	Hyötysuhde 100 % kuormalla	Teho-kerroin cos Φ	Ts / Tn	Is / In	Äänen-voimak-kuus dB(A)	Paino (kg)
T1C 90S-6	0,75	2,15	930	70	0,72	2,2	5,3	65	17,6
T1C 90L-6	1,1	3,02	930	72,9	0,72	2,2	5	65	21,6
T1C 100L-6	1,5	3,94	935	75,2	0,73	2,2	4,9	67	29,5
T1C 112M-6	2,2	5,60	935	77,7	0,73	2,2	5,7	67	38,0
T1C 132S-6	3	7,44	935	79,7	0,73	2,3	6,3	71	49,6
T1C 132M1-6	4	9,59	940	81,4	0,74	2,4	6,2	71	59,4
T1C 132M2-6	5,5	12,57	940	83,1	0,76	2,3	6,8	71	65,0
T1C 160M-6	7,5	16,82	950	84,7	0,76	2,3	7	75	105,0
T1C 160L-6	11	23,56	955	86,4	0,78	2,3	7,3	75	122,4
T1C 180L-6	15	31,25	955	87,7	0,79	2,3	7,2	78	161,5
T1C 200L1-6	18,5	36,31	960	88,6	0,83	2,3	6,9	78	208,3
T1C 200L2-6	22	42,89	960	89,2	0,83	2,3	7,3	78	218,2
T1C 225M-6	30	57,84	970	90,2	0,83	2,3	7,4	81	289,0
T1C 250M-6	37	69,20	970	90,8	0,85	2,3	7,5	81	380,0
T1C 280S-6	45	82,63	975	91,4	0,86	2,3	7,7	84	489,5
T1C 280M1-6	55	99,29	975	91,9	0,87	2,2	7,7	84	620,0
T1C 315S-6	75	131,36	975	92,6	0,89	2,1	7,9	92	824,0
T1C 315M-6	90	155,37	975	92,9	0,90	2	8	92	960,0
T1C 315L1-6	110	189,09	975	93,3	0,90	2	7,7	92	1100,0
T1C 315L2-6	132	228,96	975	93,5	0,89	2	8	92	1175,0
T1C 355M1-6	160	270,56	975	93,8	0,91	2	7,6	102	1680,0
T1C 355M2-6	200	341,23	975	94	0,90	2	7,8	102	1680,0
T1C 355L-6	250	431,33	975	94	0,89	2	7,8	105	1990,0

KLEE drive T2C -sarja

T2C, hyötysuhdeluokka IE2

Runko valurautaa, jalat ovat kiinnitettävissä moottorin kolmelle eri sivulle IEC280 asti.
Napaluvut 2,4 ja 6, runkokoot IEC80...355.
Hyötysuhdeluokka IE2 (High Efficiency, IEC 60034-30).

Tekniset arvot 2-napaisille moottoreille

Moottori	Teho (kW)	Virta A 400 V	Nopeus (rpm)	Hyötysuhde 100 % kuormalla	Teho-kerroin cos Φ	Ts / Tn	Is / In	Äänen-voimak-kuus dB(A)	Paino (kg)
T2C 801-2	0,75	1,86	2848	77,4	0,75	2,7	6	71	16,0
T2C 802-2	1,1	2,52	2846	79,6	0,79	2,7	6,7	71	18,0
T2C 90S-2	1,5	3,17	2852	81,3	0,84	2,3	6,1	75	21,0
T2C 90L-2	2,2	4,54	2845	83,2	0,84	2,6	7	75	24,0
T2C 100L-2	3	5,75	2851	84,6	0,89	2,5	7,6	79	33,5
T2C 112M-2	4	7,56	2910	85,8	0,89	2,5	7,8	79	48,0
T2C 132S1-2	5,5	10,25	2905	87	0,89	2,4	7,8	83	63,0
T2C 132S2-2	7,5	13,96	2910	88,1	0,88	2,7	7,9	83	69,0
T2C 160M1-2	11	19,73	2920	89,4	0,9	2,2	7,9	87	118,0
T2C 160M2-2	15	26,35	2918	90,3	0,91	2,3	7,9	87	134,0
T2C 160L-2	18,5	31,93	2922	90,9	0,92	2,4	8	87	143,0
T2C 180M-2	22	39,08	2930	91,3	0,89	2,3	7,5	92	170,0
T2C 200L1-2	30	53,49	2925	92	0,88	2,4	6,7	95	245,0
T2C 200L2-2	37	64,15	2930	92,5	0,9	2,3	6,3	95	240,0
T2C 225M-2	45	79,45	2930	92,9	0,88	2,3	6,9	97	305,0
T2C 250M-2	55	96,80	2940	93,2	0,88	2,3	8	97	410,0
T2C 280S-2	75	125,45	2940	93,8	0,92	2,2	8	99	580,0
T2C 280M-2	90	150,06	2940	94,1	0,92	2,2	7,7	104	630,0
T2C 315S-2	110	187,08	2940	94,3	0,9	2	7,7	104	981,0
T2C 315M-2	132	221,33	2940	94,6	0,91	2	7,6	104	1100,0
T2C 315L1-2	160	270,68	2945	94,8	0,9	2	7,8	104	1055,0
T2C 315L2-2	200	341,44	2945	95	0,89	2	7,9	104	1080,0
T2C 355M-2	250	422,05	2945	95	0,9	2	7,8	111	1770,0
T2C 355L-2	315	537,76	2945	95	0,89	2	7,8	111	1990,0

Tekniset arvot 4-napaisille moottoreille

Moottori	Teho (kW)	Virta A 400 V	Nopeus (rpm)	Hyötysuhde 100 % kuormalla	Teho-kerroin cos Φ	Ts / Tn	Is / In	Äänen-voimak-kuus dB(A)	Paino (kg)
T2C 802-4	0,75	1,79	1420	79,6	0,76	2,3	5,4	67	14,5
T2C 90S-4	1,1	2,50	1425	81,4	0,78	2,3	5,9	67	16,0
T2C 90L-4	1,5	3,31	1420	82,8	0,79	2,4	6,4	67	21,8
T2C 100L1-4	2,2	4,59	1430	84,3	0,82	2,4	6,6	70	36,0
T2C 100L2-4	3	6,33	1430	85,5	0,8	2,4	6,9	70	36,0
T2C 112M-4	4	8,44	1435	86,6	0,79	2,5	7,9	74	47,0
T2C 132S-4	5,5	11,04	1430	87,7	0,82	2,3	7,1	78	65,0
T2C 132M-4	7,5	14,70	1430	88,7	0,83	2,3	7,8	78	78,5
T2C 160M-4	11	19,43	1440	89,8	0,91	2,5	7,9	82	126,0
T2C 160L-4	15	25,92	1445	90,8	0,92	2,4	7,8	82	140,5
T2C 180M-4	18,5	33,66	1445	91,2	0,87	2,4	7,8	82	165,0
T2C 180L-4	22	38,95	1460	91,6	0,89	2,3	7,5	82	185,0
T2C 200L-4	30	53,31	1460	92,3	0,88	2,4	7,9	84	244,0
T2C 225S-4	37	72,02	1470	92,7	0,8	2,4	6,7	84	345,0
T2C 225M-4	45	87,21	1480	93,1	0,8	2,3	7	84	355,0
T2C 250M-4	55	96,49	1480	93,5	0,88	2,4	7,4	86	425,0
T2C 280S-4	75	126,56	1480	94	0,91	2,2	7,5	90	560,0
T2C 280M-4	90	149,90	1480	94,2	0,92	2,2	7,7	90	670,0
T2C 315S-4	110	186,69	1480	94,5	0,9	2	7,8	98	905,0
T2C 315M-4	132	221,09	1480	94,7	0,91	2	7,8	101	1016,0
T2C 315L1-4	160	267,43	1480	94,9	0,91	2	7,9	101	1108,0
T2C 315L2-4	200	337,29	1480	95,1	0,9	2	7,7	101	1210,0
T2C 355M-4	250	426,35	1480	95,1	0,89	2	7,9	106	1700,0
T2C 355L-4	315	531,23	1480	95,1	0,9	2	7,8	108	1890,0

Tekniset arvot 6-napaisille moottoreille

Moottori	Teho (kW)	Virta A 400 V	Nopeus (rpm)	Hyötysuhde 100 % kuormalla	Teho-kerroin cos Φ	Ts / Tn	Is / In	Äänen-voimak-kuus dB(A)	Paino (kg)
T2C 90S-6	0,75	1,88	935	75,9	0,76	2,2	6,2	65	15,6
T2C 90L-6	1,1	2,54	935	78,1	0,8	2,3	6	65	23,5
T2C 100L-6	1,5	3,31	940	79,8	0,82	2,3	5,8	67	32,0
T2C 112M-6	2,2	4,85	940	81,8	0,8	2,3	6,4	67	43,0
T2C 132S-6	3	6,26	940	83,3	0,83	2,4	6,3	71	60,0
T2C 132M1-6	4	8,12	945	84,6	0,84	2,5	6,2	71	64,5
T2C 132M2-6	5,5	11,26	945	86	0,82	2,3	6,8	71	66,0
T2C 160M-6	7,5	14,78	955	87,2	0,84	2,4	7	75	124,0
T2C 160L-6	11	21,06	960	88,7	0,85	2,5	7,3	75	134,0
T2C 180L-6	15	29,08	960	89,7	0,83	2,3	7,8	78	180,0
T2C 200L1-6	18,5	34,75	965	90,4	0,85	2,4	7,8	78	240,0
T2C 200L2-6	22	40,62	965	90,9	0,86	2,3	7,9	78	238,0
T2C 225M-6	30	55,56	975	91,7	0,85	2,2	7,9	81	301,0
T2C 250M-6	37	69,79	975	92,2	0,83	2,3	7,5	81	398,0
T2C 280S-6	45	81,48	980	92,7	0,86	2,3	7,2	84	505,0
T2C 280M1-6	55	99,15	980	93,1	0,86	2,2	7,7	84	650,0
T2C 315S-6	75	129,81	980	93,7	0,89	2,1	7,9	92	824,0
T2C 315M-6	90	153,56	980	94	0,9	2	8	92	1050,0
T2C 315L1-6	110	187,08	980	94,3	0,9	2	7,7	92	1200,0
T2C 315L2-6	132	226,30	980	94,6	0,89	2	8	92	1350,0
T2C 355M1-6	160	267,71	980	94,8	0,91	2	7,6	102	1590,0
T2C 355M2-6	200	337,64	980	95	0,9	2	7,8	102	1750,0
T2C 355L-6	250	426,64	980	95	0,89	2	7,8	105	1990,0

Klee drive T3C -sarja

T3C, hyötysuhdeluokka IE3

Runko valurautaa, jalat ovat kiinnitettävissä moottorin kolmelle eri sivulle IEC280 asti.
Napaluvut 2, 4 ja 6, runkokoot IEC80...355.
Hyötysuhdeluokka IE3 (Premium Efficiency, IEC 60034-30).

Tekniset arvot 2-napaisille moottoreille

Moottori	Teho (kW)	Virta A 400 V	Nopeus (rpm)	Hyötysuhde 100 % kuormalla	Teho-kerroin cos Φ	Ts / Tn	Is / In	Äänen-voimak-kuus dB(A)	Paino (kg)
T3C 801-2	0,75	1,79	2848	80,7	0,75	2,7	6	71	15
T3C 802-2	1,1	2,43	2846	82,7	0,79	2,7	6,7	71	16
T3C 90S-2	1,5	3,06	2852	84,2	0,84	2,3	6,1	75	21
T3C 90L-2	2,2	4,40	2845	85,9	0,84	2,6	7	75	25
T3C 100L-2	3	5,59	2851	87,1	0,89	2,5	7,6	79	35
T3C 112M-2	4	7,36	2910	88,1	0,89	2,5	7,8	79	43
T3C 132S1-2	5,5	10,00	2905	89,2	0,89	2,4	7,8	83	64
T3C 132S2-2	7,5	13,65	2910	90,1	0,88	2,7	7,9	83	69
T3C 160M1-2	11	19,34	2920	91,2	0,90	2,2	7,9	87	121
T3C 160M2-2	15	25,89	2918	91,9	0,91	2,3	7,9	87	123
T3C 160L-2	18,5	31,41	2922	92,4	0,92	2,4	8	87	160
T3C 180M-2	22	38,49	2930	92,7	0,89	2,3	7,5	92	210
T3C 200L1-2	30	52,74	2925	93,3	0,88	2,4	6,7	95	210
T3C 200L2-2	37	63,33	2930	93,7	0,90	2,3	6,3	95	250
T3C 225M-2	45	78,52	2930	94	0,88	2,3	6,9	97	322
T3C 250M-2	55	95,67	2940	94,3	0,88	2,3	8	97	420
T3C 280S-2	75	124,26	2940	94,7	0,92	2,2	8	99	630
T3C 280M-2	90	148,64	2940	95	0,92	2,2	7,7	104	650
T3C 315S-2	110	185,31	2940	95,5	0,90	2	7,7	104	930
T3C 315M-2	132	219,47	2940	95,4	0,91	2	7,6	104	1030
T3C 315L1-2	160	267,86	2945	95,8	0,90	2	7,8	104	1070
T3C 315L2-2	200	338,58	2945	95,8	0,89	2	7,9	104	1140
T3C 355M-2	250	418,53	2945	95,8	0,90	2	7,8	111	1640
T3C 355L-2	315	533,27	2945	95,8	0,89	2	7,8	111	1765

Tekniset arvot 4-napaisille moottoreille

Moottori	Teho (kW)	Virta A 400 V	Nopeus (rpm)	Hyötysuhde 100 % kuormalla	Teho-kerroin cos Φ	Ts / Tn	Is / In	Äänen-voimak-kuus dB(A)	Paino (kg)
T3C 802-4	0,75	1,73	1420	82,5	0,76	2,3	5,4	67	17,2
T3C 90S-4	1,1	2,42	1425	84,1	0,78	2,3	5,9	67	22,9
T3C 90L-4	1,5	3,21	1420	85,3	0,79	2,4	6,4	67	26
T3C 100L1-4	2,2	4,47	1430	86,7	0,82	2,4	6,6	70	35
T3C 100L2-4	3	6,17	1430	87,7	0,80	2,4	6,9	70	37
T3C 112M-4	4	8,25	1435	88,6	0,79	2,5	7,9	74	48
T3C 132S-4	5,5	10,81	1430	89,6	0,82	2,3	7,1	78	67
T3C 132M-4	7,5	14,43	1430	90,4	0,83	2,3	7,8	78	82
T3C 160M-4	11	19,09	1440	91,4	0,91	2,5	7,9	82	128
T3C 160L-4	15	25,55	1445	92,1	0,92	2,4	7,8	82	140
T3C 180M-4	18,5	33,15	1445	92,6	0,87	2,4	7,8	82	160
T3C 180L-4	22	38,37	1460	93	0,89	2,3	7,5	82	186
T3C 200L-4	30	52,57	1460	93,6	0,88	2,4	7,9	84	245
T3C 225S-4	37	71,09	1470	93,9	0,80	2,4	6,7	84	320
T3C 225M-4	45	86,19	1480	94,2	0,80	2,3	7	84	350
T3C 250M-4	55	95,36	1480	94,6	0,88	2,4	7,4	86	460
T3C 280S-4	75	125,22	1480	95	0,91	2,2	7,5	90	620
T3C 280M-4	90	148,92	1480	95,2	0,92	2,2	7,7	90	673
T3C 315S-4	110	184,92	1480	95,4	0,90	2	7,8	98	950
T3C 315M-4	132	219,01	1480	95,6	0,91	2	7,8	101	1070
T3C 315L1-4	160	264,91	1480	95,8	0,91	2	7,9	101	1150
T3C 315L2-4	200	334,12	1480	96	0,90	2	7,7	101	1230
T3C 355M-4	250	422,35	1480	96	0,89	2	7,9	106	1660
T3C 355L-4	315	526,25	1480	96	0,90	2	7,8	108	1790

Tekniset arvot 6-napaisille moottoreille

Moottori	Teho (kW)	Virta A 400 V	Nopeus (rpm)	Hyötysuhde 100 % kuormalla	Teho-kerroin cos Φ	Ts / Tn	Is / In	Äänen-voimak-kuus dB(A)	Paino (kg)
T3C 90S-6	0,75	1,81	935	78,9	0,76	2,2	6,2	65	26
T3C 90L-6	1,1	2,45	935	81	0,80	2,3	6	65	28
T3C 100L-6	1,5	3,20	940	82,5	0,82	2,3	5,8	67	35
T3C 112M-6	2,2	4,71	940	84,3	0,80	2,3	6,4	67	48
T3C 132S-6	3	6,09	940	85,6	0,83	2,4	6,3	71	68
T3C 132M1-6	4	7,92	945	86,8	0,84	2,5	6,2	71	70
T3C 132M2-6	5,5	11,00	945	88	0,82	2,3	6,8	71	75
T3C 160M-6	7,5	14,46	955	89,1	0,84	2,4	7	75	122
T3C 160L-6	11	20,69	960	90,3	0,85	2,5	7,3	75	134
T3C 180L-6	15	28,60	960	91,2	0,83	2,3	7,8	78	188
T3C 200L1-6	18,5	34,26	965	91,7	0,85	2,4	7,8	78	252
T3C 200L2-6	22	40,05	965	92,2	0,86	2,3	7,9	78	250
T3C 225M-6	30	54,84	975	92,9	0,85	2,2	7,9	81	345
T3C 250M-6	37	68,97	975	93,9	0,83	2,3	7,5	81	410
T3C 280S-6	45	80,61	980	93,7	0,86	2,3	7,2	84	520
T3C 280M1-6	55	98,10	980	94,1	0,86	2,2	7,7	84	530
T3C 315S-6	75	128,58	980	94,6	0,89	2,1	7,9	92	860
T3C 315M-6	90	152,10	980	94,9	0,90	2	8	92	970
T3C 315L1-6	110	185,51	980	95,1	0,90	2	7,7	92	1010
T3C 315L2-6	132	224,40	980	95,4	0,89	2	8	92	1090
T3C 355M1-6	160	265,47	980	95,6	0,91	2	7,6	102	1420
T3C 355M2-6	200	334,82	980	95,8	0,90	2	7,8	102	1470
T3C 355L-6	250	422,23	980	95,8	0,89	2	7,8	105	1519

Mittatiedot T1C/T2C/T3C-sarjoille

B3, jalkamalli

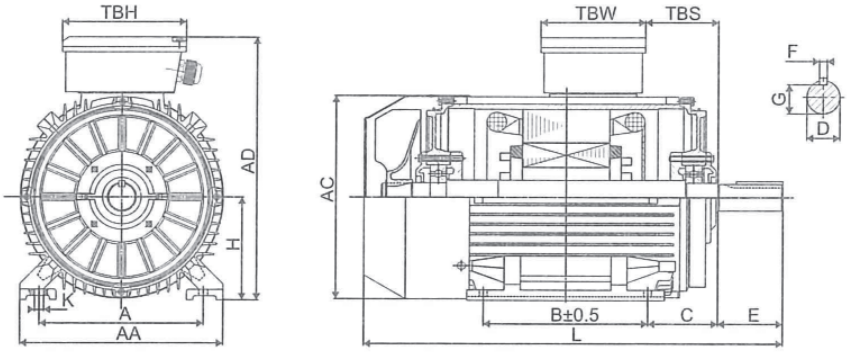

Valurautarunko

B3-asennusasennot toimitetaan irrotettavilla jaloilla IEC200 asti.

Runkokoko	AC	L	Kaapelitiiviste	TBS	TBW	TBH
80	Ø158	280	1-M20x1,5	16	97	97
90S/L	Ø176	325/350	1-M20x1,5	16	97	97
100	Ø199	388	1-M20x1,5	20	118	118
112	Ø220	405	2-M25x1,5	29	118	118
132S/M	Ø259	467/505	2-M25x1,5	29	118	118
160M/L	Ø313	605/650	2-M32x1,5	91	162	187
180M/L	Ø360	687/725	2-M32x1,5	160/180	162	187
200L	Ø399	768	2-M40x1,5	192	186	233
225S - 4-, 8-nap.	Ø465	814	2-M50x1,5	190	186	233
225M - 2-nap.	Ø465	809	2-M50x1,5	202	186	233
225M - 4-, 6-, 8-nap.	Ø465	839	2-M50x1,5	202	186	233
250M - 2-nap.	Ø506	918	2-M50x1,5	233	218	260
250M - 4-, 6-, 8-nap.	Ø506	918	2-M50x1,5	233	218	260
280S/M - 2-nap.	Ø559	984/1035	2-M50x1,5	265	218	260
280S/M - 4-, 6-, 8-nap.	Ø559	984/1035	2-M50x1,5	265	218	260
315S - 2-nap.	Ø680	1160	2-M63x1,5	130	350	430
315S - 4-, 6-, 8-nap.	Ø680	1190	2-M63x1,5	130	350	430
315M/L - 2-nap.	Ø680	1310	2-M63x1,5	130	350	430
315M/L - 4-, 6-, 8-nap.	Ø680	1340	2-M63x1,5	130	350	430
355M/L - 2-nap.	Ø820	1770	2-M63x1,5	180	350	430
355M/L - 4-, 6-, 8-nap.	Ø820	1840	2-M63x1,5	180	350	430

B3, jalkamalli

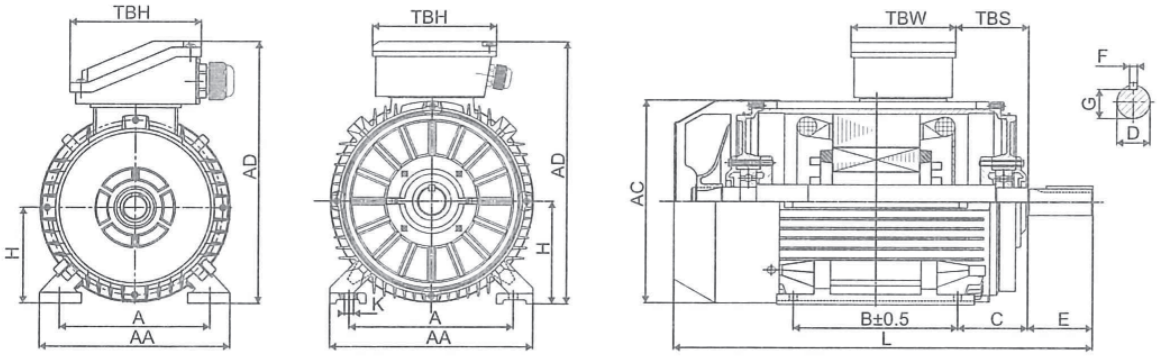

Alumiinirunko *Valurautarunko*

B3-asennusasennot toimitataan irrotettavilla jaloilla IEC200 asti

B3, jalkamalli

Runkokoko											
	H	AD	AA	A	B	C	D	E	F	G	K
80	80	220	160	125	100	50	Ø19	40	6	15,5	Ø9
90S/L	90	240	175	140	100/125	56	Ø24	50	8	20	Ø10
100	100	265	200	160	140	63	Ø28	60	8	24	Ø12
112	112	291	230	190	140	70	Ø28	60	8	24	Ø12
132S/M	132	332	255	216	140/178	89	Ø38	80	10	33	Ø12
160M/L	160	402	314	254	210/254	108	Ø42	110	12	37	Ø15
180M/L	180	439	348	279	241/279	121	Ø48	110	14	42,5	Ø15
200L	200	497	388	318	305	133	Ø55	110	16	49	Ø19
225S - 4-, 8-nap.	225	553	436	356	286	149	Ø60	140	18	53	Ø19
225M - 2-nap.	225	553	436	356	311	149	Ø55	110	16	49	Ø19
225M - 4-, 6-, 8-nap.	225	553	436	356	311	149	Ø60	140	18	53	Ø19
250M - 2-nap.	250	616	484	406	349	168	Ø60	140	18	53	Ø24
250M - 4-, 6-, 8-nap.	250	616	484	406	349	168	Ø60	140	18	58	Ø24
280S/M - 2-nap.	280	668	557	457	368/419	190	Ø65	140	18	58	Ø24
280S/M - 4-, 6-, 8-nap.	280	668	557	457	368/419	190	Ø75	140	20	67,5	Ø24
315S - 2-nap.	315	840	630	508	406	216	Ø65	140	18	58	Ø28
315S - 4-, 6-, 8-nap.	315	840	630	508	406	216	Ø80	170	22	71	Ø28
315M/L - 2-nap.	315	840	630	508	457/508	216	Ø65	140	18	58	Ø28
315M/L - 4-, 6-, 8-nap.	315	840	630	508	457/508	216	Ø80	170	22	71	Ø28
355M/L - 2-nap.	355	920	740	610	560/630	254	Ø75	140	20	67,5	Ø28
355M/L - 4-, 6-, 8-nap.	355	920	740	610	560/630	254	Ø95	170	25	86	Ø28

B5, laippamalli

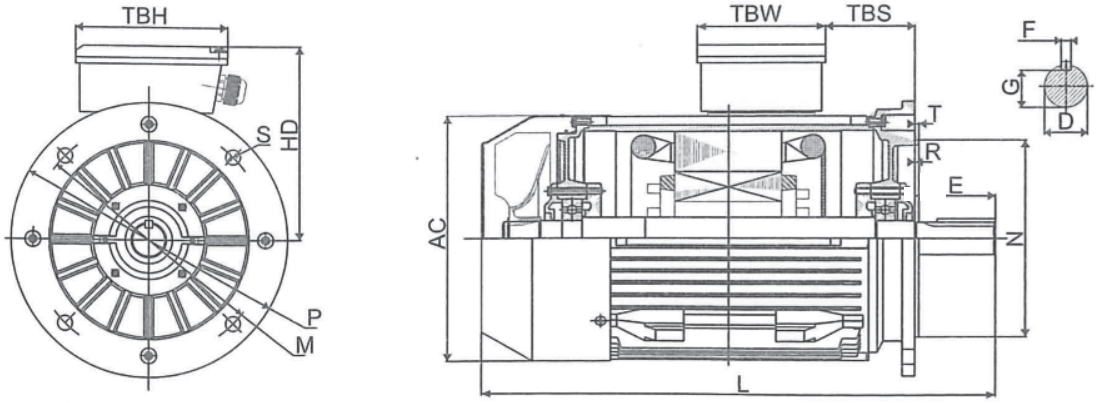

B35, jalka-/laippamalli

(B3 jalkojen mitat s. 24 taulukossa)

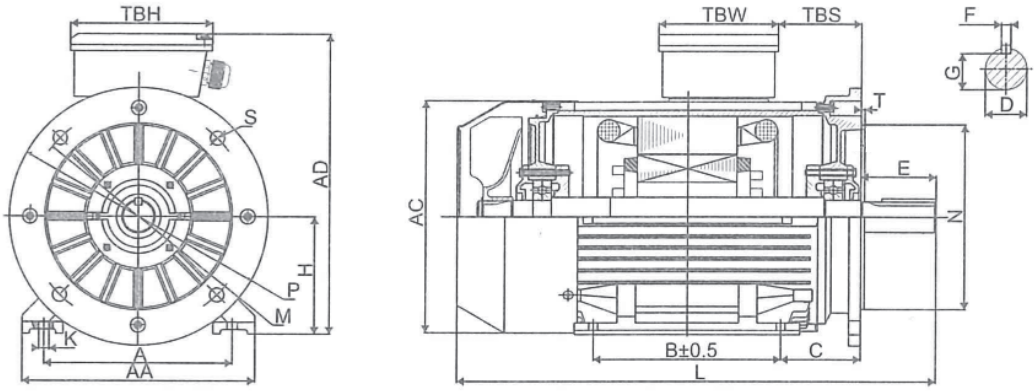

B5, jalkamalli

Runkokoko											
	N	M	P	S	T	HD	D	E	F	G	K
80	Ø130	Ø165	Ø200	4-Ø12	3,5	140	Ø19	40	6	15,5	Ø9
90S/L	Ø130	Ø165	Ø200	4-Ø12	3,5	150	Ø24	50	8	20	Ø10
100	Ø180	Ø215	Ø250	4-Ø15	4	165	Ø28	60	8	24	Ø12
112	Ø180	Ø215	Ø250	4-Ø15	4	179	Ø28	60	8	24	Ø12
132S/M	Ø230	Ø265	Ø300	4-Ø15	4	200	Ø38	80	10	33	Ø12
160M/L	Ø250	Ø300	Ø350	4-Ø19	5	242	Ø42	110	12	37	Ø15
180M/L	Ø250	Ø300	Ø350	4-Ø19	5	259	Ø48	110	14	42,5	Ø15
200L	Ø300	Ø350	Ø400	4-Ø19	5	297	Ø55	110	16	49	Ø19
225S - 4-, 8-nap.	Ø350	Ø400	Ø450	8-Ø19	5	328	Ø60	140	18	53	Ø19
225M - 2-nap.	Ø350	Ø400	Ø450	8-Ø19	5	328	Ø55	110	16	49	Ø19
225M - 4-, 6-, 8-nap.	Ø350	Ø400	Ø450	8-Ø19	5	328	Ø60	140	18	53	Ø19
250M - 2-nap.	Ø400	Ø500	Ø550	8-Ø19	5	366	Ø60	140	18	53	Ø24
250M - 4-, 6-, 8-nap.	Ø400	Ø500	Ø550	8-Ø19	5	366	Ø60	140	18	58	Ø24
280S/M - 2-nap.	Ø400	Ø500	Ø550	8-Ø19	5	388	Ø65	140	18	58	Ø24
280S/M - 4-, 6-, 8-nap.	Ø400	Ø500	Ø550	8-Ø19	5	388	Ø75	140	20	67,5	Ø24
315S - 2-nap.	Ø550	Ø600	Ø660	8-Ø24	6	525	Ø65	140	18	58	Ø28
315S - 4-, 6-, 8-nap.	Ø550	Ø600	Ø660	8-Ø24	6	525	Ø80	170	22	71	Ø28
315M/L - 2-nap.	Ø550	Ø600	Ø660	8-Ø24	6	525	Ø65	140	18	58	Ø28
315M/L - 4-, 6-, 8-nap.	Ø550	Ø600	Ø660	8-Ø24	6	525	Ø80	170	22	71	Ø28
355M/L - 2-nap.	Ø680	Ø740	Ø800	8-Ø24	6	565	Ø75	140	20	67,5	Ø28
355M/L - 4-, 6-, 8-nap.	Ø680	Ø740	Ø800	8-Ø24	6	565	Ø95	170	25	86	Ø28

B14, laippamalli

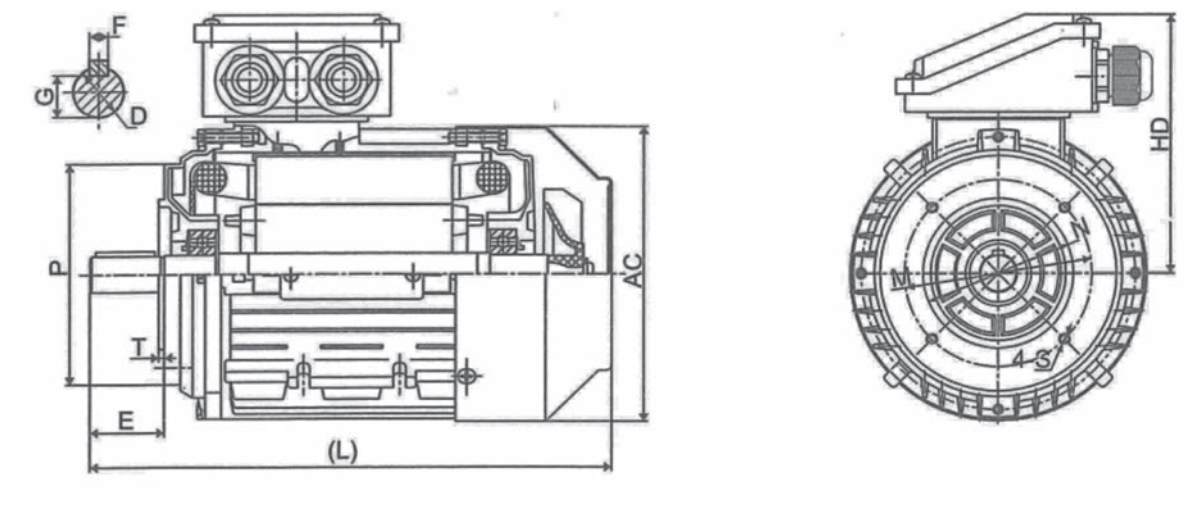

B34, jalka-/laippamalli

(B3 jalkojen mitat s. 24 taulukossa)

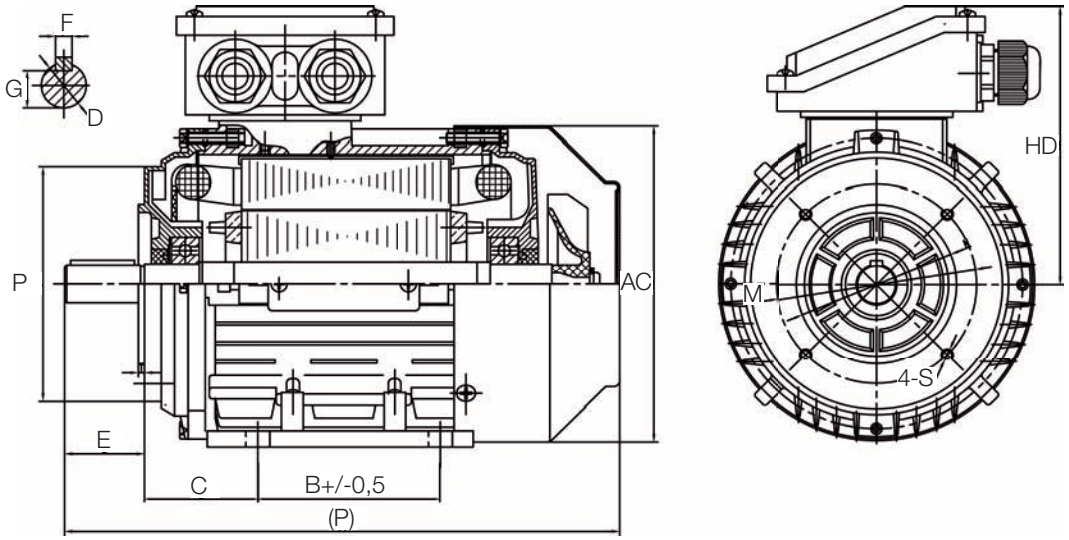

B14, mitat

Runkokoko											
	N	M	P	S	T	HD	D	E	F	G	K
80	Ø80	Ø100	Ø118	M6	3	140	Ø19	40	6	15,5	Ø9
90S/L	Ø95	Ø115	Ø138	M8	3	150	Ø24	50	8	20	Ø10
100	Ø110	Ø130	Ø158	M8	3,5	165	Ø28	60	8	24	Ø12
112	Ø110	Ø130	Ø158	M8	3,5	179	Ø28	60	8	24	Ø12
132S/M	Ø130	Ø165	Ø198	M10	3,5	200	Ø38	80	10	33	Ø12

Laakerit T1C/T2C/T3C

Laakerit

Runkokoko	Laakerit	
	D-pää	ND-pää
80	6204ZZ	6204ZZ
90S/L	6205ZZ	6205ZZ
100	6206ZZ	6206ZZ
112	6306ZZ	6306ZZ
132S/M	6308ZZ	6308ZZ
160M/L	6309C3	6309C3
180M/L	6311C3	6311C3
200L	6312C3	6312C3
225S - 4-, 8-nap.	6313C3	6313C3
225M - 2-nap.	6313C3	6313C3
225M - 4-, 6-, 8-nap.	6313C3	6313C3
250M - 2-nap.	6314C3	6314C3
250M - 4-, 6-, 8-nap.	6314C3	6314C3
280S/M - 2-nap.	6316C3	6313C3
280S/M - 4-, 6-, 8-nap.	6316C3	6316C3
315S - 2-nap.	6314C3	6314C3
315S - 4-, 6-, 8-nap.	NU319	6319C3
315M/L - 2-nap.	6314C3	6314C3
315M/L - 4-, 6-, 8-nap.	NU319	6319C3
355M/L - 2-nap.	6319C3	6319C3
355M/L - 4-, 6-, 8-nap.	NU322	6322C3

SKS Mekaniikka Oy

Martinkyläntie 50, PL 122, FI-01721 Vantaa
puhelin 020 764 61, mekaniikka@sks.fi,
www.sks.fi

Etelä-Suomi
Martinkyläntie 50, PL 122, FI-01721 Vantaa
puhelin 020 764 61

Keski-Suomi
Tammelan puistokatu 21 A, FI-33500 Tampere
puhelin 020 764 61

Länsi-Suomi
Postikatu 2, FI-20250 Turku
puhelin 020 764 61

Tavaraosoite
Martinkyläntie 50, PL 122, FI-01721 Vantaa
puhelin 020 764 61

Muut SKSGroup yritykset:

SKS Control Oy
SKS Tehnika Oü (Viro)

Kirjapaino Hermes, Tampere - 2012

Esite nro 1219248

Pidätämme oikeudet muutoksiin