INSTRUCTIONS D'INSTALLATION
LEVIER KNIGHT DE SÉRIE 32-6900

POUR UNE UTILISATION AVEC DES PORTES DE 35 mm À 51 mm (1-3/8 po – 2 po) D'ÉPAISSEUR

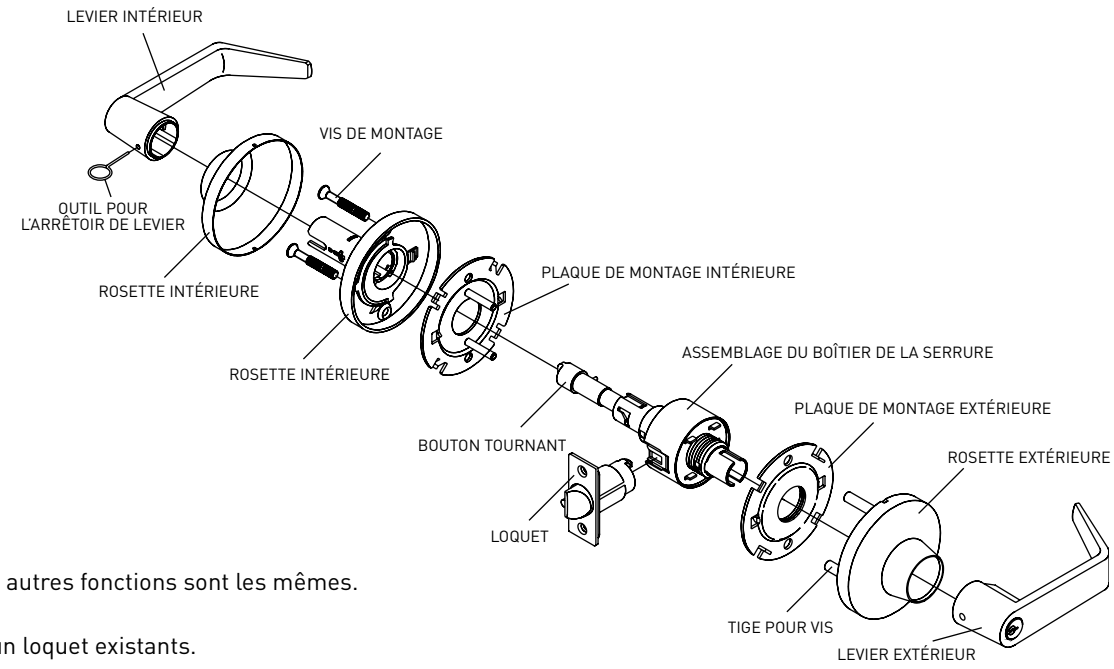

OUTILS REQUIS POUR UNE NOUVELLE INSTALLATION :
- Tournevis Phillips
- Mèche de 25,4 mm (1 po)
- Ciseau
- Scie-cloche de 54 mm (2-1/8 po)
- Mèche de 8 mm (1-5/16 po)

OUTILS REQUIS POUR REMPLACER UNE SERRURE EXISTANTE :
- Tournevis Phillips

Les illustrations montrent le modèle d'entrée de gamme. L'installation et les autres fonctions sont les mêmes.
Suivez toutes les étapes pour une nouvelle installation.
Suivez les étapes 3C, 4C, 5, 6, 7, 8 pour le remplacement d'une serrure et d'un loquet existants.

1 Marquage de la porte

a. Commencez à 38 po du plancher et marquez le centre du chant de porte. (Voir « Largeurs de la porte » sur le gabarit de chant de porte ci-dessous.)
b. Choisissez la distance d'entrée de 2-3/8 po ou de 2-3/4 po et marquez le centre du trou sur la face de la porte.

REMARQUE : LA DISTANCE D'ENTRÉE SUR LA FACE DE LA PORTE DOIT ÊTRE ÉGALE À LA DISTANCE D'ENTRÉE DE LA SERRURE.

c. Marquez deux trous pour les tiges pour vis.

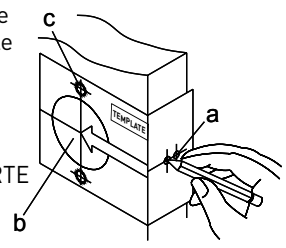

2 Perçage des trous

Percez les trous selon les marques tracées.
NOTE : PERCEZ LE TROU DE 54 mm (2-1/8 po) À PARTIR DES DEUX CÔTÉS AFIN D'ÉVITER QUE LE BOIS NE SE FENDE.

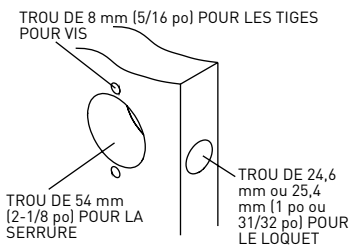

3 Installation du loquet

a. Insérez le loquet dans le trou en le gardant parallèle à la face de la porte. Marquez le contour du loquet et retirez-le.
b. Ciselez une ouverture de 4 mm à 4,3 mm (11/64 po) de profondeur ou jusqu'à ce que la têtière soit à ras du chant de porte.
c. Insérez le loquet et serrez les vis.

REMARQUE : LE BISEAU DU PÊNE DOIT FAIRE FACE AU SENS DE FERMETURE DE LA PORTE.

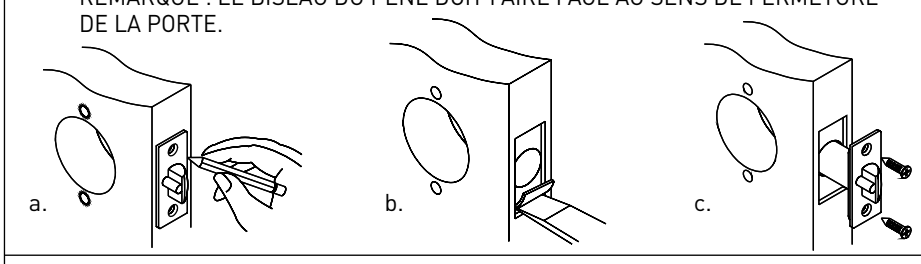

4 Installation de la gâche

a. Fermez la porte et marquez la ligne horizontale de la gâche.
b. Mesurez la moitié de l'épaisseur de la porte à partir de la butée de porte et tracez la ligne centrale verticale de la gâche. Percez un trou de 25,4 mm (1 po) et de 12,7 mm (1/2 po) de profondeur à l'intersection des lignes horizontale et verticale de la gâche.
c. Découpez une ouverture de 2,4 mm (3/32 po) de profondeur ou jusqu'à ce que la gâche soit à ras du montant de porte. Serrez bien les vis.

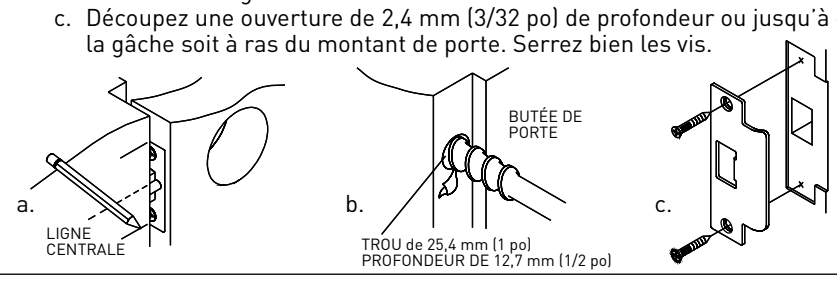

5 Ajustement à la largeur de la porte – levier intérieur

a. Utilisez l'outil pour l'arrêtoir de levier afin de presser sur l'arrêtoir de levier visible dans le trou de la tige du levier intérieur et dégagez le levier intérieur, la garniture de la rosette et la plaque de montage.
b. Ajustez la position du bouton tournant selon la largeur de la porte.

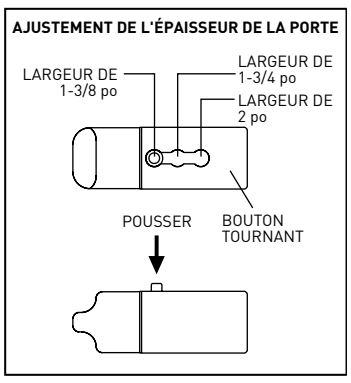

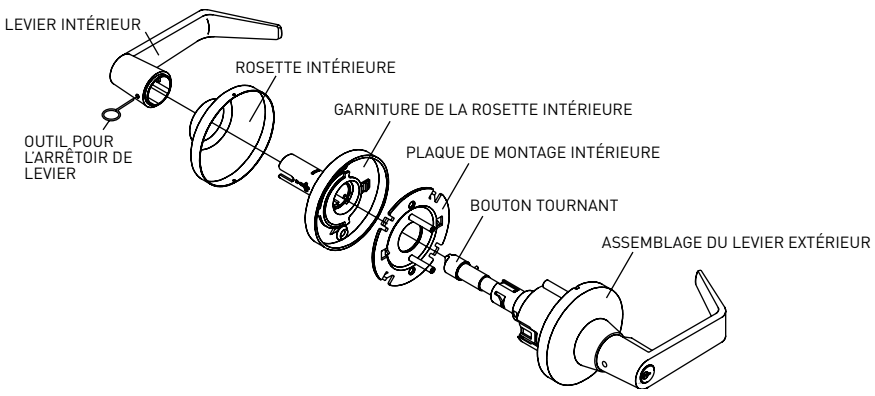

6 Ajustement à l'épaisseur de la porte - Plaque de montage intérieure

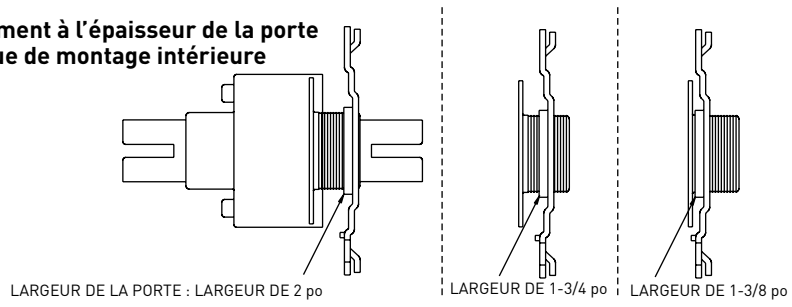

7 Installation de l'assemblage du levier extérieur

Installez l'assemblage du levier extérieur sur la porte. Assurez-vous que l'arrière du loquet est correctement aligné dans le dispositif de retrait tel que montré sur l'image.

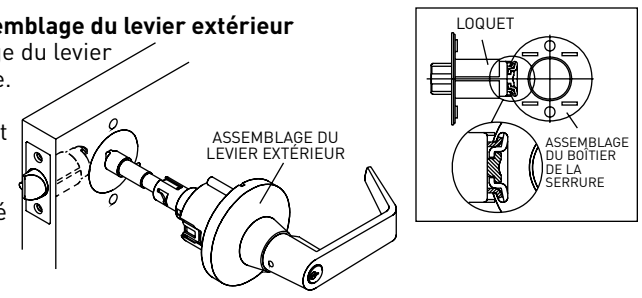

8 Installation de la plaque de montage intérieure et de la garniture de la rosette

a. Installez la plaque de montage intérieure sur le boîtier.
b. Placez la garniture de la rosette intérieure sur la plaque de montage et serrez bien les vis de la plaque de montage.

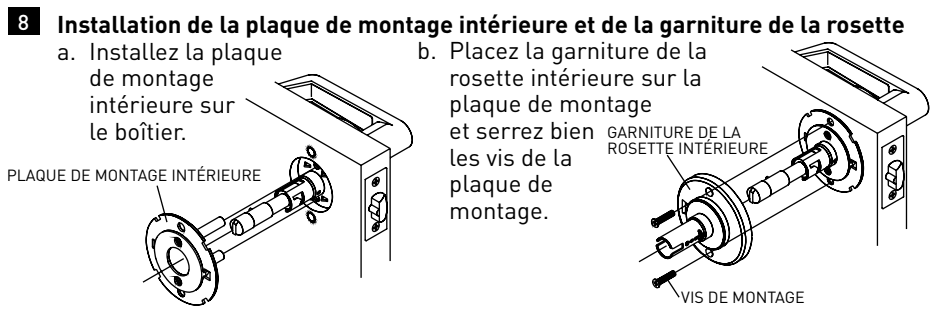

9 Installation de la rosette et du levier

a. Assurez-vous que la rosette s'adapte au renfoncement de la garniture de la rosette.
b. Pressez sur l'arrêtoir de levier avec l'outil fourni. Poussez le levier intérieur complètement jusqu'à ce que l'arrêtoir soit aligné avec le levier. Confirmez que le levier est bien fixé.

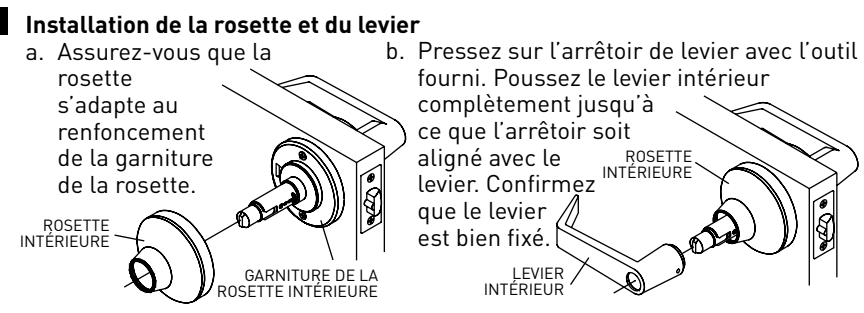

GABARIT

REMARQUE :
NE MARQUEZ PAS LES TROUS POUR LA SERRURE SI VOUS RETIREZ DES GOUJONS D'ARRIMAGE EXTÉRIEURS (BOULONS TRAVERSANTS)

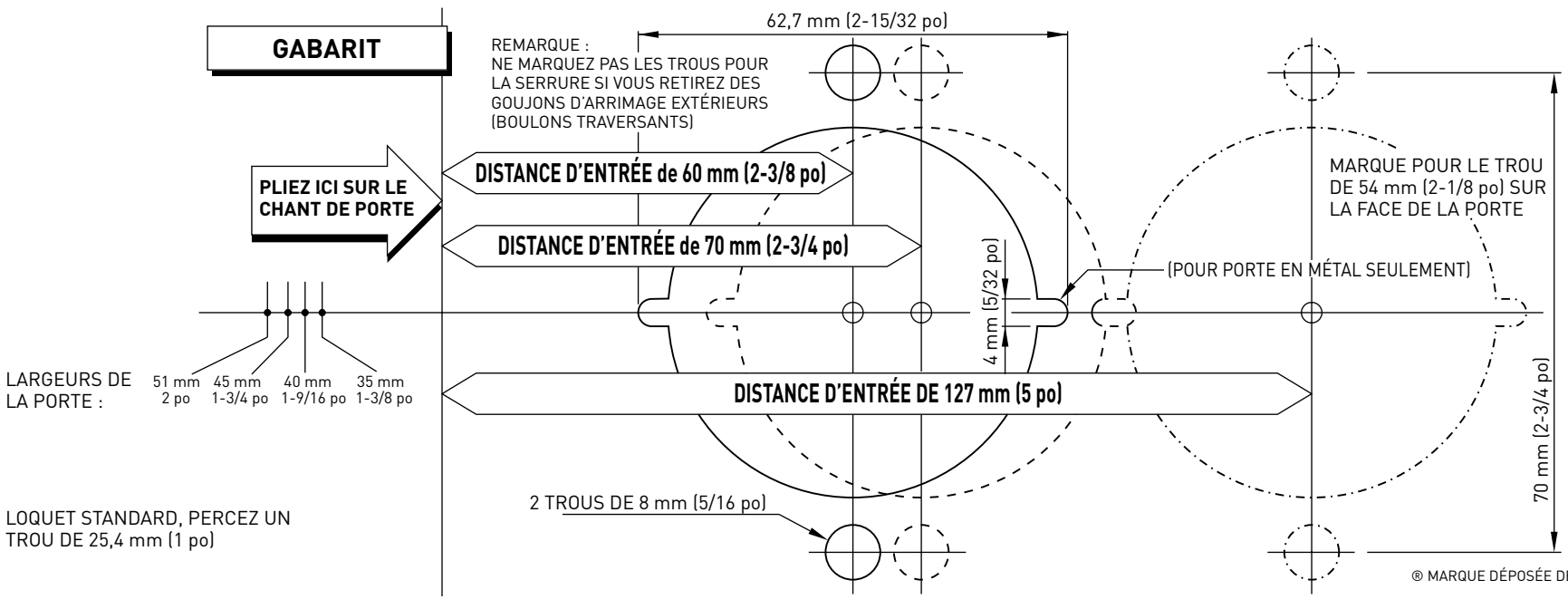

LOQUET STANDARD, PERCEZ UN TROU DE 25,4 mm (1 po)

® MARQUE DÉPOSÉE DE TAYMOR INDUSTRIES LTD.
09/2012