Revised Feb 2021

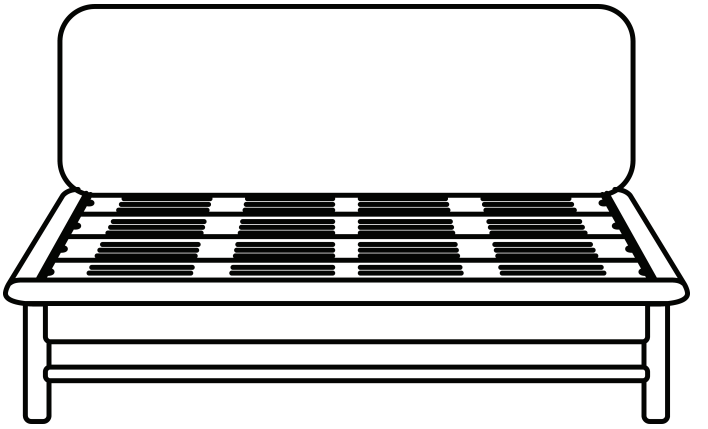

koala

コアラファブリックベッドフレーム

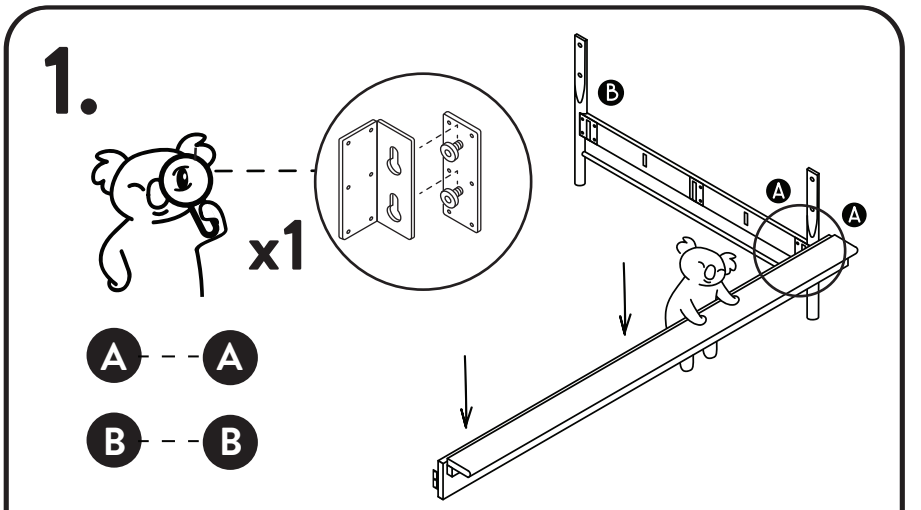

サイドレールのアルファベット(A)をヘッドボードレールに合わせてから、
角のコネクターと合わせ、滑り込ませて固定します。
※一つ一つ、パーツが重たいので、お友達や家族と協力して組み立てましょう!

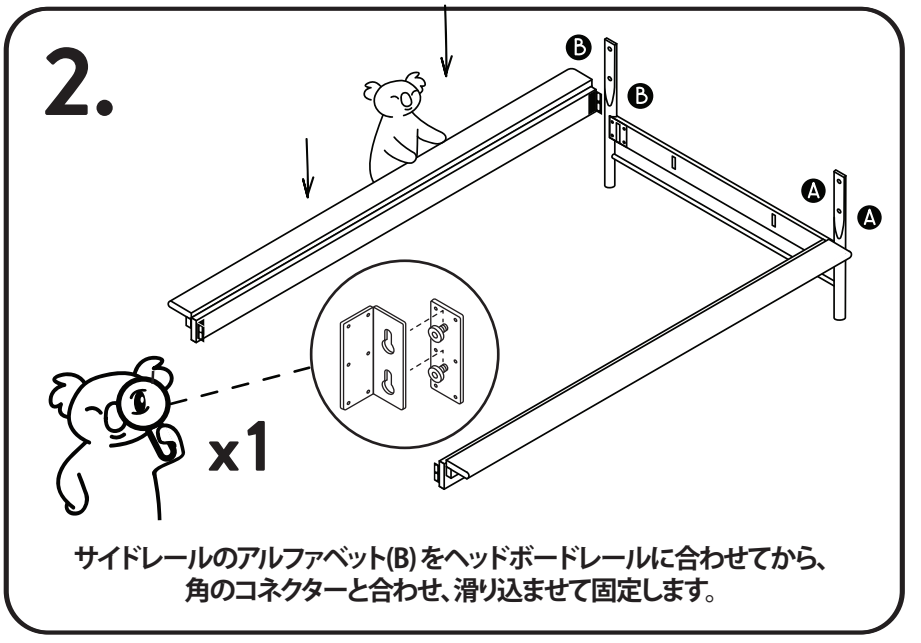

サイドレールのアルファベット(B)をヘッドボードレールに合わせてから、
角のコネクターと合わせ、滑り込ませて固定します。

3.

フットボードレールを両側のエンドコネクターに合わせて、
滑り込ませて固定します。

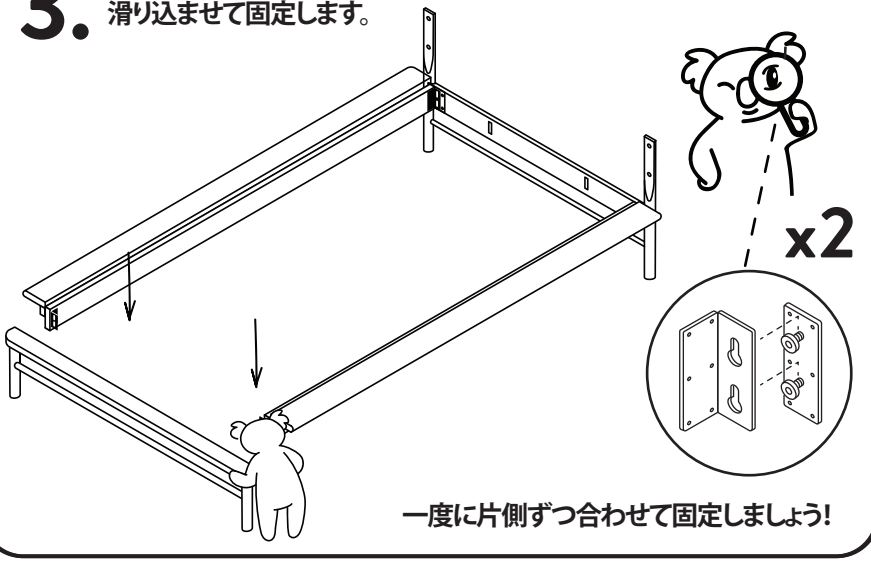

一度に片側ずつ合わせて固定しましょう!

4.

まず、サポートレールに脚２本をねじこみます。

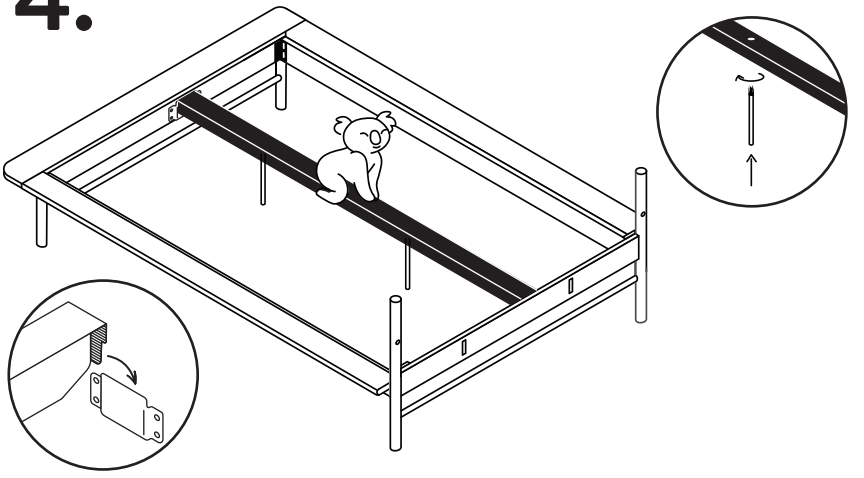

次にブラケットをはめて中央にサポートレールを取り付けます。

5.

脚が床に少し触れるぐらいに調整します
（就寝時、体重でベッドが少し沈むため）。

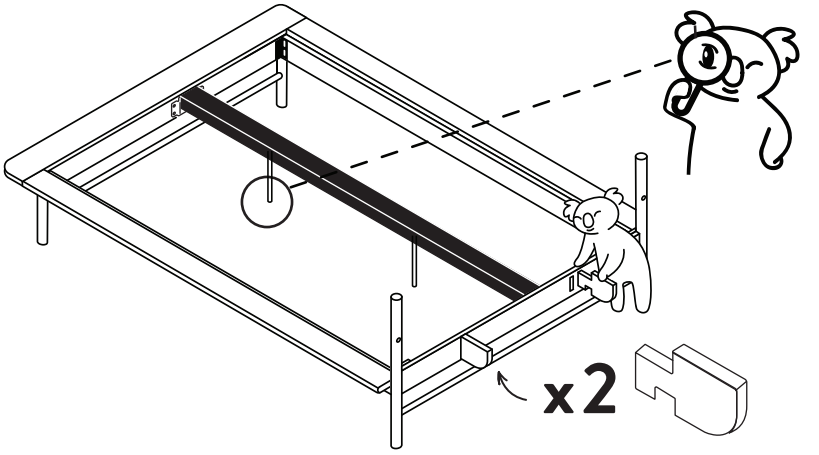

シェルフサポート２つをヘッドボードレールにしっかり差し込み、固定します。

6.

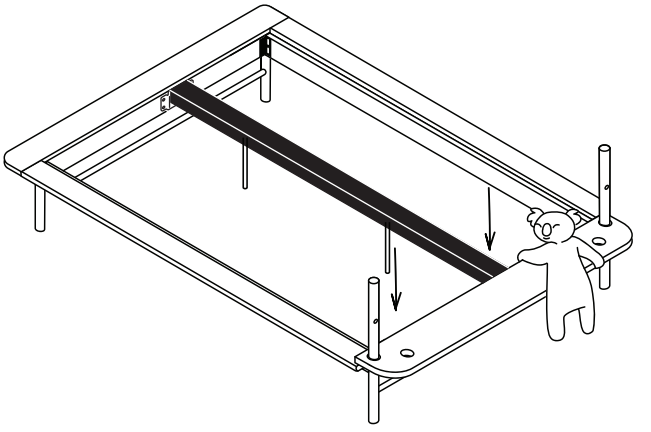

ヘッドボードレールとシェルフサポートの上に水平にのるよう、
シェルフをポールに通して下げます。

7.

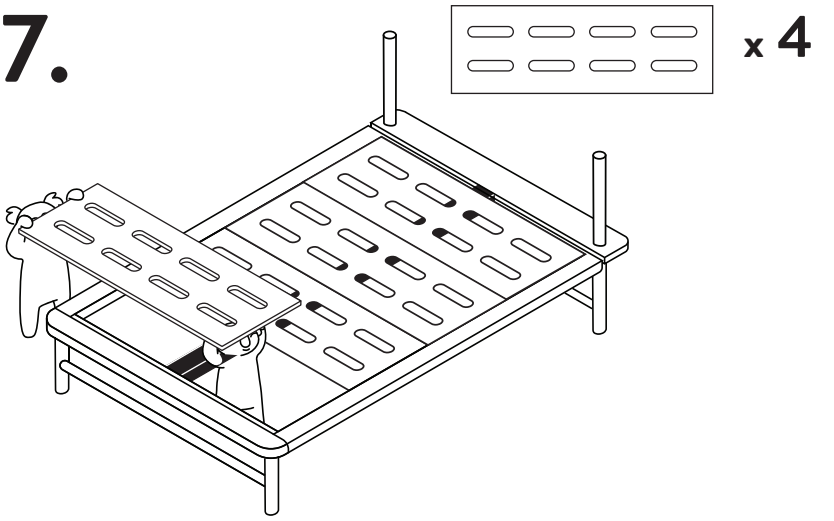

ベッドフレームにパネル４枚をはめ込みます。

8.

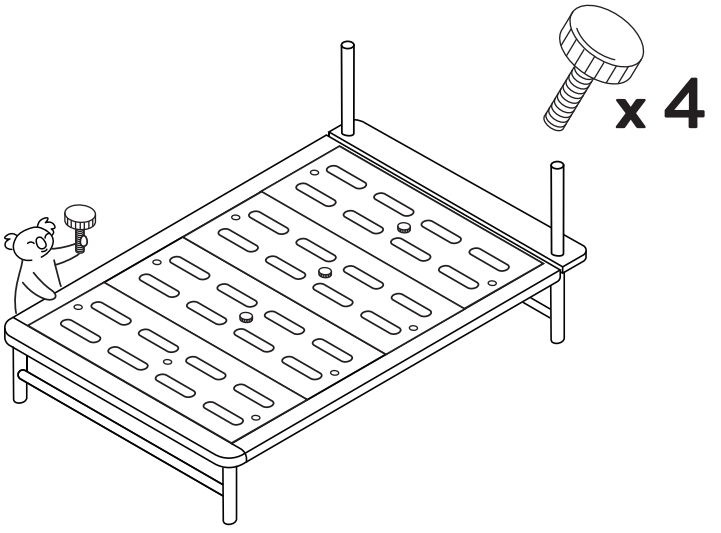

中央のネジ４箇所をゆるめに締めます。

9.

サイドレールのネジ片側ずつ４箇所、計８箇所を手で締めます。
強く締めすぎないようご注意ください。

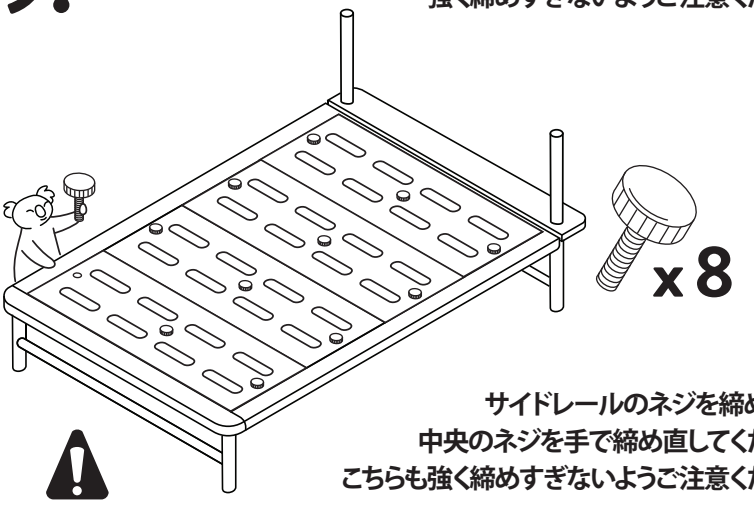

サイドレールのネジを締めた後、
中央のネジを手で締め直してください。
こちらも強く締めすぎないようご注意ください。

10.

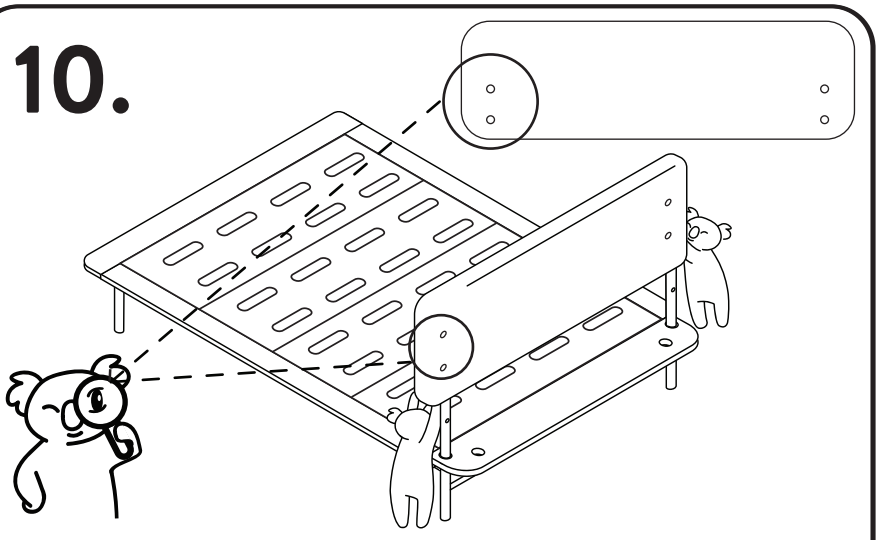

背もたれの二つの穴を下側にしてポールにもたせかけてください。

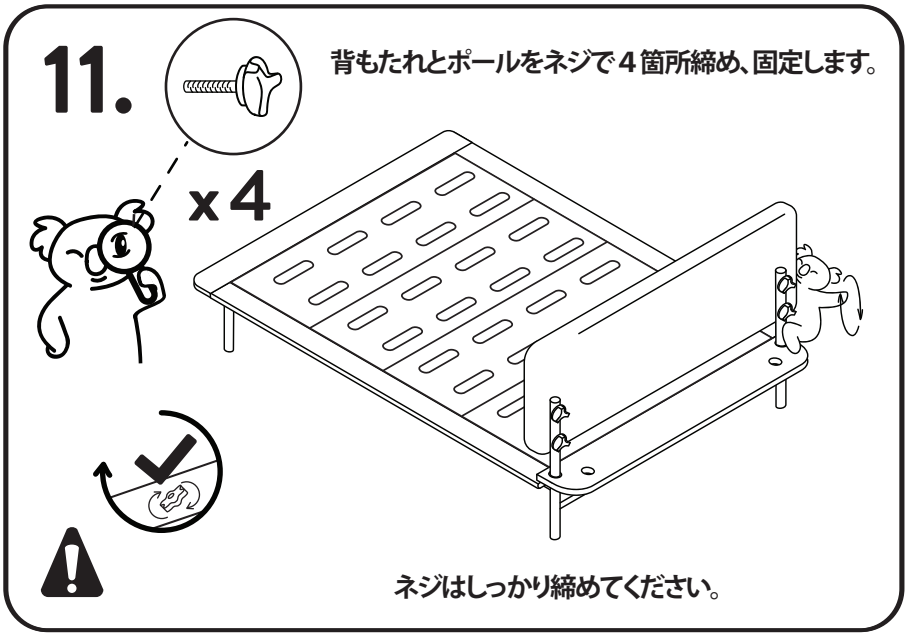

コアラファブリックベッドフレームの出来上がり!

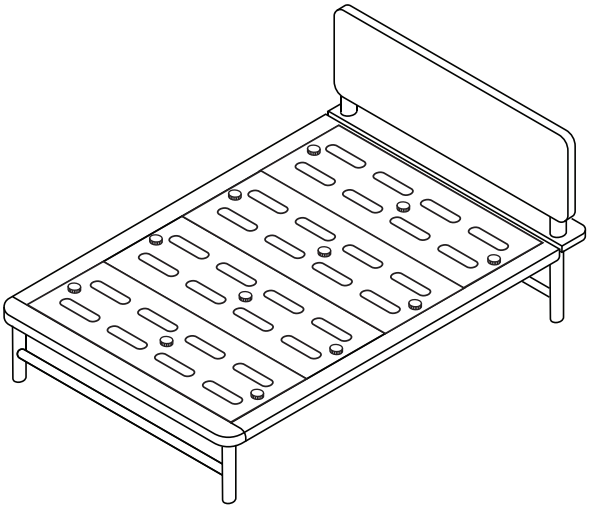

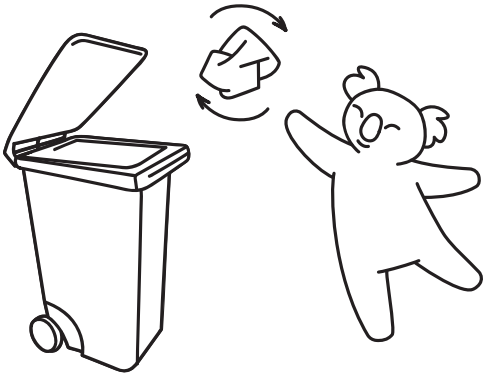

パッケージは市区町村のルールにしたがって処分するのもお忘れなく!

koala