KICHLER

We're here to help 866-558-5706
Hrs: M-F 9am to 5pm EST

Estamos aquí para ayudarle 866-558-5706
Horario: Lunes-Viernes 9am a 5pm EST (hora oficial del este)

SAFETY INSTRUCTIONS
READ THIS FIRST
KEEP THESE INSTRUCTIONS

CAUTION – RISK OF SHOCK –
Disconnect Power at the main circuit breaker panel or main fusebox before starting and during the installation.

This fixture is intended for installation in accordance with the National Electric Code (NEC) and Local code specifications. Failure to adhere to these codes and instructions may result in serious injury and/or property damage and will void the warranty. If you are not familiar with code requirements, installation by a certified electrician is recommended.

1) **WARNING:** This fixture is not to be installed within 10 feet (3M) of a pool, spa or fountain.
2) This fixture is to be used only with a power unit (transformer) rated a maximum of 300 W (25 AMPS) 15 volts.
3) The #18 ga. fixture wire is not intended for direct burial.
4) Direct burial rated wire is to be buried a minimum of 6" (152mm) beneath the surface of the ground.
   NOTE: If additional Direct Burial wire is needed, contact your local Kichler® landscape distributor.
   - 8 GA wire can be purchased in length of 250' (76 M), 15503-BK.
   - 10 GA wire can be purchased in length of 250' (76 M), 15504-BK.
   - 12 GA wire can be purchased in lengths of 100' (30 M), 15501-BK; 250' (76 M), 15502-BK; 500' (152M), 15505-BK; and 1000' (304 M), 15506-BK.
5) Fixture shall not use a tungsten halogen lamp unless the fixture is marked for use with such lamps.
6) Wiring connections must be made with approved/listed wire connection device(s) suitable for the application. Do not exceed manufacturers' wiring combination specifications for size and quantity of conductors.

ASSEMBLY AND INSTALLATION

1) Determine desired location for mounting fixture.
2) At desired location, hammer stake (A) into ground. To avoid damage to stake, place a board on top of stake while hammering. If ground is hard and stake is difficult to install, make a crosscut in ground using a flat shovel.
3) Clear away area in ground at wireway hole (B) in top of stake (A).
4) Pass cable through fixture head (F) through stem (C).
5) Screw fixture head (F) onto stem (C).
6) Pass 12V cable from stem (C) through wireway hole (B) in stake.
7) Screw stem (C) into stake (A). If assembly does not look straight, adjust by pushing or pulling on stake only.
8) Install lamp.
9) Make wire connections using supplied wire nuts following instructions on bag.

INSTRUCCIONES DE SEGURIDAD
PRIMERO LEA ESTO
GUARDE ESTAS INSTRUCCIONES

PRECAUCIÓN – RIESGO DE DESCARGA ELÉCTRICA –
Desconecte la electricidad en el panel principal del interruptor automático o caja principal de fusibles antes de comenzar y durante la instalación.

Este artefacto se debe instalar de acuerdo con el Código Eléctrico Nacional (NEC, por sus siglas en inglés) y con las especificaciones del código local. No cumplir con estos códigos e instrucciones puede resultar en lesiones graves y/ o en daños a la propiedad y anulará la garantía. Si no está familiarizado con los requisitos del código, la instalación se recomienda un electricista certificado.

1) **ADVERTENCIA:** Este artefacto no debe instalarse a menos de 10 pies (3 m) de una piscina (alberca), spa o fuente.
2) Este artefacto debe utilizarse solamente con una unidad de potencia (tranformador) con capacidad nominal máxima de 300 vatios (25 amp.) 15 voltios.
3) El alambre del artefacto calibre No. 18 no es para soterrado directo.
4) El alambre clasificado para soterrado directo se debe enterrar un mínimo de 6 pulgadas (152 mm) debajo de la superficie del terreno.
   NOTA: Si necesita alambre de soterrado directo adicional, co muníquese con su distribuidor local Kichler® de productos de jardinería ornamental.

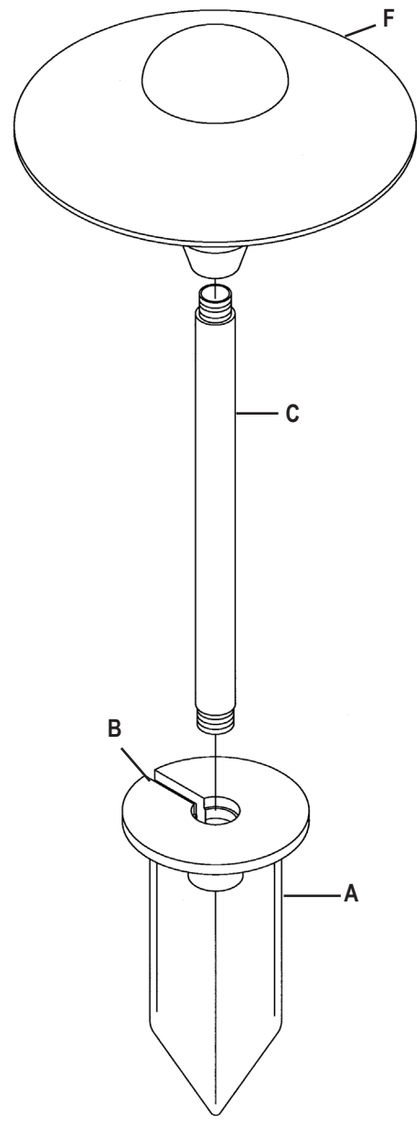

   - El alambre calibre 8 puede comprarse en longitud de 250' (76 m.), 15503-BK
   - El alambre calibre 10 puede comprarse en longitud de 250' (76 m.), 15504-BK
   - El alambre calibre 12 puede comprarse en longitudes de 75' (22 m.), 15550-BK; 100' (30 m.), 15501-BK; 250' (76 m.), 15502-BK; 500' (152 m.), 15505-BK; y 1000' (304 m.), 15506-BK.
5) El artefacto no debe utilizarse con lámparas de halógeno, a menoss que el artefacto esté marcado para usar con tales lámparas.
6) Las conexiones de cableado se deben hacer con las conexiones del(los) dispositivos) de conexión de cableado aprobados/ de la lista, adecuados para la aplicación. No exceda las especificaciones de combinación de cableado del fabricante para el tamaño y cantidad de conductores.

MONTAJE E INSTALACIÓN

1) Determine el lugar deseado para montar el artefacto.
2) En el lugar deseado, martille la estaca (A) en el suelo. Para evitar dañar la estaca, coloque una tabla en la parte superior de la estaca mientras esté martillando. Si el suelo es duro y es difícil instalar la estaca, haga un corte cruzado en el suelo usando una pala plana.
3) Limpie el área del terreno en el agujero (B) del conducto de cable en la parte superior de la estaca (A).
4) Pase el cable a través de la cabeza (F) del artefacto, a través del vástago (C).
5) Atornille la cabeza (F) del artefacto en el vástago (C).
6) Haga pasar el cable de 12 V del vástago (C) a través del agujero (B) del conducto de cable en la estaca.
7) Atornille el vástago (C) en la estaca (A). Si el conjunto no parece recto, ajuste empujando o estirando de la estaca solamente.
8) Instale la lámpara.
9) Haga las conexiones de cableado usando las tuercas para cables suministrados siguiendo las instrucciones de la bolsa.

For warranty information please visit: kichler.com/customer-care/warranty-information/landscape-warranty
Para informacion de la garantia por favor visite: kichler.com/customer-care/warranty-information/landscape-warranty

KICHLER

We're here to help 866-558-5706
Hrs: M-F 9am to 5pm EST

Nous sommes là pour vous aider 866-558-5706
Heures : du lundi au vendredi, de 9h à 17h (heure de l'Est)

OUTDOOR USE ONLY
DOM ETRE INSTALLE A L'EXTERIEUR

SAFETY INSTRUCTIONS
READ THIS FIRST
KEEP THESE INSTRUCTIONS

CAUTION – RISK OF SHOCK –
Disconnect Power at the main circuit breaker panel or main fusebox before starting and during the installation.

This fixture is intended for installation in accordance with the National Electric Code (NEC) and Local code specifications. Failure to adhere to these codes and instructions may result in serious injury and/or property damage and will void the warranty. If you are not familiar with code requirements, installation by a certified electrician is recommended.

1) **WARNING:** This fixture is not to be installed within 10 feet (3M) of a pool, spa or fountain.
2) This fixture is to be used only with a power unit (transformer) rated a maximum of 300 W (25 AMPS) 15 volts.
3) The #18 ga. fixture wire is not intended for direct burial.
4) Direct burial rated wire is to be buried a minimum of 6" (152mm) beneath the surface of the ground.
   NOTE: If additional Direct Burial wire is needed, contact your local Kichler® landscape distributor.
   - 8 GA wire can be purchased in length of 250' (76 M), 15503-BK.
   - 10 GA wire can be purchased in length of 250' (76 M), 15504-BK.
   - 12 GA wire can be purchased in lengths of 100' (30 M), 15501-BK; 250' (76 M), 15502-BK; 500' (152M), 15505-BK; and 1000' (304 M), 15506-BK.
5) Fixture shall not use a tungsten halogen lamp unless the fixture is marked for use with such lamps.
6) Wiring connections must be made with approved/listed wire connection device(s) suitable for the application. Do not exceed manufacturers' wiring combination specifications for size and quantity of conductors.

ASSEMBLY AND INSTALLATION

1) Determine desired location for mounting fixture.
2) At desired location, hammer stake (A) into ground. To avoid damage to stake, place a board on top of stake while hammering. If ground is hard and stake is difficult to install, make a crosscut in ground using a flat shovel.
3) Clear away area in ground at wireway hole (B) in top of stake (A).
4) Pass cable through fixture head (F) through stem (C).
5) Screw fixture head (F) onto stem (C).
6) Pass 12V cable from stem (C) through wireway hole (B) in stake.
7) Screw stem (C) into stake (A). If assembly does not look straight, adjust by pushing or pulling on stake only.
8) Install lamp.
9) Make wire connections using supplied wire nuts following instructions on bag.

CONSIGNES DE SÉCURITÉ
À LIRE EN PREMIER
CONSERVER CES CONSIGNES

ATTENTION – RISQUE DE DÉCHARGES ÉLECTRIQUES – Couper le courant au niveau du panneau du disjoncteur du circuit principal ou de la boîte à fusibles principale avant de procéder à l'installation.

Cet appareil est prévu pour l'installation conformément au Code électrique National (NEC) et les spécifications du code Local. Ne pas respecter ces codes et instructions peut entraîner des blessures graves et/ou des dommages matériels et annulera la garantie. Si vous ne connaissez pas les exigences de ces codes, il est recommandé de confier l'installation à un électricien certifié.

1) **AVERTISSEMENT :** Ne pas installer le luminaire dans les 3 m (10 pi) d'une piscine, d'un spa ou d'une fontaine.
2) Cet appareil doit être utilisé uniquement avec un bloc d'alimentation (transformateur) évalué à un maximum de 300 W (25 ampères) 15 volts.
3) 18 GA fil n'est pas prévu pour l'enfouissement direct.
4) Enfouissement direct fil évalué est d'être enterré un minimum de 6"(152 mm) sous la surface du sol.
   REMARQUE : Si le fil d'enfouissement Direct supplémentaire est nécessaire, contactez votre distributeur local du paysage Kichler®.

INSTRUCTIONS
For Assembling and Installing Fixtures in Canada
Pour L'assemblage et L'installation Au Canada

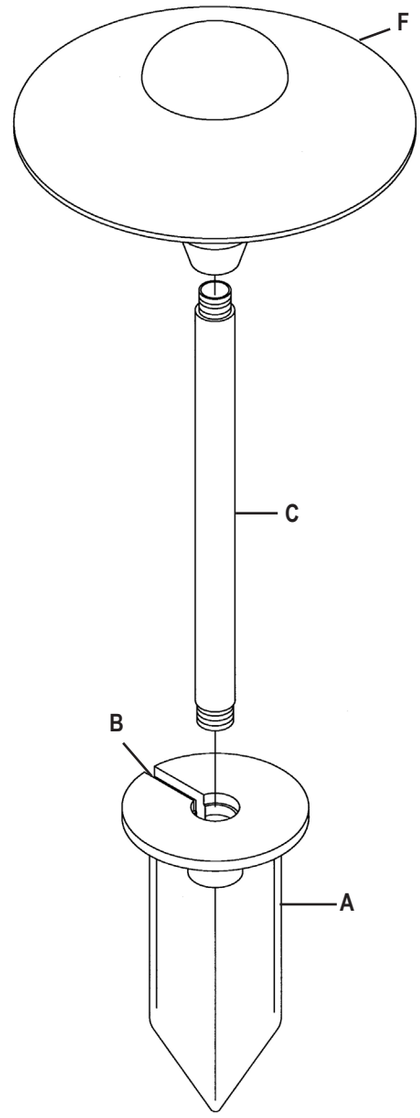

- 8 fil de GA peut être acheté en longueur de 250 pieds (76 M), 15503-BK.
- 10 fil de GA peut être acheté en longueur de 250 pieds (76 M), 15504-BK.
- 12 fil de GA peut être acheté dans des longueurs de 100 pi (30 M), 15501-BK ; 250 PIEDS (76 M), 15502-BK ; 500 PIEDS (152M), 15505-BK ; et 1000 pieds (304 M), 15506-BK).

5) Le luminaire ne doit pas utiliser de lampe halogène tungstène à moins d'une mention indiquée sur le luminaire.
6) Câblage connexions doivent être faites avec fil approuvé/répertoriés connexion ou les dispositifs adaptés à l'application. Ne pas dépasser les spécifications du fabricant du câblage combinaison pour la taille et la quantité des conducteurs.

MONTAGE ET INSTALLATION

1) Déterminer l'emplacement où installer le luminaire.
2) Planter le poteau (A) dans le sol. Pour éviter d'endommager le poteau avec le marteau, poser dessus un morceau de bois. Si le sol est très dur, faire deux entailles en croix dans le sol avec une pelle plate.
3) Nettoyer la terre au niveau du trou du passe-fil (B) dans la section supérieure du piquet (A).
4) Passer le câble par la tête du luminaire (F) via la tige (C).
5) Visser la tête du luminaire (F) sur la tige (C).
6) Passer le câble de 12 V de la tige (C) par le trou du passe-fil (B) du piquet.
7) Visser la tige (C) dans le piquet (A). Si le montage ne paraît pas droit, ajuster en enfonçant ou en ressortant le piquet (n'ajuster que le piquet).
8) Installez la lampe.
9) Faire les connexions de fil en utilisant les écrous fournis en suivant les instructions sur le sac.

For warranty information please visit: kichler.com/customer-care/warranty-information/landscape-warranty
Pour de plus amples informations sur la garantie, cliquez sur le lien ci-dessous : kichler.com/customer-care/warranty-information/landscape-warranty

Date Issued: 7/2/24
IS-15310-CB