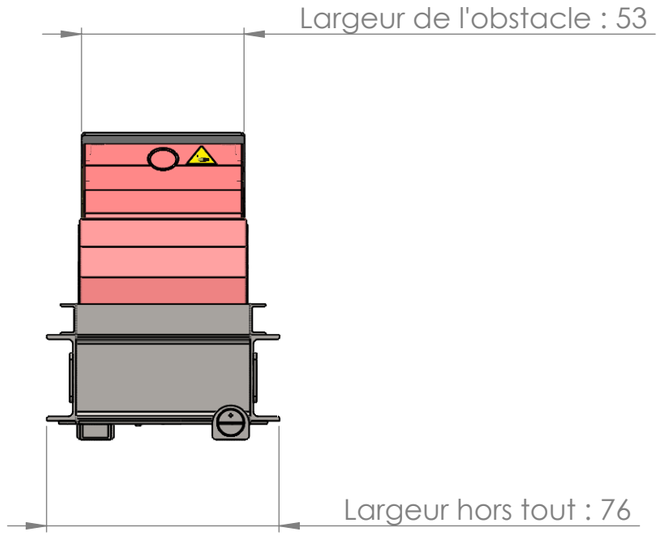

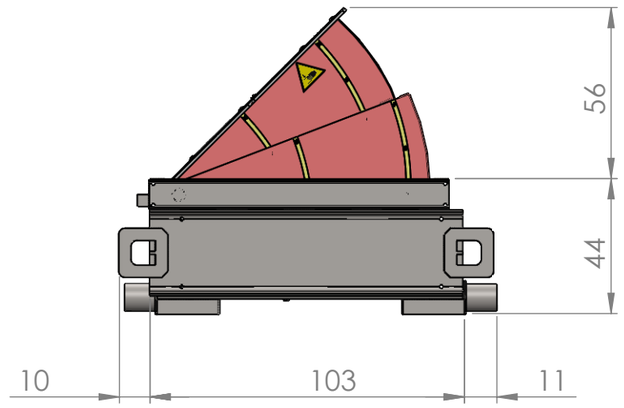

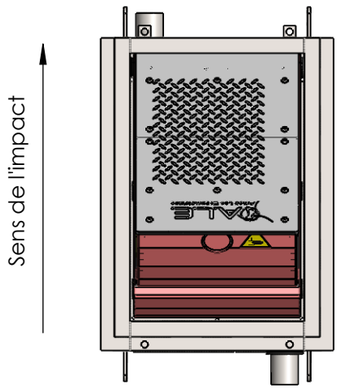

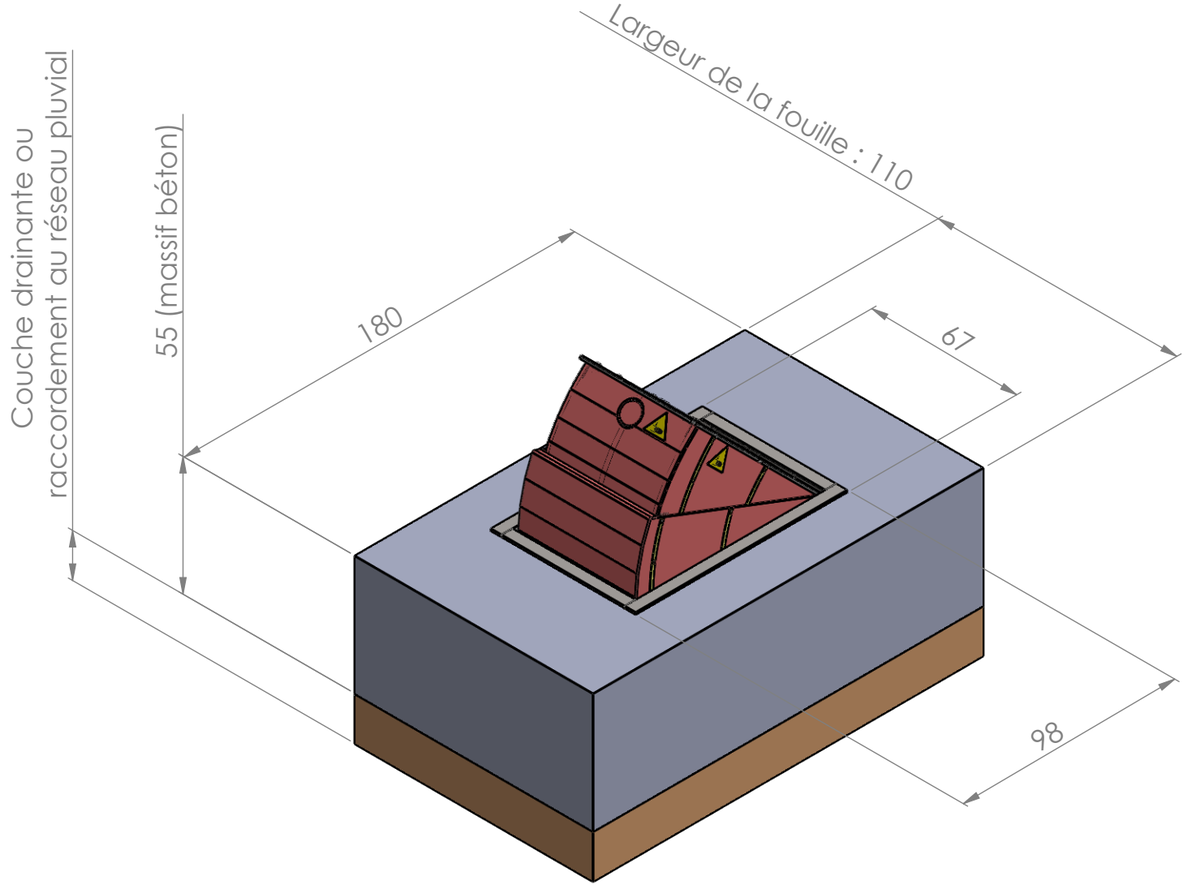

AMCO LES ESCAMOTABLES
LBA GROUP

20, Z.I. de l'Aspre
30150 Roquemaure
04 66 33 25 70

OES60 C
ALE RB60-50-C50

Côtes en cm ECHELLE 1:20

Edition : 10/03/2020
Documentation non contractuelle et sujette à modification sans préavis.

Ce plan est la propriété d'AMCO Les Escamotables. Toute reproduction, modification ou diffusion sans accord écrit de notre part est STRICTEMENT INTERDIT.

A3