TETŐSÍKABLAK

BRAMAC REVIVA, TECTURA TETŐCSERÉPPEL

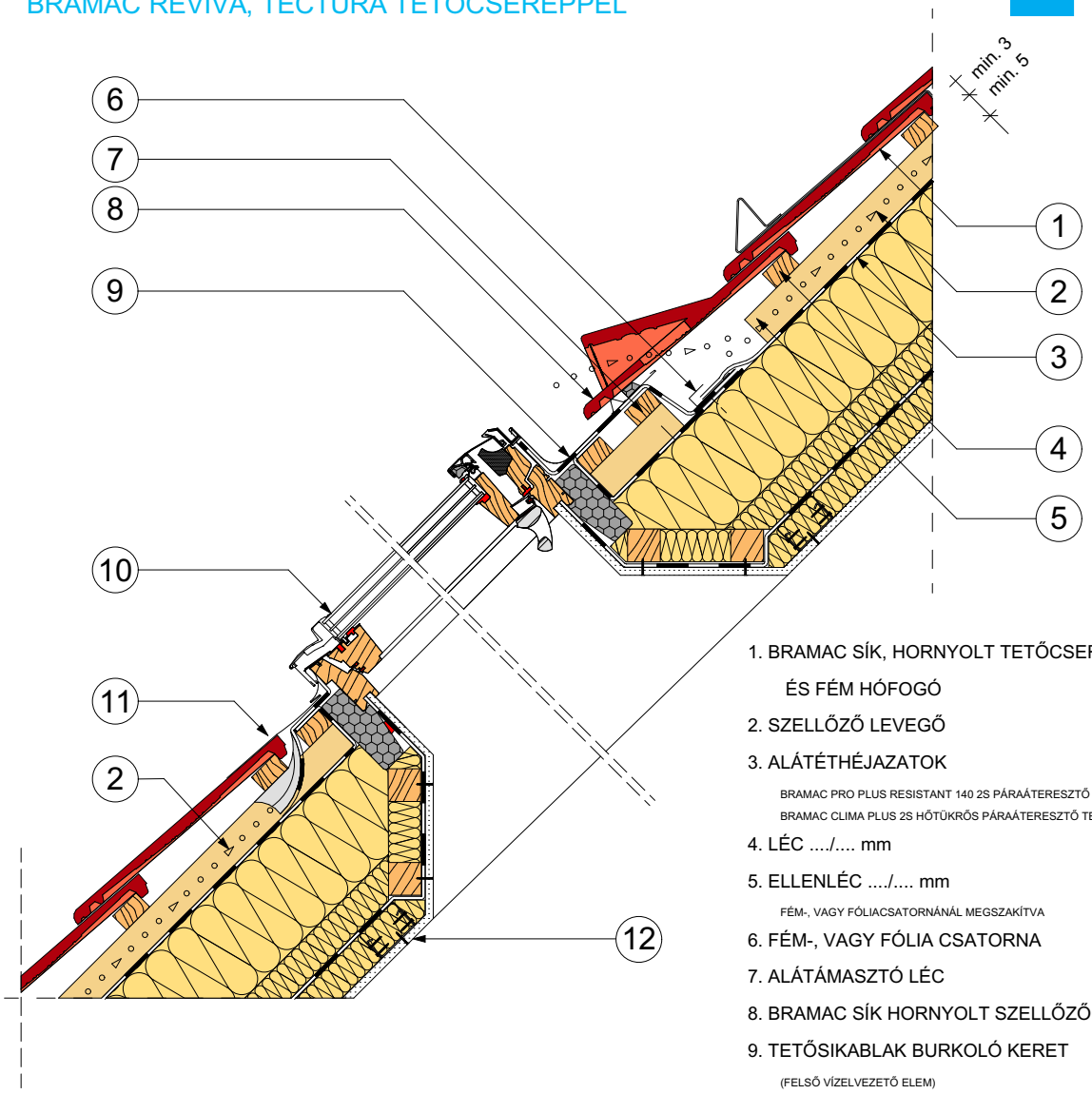

1. BRAMAC SÍK, HORNYOLT TETŐCSERÉP
   ÉS FÉM HÓFOGÓ
2. SZELLŐZŐ LEVEGŐ
3. ALÁTÉTHÉJAZATOK
   BRAMAC PRO PLUS RESISTANT 140 2S PÁRAÁTERESZTŐ TETŐFÓLIA
   BRAMAC CLIMA PLUS 2S HŐTÜKRŐS PÁRAÁTERESZTŐ TETŐFÓLIA
4. LÉC ..../.... mm
5. ELLENLÉC ..../.... mm
   FÉM-, VAGY FÓLIACSATORNÁNÁL MEGSZAKÍTVA
6. FÉM-, VAGY FÓLIA CSATORNA
7. ALÁTÁMASZTÓ LÉC
8. BRAMAC SÍK HORNYOLT SZELLŐZŐCSERÉP
9. TETŐSIKABLAK BURKOLÓ KERET
   (FELSŐ VÍZELVEZETŐ ELEM)
10. TETŐSÍKABLAK
11. TETŐSÍK ABLAK BURKOLÓ KERET
    (ALSÓ KÖTÉNY)
12. BELSŐ BURKOLAT
13. BRAMAC SÍK, HORNYOLT TETŐCSERÉP
14. TETŐSÍKABLAK BURKOLÓ KERET
    (OLDALSÓ ELEM)
15. TETŐSÍKABLAK HŐSZIGETELŐ KERET
16. SZARUFA
17. BRAMAC FIX A TÖMÍTŐANYAG
18. BELSŐOLDALI PÁRAZÁRÓ FÓLIA

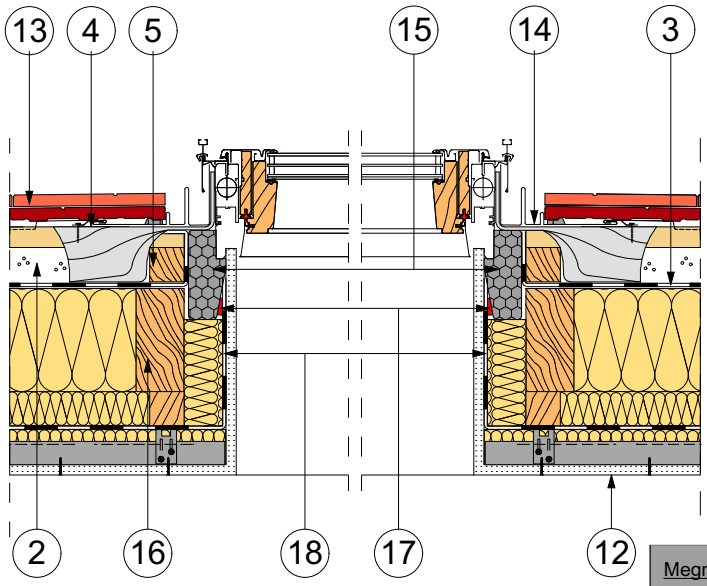

Megnevezés:

Tetősíkablak
Bramac Reviva tetőcseréppel

A részletterveket csupán ajánlott megoldásokat tartalmaznak, felhasználásuk tervezői döntés kérdése, nem pótolják, illetve nem helyettesítik a tervezői munkát, a kiviteli tervdokumentáció csomóponti részletterveit. Alkalmazásuk nem jelenti a tervezői felelősség bármilyen jellegű átvállalását.

Kapcsolat:

Kapornaki Gábor
alkalmazástechnikai tanácsadó
Bramac Kft
8200 Veszprém, Házgyári út 1.
Tel.: +36 88 590 896
Mob.: +36 30 659 6993
Fax.: +36 88 590 342
Email: gabor.kapornaki@bmigroup.com
www.bramac.hu

Méretarány:

M = 1:10

2021.06.07.